Renault SCENIC

Instructieboekje

RENAULT

een passie voor **presteren**

ELF partner van de
world series
by RENAULT

RENAULT adviseert ELF

ELF en Renault, partners op het vlak van hightech in de automobielsector, bundelen hun krachten zowel op het circuit als op de weg. Dankzij deze jarenlange samenwerking beschikt u over een gamma smeermiddelen die perfect op uw Renault zijn afgestemd. De duurzame bescherming en optimale prestaties van uw motor zijn zo gegarandeerd. Om te weten welk gehomologeerd smeermiddel van ELF het beste geschikt is om de olie in de motor van uw auto te verversen of bij te vullen, kunt u advies vragen aan uw Renault-dealer of het onderhoudsboekje van uw auto raadplegen.

www.lubricants.elf.com

elf

Een merk van TOTAL

Welkom aan boord van uw auto

In dit instructieboekje worden aanwijzingen gegeven voor de bediening en het onderhoud, zodat u:

– uw auto goed leert kennen waardoor u al zijn kwaliteiten, functies en zijn vele mogelijkheden ten volle kunt benutten.

– de werking optimaal kunt houden door eenvoudige maar stipt op te volgen onderhoudsvoorschriften.

– zonder overbodig tijdverlies zelf kleine storingen kunt verhelpen, waarvoor geen specialist nodig is.

Door dit instructieboekje zorgvuldig te bestuderen, wordt u geïnformeerd over de mogelijkheden en de nieuwe technieken die erin zijn toegepast. Als sommige punten nog onduidelijk zijn, willen de technici van onze dealers u graag alle verdere informatie geven.

Om het lezen van dit boekje voor u te vergemakkelijken gebruiken wij het volgende symbool:

Om een gevaar of een veiligheidsadvies aan te geven.

Dit instructieboekje is tot stand gekomen aan de hand van de gegevens die op het moment van samenstelling van dit boekje bekend waren. **In dit boekje staan alle mogelijke uitrustingen** (standaard of optioneel) **van dit model beschreven. De aanwezigheid ervan in de auto is afhankelijk van de uitvoering, de gekozen opties en het land van aflevering.**

Ook kunnen er uitrustingen zijn opgenomen die pas op een later tijdstip in de auto zullen worden toegepast.

Overal waar in het instructieboekje sprake is van een merkdealer, wordt daarmee een RENAULT-dealer bedoeld.

Wij wensen u een goede reis in uw auto.

Vertaald uit het Frans. Gehele of gedeeltelijke nadruk of vertaling is verboden zonder schriftelijke toestemming van de autofabrikant.

0.2

I N H O U D

Hoofdstuk

Ken uw auto 1

Rijden 2

Comfort 3

Onderhoud 4

Praktische tips 5

Technische gegevens 6

Alfabetische inhoudsopgave 7

0.4

Hoofdstuk 1: Ken uw auto

Sleutel, FM-afstandsbediening: algemeen, gebruik . . . 1.2
De RENAULT-kaart: algemene informatie en gebruik . . . 1.6
Portieren vergrendelen, ontgrendelen . . . 1.13
Portieren openen en sluiten . . . 1.16
Automatische portiervergrendeling tijdens het rijden . . . 1.18
Hoofdsteun – stoelen . . . 1.19
Autogordels . . . 1.28
Aanvullende bevestigingsmiddelen: . . . 1.32
bij de autogordels voorin . . . 1.32
bij de autogordels achterin . . . 1.36
Bescherming zijkant . . . 1.37
Kinderveiligheid: algemene informatie . . . 1.39
keuze van de bevestiging van het kinderzitje . . . 1.42
Installatie van het kinderzitje, algemeen . . . 1.45
Kinderzitjes: bevestiging met de autogordel of met het Isofix-systeem . . . 1.47
uitschakelen, inschakelen van de passagiersairbag voorin . . . 1.59
Bedieningsorganen . . . 1.62
Instrumentenpaneel . . . 1.66
boordcomputer . . . 1.78
Menu voor het personaliseren van de auto-instellingen . . . 1.88
Klok en buitentemperatuur . . . 1.90
Stuurwiel/Stuurbekrachtiging . . . 1.91
Spiegels . . . 1.92
Claxon en lichtsignalen . . . 1.94
Verlichting en signalen . . . 1.95
Afstellen van de koplampen . . . 1.101
Ruitenwisser, sproeier voor . . . 1.102
Ruitenwisser/-sproeier achter . . . 1.108
Brandstoftank (brandstof tanken) . . . 1.110

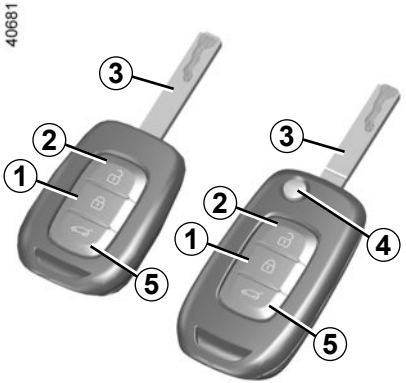

1 Vergrendelen van alle portieren

2 Ontgrendelen van alle portieren

3 Contactsleutel, sleutel van het bestuurdersportier.

5 Enkel de achterklep vergrendelen/ontgrendelen.

Afstandsbediening met inklapbaar inzetstuk:

4 Vergrendelen/ontgrendelen van het inzetstuk van de sleutel. Om het inzetstuk vrij te maken van zijn houder, drukt u op de knop ***4***, het komt vanzelf naar buiten. Druk op de knop ***4*** en begeleid het inzetstuk tot in zijn houder.

Advies

Stel de afstandsbediening niet bloot aan warmte, koude of vocht.

Gebruik de sleutel alleen waarvoor deze bedoeld is (en niet bijvoorbeeld als flesopener, enz.).

Verantwoordelijkheid van de bestuurder tijdens het parkeren of stoppen van de auto

Laat nooit, zelfs niet eventjes, een kind, een afhankelijke volwassene of een dier in de auto achter als u deze verlaat.

Het kan zichzelf of anderen in gevaar brengen door bijvoorbeeld de motor te starten, door organen te bedienen zoals de ruitbediening, of de portieren te vergrendelen, enz..

Bovendien kan bij warm en/of zonnig weer de temperatuur in het interieur heel erg snel oplopen.

LEVENSGEVAAR OF GEVAAR VAN ERNSTIG LETSEL.

Bereik van de FM-afstandsbediening

Dit wordt beïnvloed door de omgeving: let er bij het vasthouden van de afstandsbediening op dat de portieren niet per ongeluk worden vergrendeld of ontgrendeld.

NB: als een portier (of achterklep) open of niet goed gesloten is, vergrendelen/ontgrendelen de portieren snel.

Radiostoringen
De werking van de afstandsbediening kan gestoord worden in de omgeving van een zendinstallatie of bij gebruik van apparatuur die werkt op dezelfde frequentie als de afstandsbediening.

Vervangen, extra sleutel of afstandsbediening nodig

Ga uitsluitend naar een merkdealer:

– het vervangen van een sleutel moet altijd bij een merkdealer gebeuren, want het systeem moet daarbij worden gereset met alle sleutels;

– afhankelijk van de auto kunt u maximaal vier afstandsbedieningen gebruiken.

Als de afstandsbediening niet werkt:

Controleer of de batterij goed en van het juiste model is en correct is geplaatst. De batterijen hebben een levensduur van ongeveer twee jaar.

Raadpleeg voor het vervangen de paragraaf “FM-afstandsbediening: batterij” in hoofdstuk 5.

De auto kan met de afstandsbediening ***A*** worden vergrendeld of ontgrendeld.

Deze wordt gevoed door een batterijtje, dat u kunt vervangen (raadpleeg de paragraaf “FM-afstandsbediening: batterijtjes” in hoofdstuk 5).

Portieren vergrendelen

Druk op de vergrendelknop ***1***.
De zijknipperlichten en de alarmknipperlichten knipperen **twee keer** om aan te geven dat de portieren **vergrendeld** zijn.

Als een portier (of de achterklep) open staat of niet goed is gesloten, worden de portieren en de achterklep vergrendeld en snel ontgrendeld en knipperen de knipperlichten en de zijknipperlichten niet.

Ontgrendelen van de portieren

Met een druk op knop ***2*** kunnen de portieren ontgrendeld worden.

Het **ontgrendelen** wordt aangeduid met **één keer knipperen** van de alarmknipperlichten en de knipperlichten.

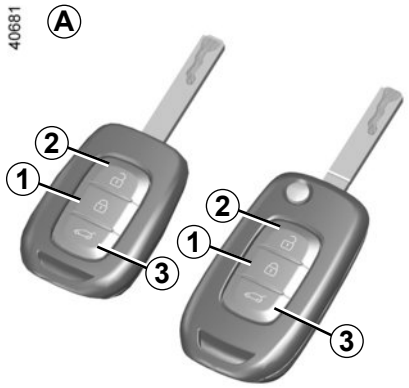

Vergrendelen/ontgrendelen van alleen de achterklep

Druk op de knop ***3***.

N.B.

Bij draaiende motor, contact aan (raadpleeg de informatie over “Contactslot: auto met sleutel” in hoofdstuk 2), werken de knoppen van de afstandsbediening niet.

Verantwoordelijkheid van de bestuurder tijdens het parkeren of stoppen van de auto
Laat nooit, zelfs niet eventjes, een kind, een afhankelijke volwassene of een dier in de auto achter als u deze verlaat.
Het kan zichzelf of anderen in gevaar brengen door bijvoorbeeld de motor te starten, door organen te bedienen zoals de ruitbediening, of de portieren te vergrendelen, enz..
Bovendien kan bij warm en/of zonnig weer de temperatuur in het interieur heel erg snel oplopen.
LEVENSGEVAAR OF GEVAAR VAN ERNSTIG LETSEL.

FM-AFSTANDSBEDIENING: extra portiervergrendeling

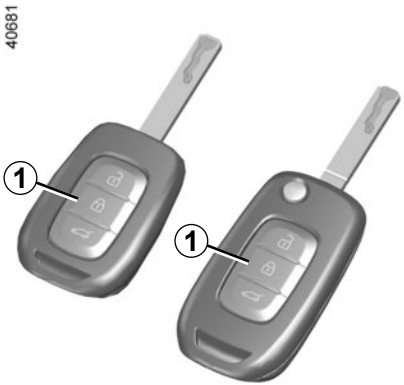

Als de auto extra portiervergrendeling heeft, kunnen hiermee de portieren worden vergrendeld en niet met de handgrepen aan de binnenkant van de portieren worden ontgrendeld (na het inslaan van een ruit om het portier van binnenuit te openen).

Druk hiervoor twee keer snel achter elkaar op de knop ***1***.

Bij het vergrendelen knipperen de alarmknipperlichten en zijknipperlichten **twee** keer langzaam en **drie** keer snel.

Bijzonderheid: de extra vergrendeling werkt niet als de knipperlichten of de markeringslichten branden.

Gebruik nooit de extra portiervergrendeling als er nog iemand in de auto zit.

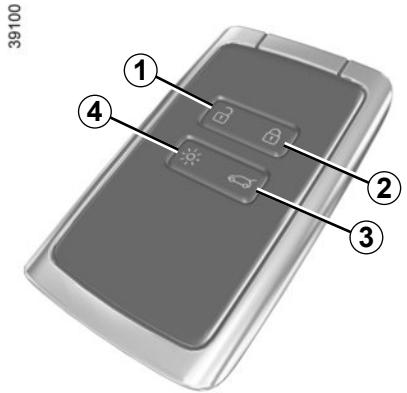

1 Ontgrendelen van alle portieren.

2 Vergrendelen van alle portieren.

3 Vergrendelen/ontgrendelen van de bagageruimte.

4 Op afstand inschakelen van de verlichting.

Met de RENAULT card kunt u:

– de portieren, de achterklep en de tankdopklep vergrendelen/ontgrendelen (raadpleeg de volgende bladzijdes);
– de verlichting inschakelen op afstand van de auto (raadpleeg de volgende bladzijdes);
– de elektrische ruiten automatisch op afstand sluiten (zie “Elektrische ruitbediening” in hoofdstuk 3);
– de motor starten (zie “De motor starten en stoppen” in hoofdstuk 2).

Actieradius

Controleer of het batterijtje nog goed en van het juiste model is en of het correct werd geplaatst. De levensduur is ongeveer twee jaar: vervang het als de boodschap “Vervang batterij sleutelkaart” op het instrumentenpaneel verschijnt (raadpleeg de paragraaf “RENAULT-card: batterijtje” in hoofdstuk 5).

Bereik van de RENAULT card

Het bereik van de afstandsbediening wordt beïnvloed door de omgeving. Let er op dat de portieren niet per ongeluk worden vergrendeld of ontgrendeld door onopzettelijk op een knop op de RENAULT-card te drukken.

Opmerking: als een portier of de achterklep open of niet goed gesloten is, vergrendelen en ontgrendelen de portieren snel.

Radiostoringen

De werking van de RENAULT-card kan gestoord worden in de omgeving van een zendinstallatie of bij gebruik van apparatuur die werkt op dezelfde frequentie als de card.

Bij lege batterij, kunt u de auto altijd vergrendelen/ontgrendelen en starten. Raadpleeg de paragrafen “Vergrendelen, ontgrendelen van de portieren” in hoofdstuk 1 en “Starten, stoppen van de motor” in hoofdstuk 2.

39100

Functie “verlichting op afstand”

Als u op de knop ***4*** drukt, gaan de dimlichten en binnenverlichting ongeveer 20 seconden branden. Hiermee kan uw auto op afstand worden herkend, bijvoorbeeld op een parkeerterrein.
NB: nog een druk op knop ***4*** dooft de verlichting.

Advies

Stel de kaart niet bloot aan warmte, koude of vocht.

Berg de RENAULT card nooit op een plek op waar deze verbogen of per ongeluk beschadigd zou kunnen worden: dit kan bijvoorbeeld gebeuren als u op de card gaat zitten als deze in uw achterzak zit.

Vervangen of extra RENAULT card

Bij verlies, of voor het bestellen van een extra RENAULT card, kunt u deze uitsluitend bestellen bij een merkdealer.

Het vervangen van een RENAULT card moet altijd bij een merkdealer gebeuren. Het systeem moet met **alle RENAULT** cards worden gereset.

Het is mogelijk maximaal vier RENAULT cards per auto te gebruiken.

Verantwoordelijkheid van de bestuurder

Laat nooit, zelfs niet eventjes, een kind, een afhankelijke volwassene of een dier in de auto achter als u deze verlaat.

Ze kunnen zichzelf of anderen in gevaar brengen door bijvoorbeeld de motor te starten, organen te bedienen zoals bijvoorbeeld de ruitbediening, of de portieren te vergrendelen.

Bovendien kan bij warm en/of zonnig weer de temperatuur in het interieur heel erg snel oplopen.

LEVENSGEVAAR OF GEVAAR VAN ERNSTIG LETSEL.

Er zijn twee manieren voor het vergrendelen/ontgrendelen van de auto:
– de RENAULT-kaart in "Handsfree"-modus;
– de RENAULT-kaart in afstandsbedieningsmodus.

Berg de RENAULT-card niet op op een plaats waar andere elektronische apparaten (computer, telefoon enz.) de werking ervan kunnen verstoren.

Verantwoordelijkheid van de bestuurder
Laat nooit, zelfs niet eventjes, een kind, een afhankelijke volwassene of een dier in de auto achter als u deze verlaat.
Ze kunnen zichzelf of anderen in gevaar brengen door bijvoorbeeld de motor te starten, organen te bedienen zoals bijvoorbeeld de ruitbediening, of de portieren te vergrendelen.
Bovendien kan bij warm en/of zonnig weer de temperatuur in het interieur heel erg snel oplopen.
LEVENSGEVAAR OF GEVAAR VAN ERNSTIG LETSEL.

Gebruik van de card in “handsfree”-modus

De “handsfree”-modus maakt de ontgrendeling/vergrendeling mogelijk zonder de knoppen op de card te gebruiken, RENAULT wanneer de card zich in de toegangszone ***1*** bevindt.

NB: het is mogelijk de “handsfree”-toegang te deactiveren via het bedieningsscherm (raadpleeg het instructieboekje van het apparaat).

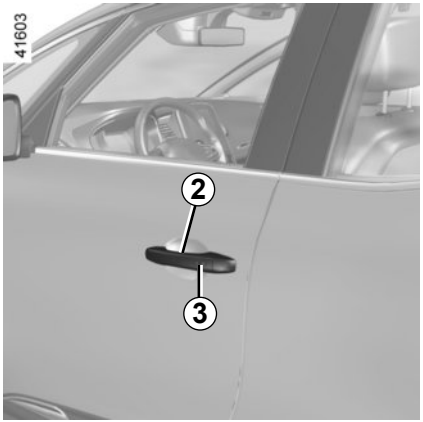

“Handsfree” ontgrendelen

Met de RENAULT card in zone ***1***, steekt u uw hand achter portierhandgreep ***2***: de auto wordt ontgrendeld.

Het ontgrendelen wordt aangeduid met **één keer knipperen** van de alarmknipperlichten en de knipperlichten.

Een eerste druk op de knop ***4*** ontgrendelt de volledige auto en ontsluit de bagageruimte.

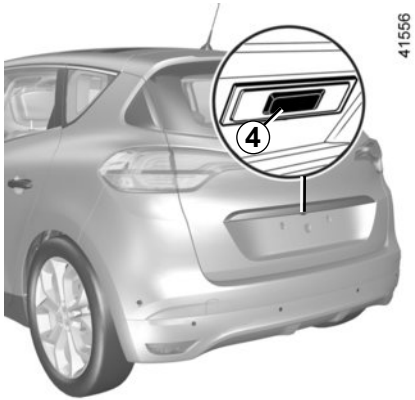

“Handsfree” vergrendelen vanop afstand

Loop met de RENAULT card bij u, als de portieren en de bagageruimte dicht zijn, weg van de auto: deze vergrendelt automatisch zodra u uit de toegangszone bent.

NB: de afstand waarop de auto vergrendeld wordt, hangt af van de omgeving.

U kunt zien dat de auto vergrendeld is, doordat de alarmknipperlichten **eenmaal knipperen** en vervolgens gedurende ongeveer vier seconden **branden**; ook hoort u een geluidssignaal.

“Handsfree” vergrendelen met behulp van de knop *3*

Als u uw auto wilt vergrendelen en de card in de buurt moet blijven met gesloten portieren en bagageruimte, raakt u de knop van de handgreep ***3*** van het bestuurdersportier aan. De auto vergrendelt.

NB: de RENAULT-card moet zich in de toegangszone ***1*** van de auto bevinden om het vergrendelen met de knop mogelijk te maken.

Bijzonderheden met betrekking tot het vergrendelen

Als u de auto hebt vergrendeld door op de knop ***3*** te drukken, kunt u de auto na ongeveer drie seconden weer ontgrendelen. Tijdens deze drie seconden kunt u nagaan of de auto goed vergrendeld is door aan de handgrepen van de deuren te trekken.

Indien een portier geopend of slecht gesloten is:

– bij vergrendelen met de knop ***3*** wordt de auto snel vergrendeld/ontgrendeld zonder knipperen van de alarmknipperlichten en zijknipperlichten;
– wanneer de bestuurder zich vervolgens van zijn auto verwijdert, is de auto niet vergrendeld.

Bijzonderheden met betrekking tot het vergrendelen (vervolg)

Indien de card RENAULT zich in de detectiezone bevindt, wordt de vergrendeling op afstand na ongeveer 15 minuten uitgeschakeld.

De vergrendeling van het voertuig kan enkel gebeuren indien er zich een card in de zone bevindt ***5***.

Na het ontgrendelen met een druk op de knop op de card RENAULT en indien er geen portier wordt geopend, wordt de “handsfree”-vergrendeling op afstand uitgeschakeld.

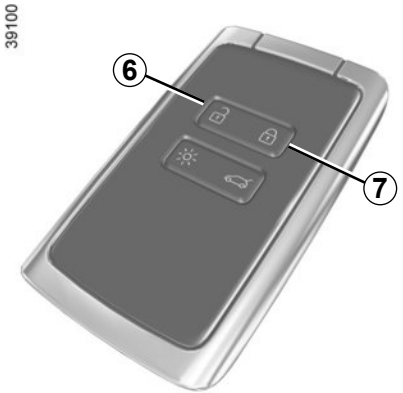

Gebruik van de card met afstandsbediening

Ontgrendelen met behulp van de RENAULT card
Druk op de knop ***6***.
Het ontgrendelen wordt aangeduid met **één keer knipperen** van de alarmknipperlichten en de knipperlichten.

Vergrendelen met behulp van de RENAULT card
Met de portieren en de bagageruimte gesloten, druk op de knop ***7***: de auto wordt vergrendeld.
De knipperlichten en de alarmknipperlichten **knipperen twee keer** om aan te duiden dat de portieren vergrendeld zijn.

NB: de maximale afstand waarop de auto vergrendeld wordt, hangt af van de omgeving.

Bijzonderheden
Als een portier of de bagageruimte open of niet goed gesloten is, kan de auto niet worden vergrendeld. De auto wordt snel vergrendeld/ontgrendeld, zonder dat de alarmknipperlichten en zijknipperlichten knipperen.

Als de motor draait werken de knoppen van de card niet.

Wanneer de card zich bij een **gestarte motor** en na het openen en sluiten van een deur niet langer binnen de zone ***5*** bevindt, waarschuwt de boodschap “Kaart niet gedetect.” u dat de card zich niet langer in de auto bevindt. Dit helpt bijvoorbeeld voorkomen dat u wegrijdt nadat een passagier is uitgestapt met de card bij zich.

De waarschuwing verdwijnt zodra de card weer gedetecteerd is.

Vergrendelen/ontgrendelen van alleen de achterklep

Druk op de knop ***8*** om enkel de koffer te vergrendelen/ontgrendelen.

Verantwoordelijkheid van de bestuurder tijdens het parkeren of stoppen van de auto

Laat nooit, zelfs niet eventjes, een kind, een afhankelijke volwassene of een dier in de auto achter als u deze verlaat.

Ze kunnen zichzelf of anderen in gevaar brengen door bijvoorbeeld de motor te starten, organen te bedienen zoals bijvoorbeeld de ruitbediening, of de portieren te vergrendelen.

Bovendien kan bij warm en/of zonnig weer de temperatuur in het interieur heel erg snel oplopen.

LEVENSGEVAAR OF GEVAAR VAN ERNSTIG LETSEL.

RENAULT CARD: extra portiervergrendeling

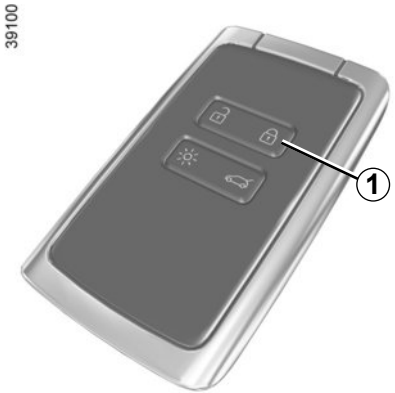

Als de auto extra portiervergrendeling heeft, kunnen hiermee de portieren worden vergrendeld en niet met de handgrepen aan de binnenkant van de portieren worden ontgrendeld (na het inslaan van een ruit om het portier van binnenuit te openen).

Druk hiervoor twee keer snel achter elkaar op de knop ***1***.

Bij het vergrendelen knipperen de alarmknipperlichten en zijknipperlichten **twee** keer langzaam en **drie** keer snel.

Bijzonderheid: de extra vergrendeling werkt niet als de knipperlichten of de markeringslichten branden.

Gebruik nooit de extra portiervergrendeling als er nog iemand in de auto zit.

Als de afstandsbediening of, afhankelijk van de auto, de RENAULT-card niet werkt.

In bepaalde gevallen werken de FM-afstandsbediening of de RENAULT-card niet:
- batterij van de FM-afstandsbediening of van de RENAULT-card leeg, accu van de auto ontladen enz.
- gebruik van apparaten die op dezelfde frequentie als de card werken (mobiele telefoon, enz.);
- de auto bevindt zich in een sterk elektromagnetisch veld.

In dat geval is het mogelijk:
- afhankelijk van de auto, de in de FM-afstandsbediening geïntegreerde sleutel of de in de card geïntegreerde noodsleutel gebruiken om het linker voorportier te ontgrendelen;
- de portieren één voor één met de hand te vergrendelen;
- de schakelaar voor het vergrendelen/ontgrendelen van de portieren van binnenuit te gebruiken (raadpleeg de volgende bladzijden).

In de card geïntegreerde sleutel

Met de geïntegreerde sleutel ***2*** kunt u het linkervoorportier vergrendelen of ontgrendelen wanneer de RENAULT-card niet werkt.

Toegang tot sleutel 2

Schuif de behuizing achter ***1*** omlaag terwijl u op de zone ***A*** drukt.

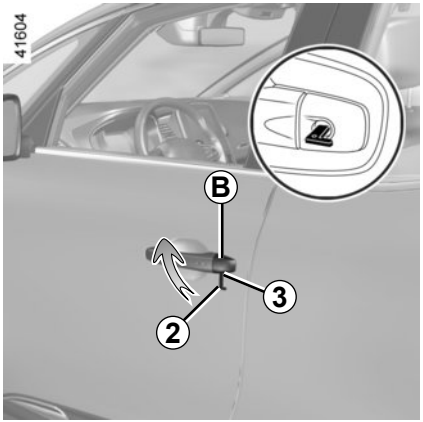

Gebruik van de in de RENAULT card geïntegreerde sleutel

– Steek het uiteinde van de sleutel in de ***2*** uitsparing ***3*** onderaan het afdekkapje ***B*** van het linkerportier.
– Beweeg het omhoog om het afdekplaatje ***B*** te verwijderen;
– Steek de sleutel ***2*** in het slot en vergrendel of ontgrendel het linkervoorportier.

Zodra u zich in de auto bevindt, steekt u de geïntegreerde sleutel opnieuw in de uitsparing van de RENAULT-card.

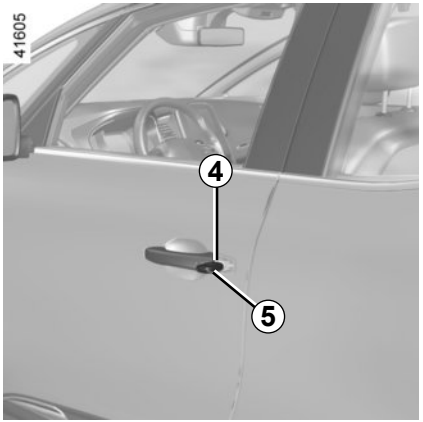

Auto's met sleutel, afstandsbediening

Gebruik van de sleutel

Steek de sleutel ***5*** in het slot ***4*** en vergrendel of ontgrendel het linkervoorportier.

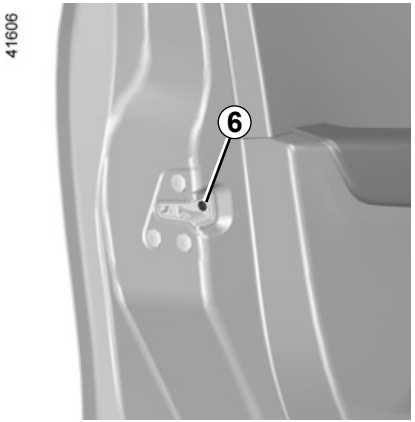

Handmatig vergrendelen van de portieren

Verdraai, met open portier, de schroef ***6*** (met behulp van het uiteinde van de sleutel) en sluit het portier.

Nu is het portier van buitenaf vergrendeld.

Het openen kan alleen van binnenuit gebeuren of met de noodsleutel voor het linker voorportier.

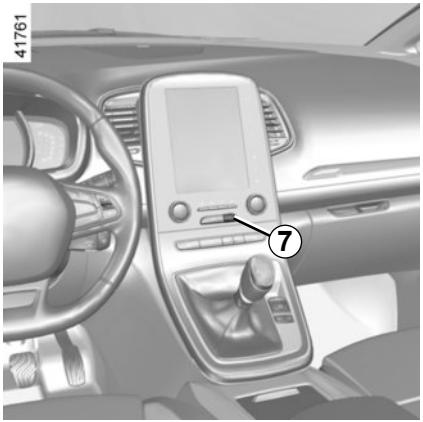

Schakelaar voor het vergrendelen/ontgrendelen van de portieren van binnenuit

De schakelaar ***7*** bedient gelijktijdig de portieren, de achterklep en de tankdopklep.

Als een portier (of de achterklep) open of niet goed gesloten is, vergrendelen/ontgrendelen de portieren snel.

In geval van het vervoer van een voorwerp met de geopende achterklep, kunt u toch de andere portieren vergrendelen: **motor uit,** druk meer dan vijf secondes op de schakelaar ***7*** om de andere de portieren te vergrendelen.

Vergrendelen van de portieren zonder RENAULT-card of zonder sleutel

Dit is bijvoorbeeld het geval als een batterijtje ontladen is, de RENAULT-card of de sleutel tijdelijk niet werkt enz.

Druk **met de motor uit en een portier (of achterklep) geopend** meer dan vijf seconden op de schakelaar ***7***.

Bij het sluiten van het portier worden alle portieren en kleppen vergrendeld.

De auto kan van buitenaf alleen ontgrendeld worden als de RENAULT-card zich in de toegangszone van de auto bevindt, of met behulp van de sleutel.

Controlelampje van de portiervergrendeling

Met **contact aan** geeft het controlelampje in de schakelaar ***7*** aan of de portieren wel of niet vergrendeld zijn:

– lampje brandt, de portieren zijn vergrendeld;

– lampje uit, de portieren zijn ontgrendeld.

Als u de portieren van buitenaf vergrendelt, blijft het controlelampje branden en dooft het daarna.

Laat nooit een sleutel of RENAULT card in de auto liggen als u de auto verlaat.

Verantwoordelijkheid van de bestuurder

Bedenk dat het rijden met vergrendelde portieren een belemmering kan zijn voor hulpverleners in geval van nood.

Openen van buitenaf

Als de portieren ontgrendeld zijn of met de -RENAULTcard bij u, trekt u de portierhandgreep ***1*** naar u toe.

Uit veiligheidsoverwegingen, mag u de deur alleen openen en sluiten als de auto stilstaat.

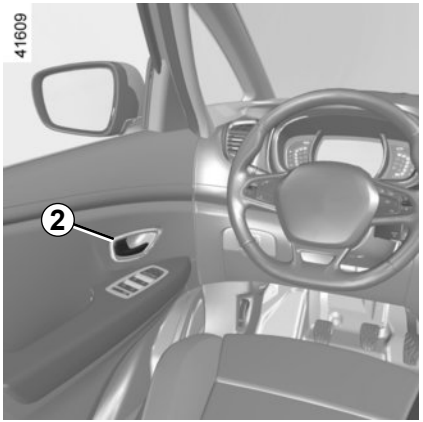

Openen van binnenuit

Trek aan de portierhandgreep ***2***.

Waarschuwingssignaal verlichting brandt nog

Als bij het openen van een portier, terwijl het contact is afgezet, de verlichtingsschakelaar niet in stand AUTO staat, dan klinkt er een signaal om u te waarschuwen dat de lichten nog branden.

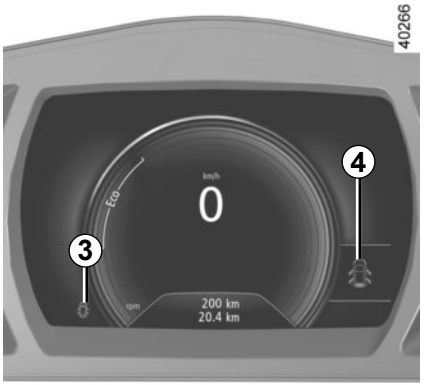

Waarschuwing portier vergeten te sluiten

Bij stilstaande auto, met het contact aan, licht het controlelampje ***3*** op het instrumentenpaneel op, samen met het controlelampje ***4*** om aan te geven dat een of meerdere portieren (portieren, achterklep) niet of niet goed gesloten zijn.

Zodra de auto ongeveer 20 km/u rijdt, geeft een waarschuwingslampje aan welk(e) portier(en) of de bagageruimte niet of niet goed gesloten is (zijn), samen met de boodschap “Achterklep open” of “Portier open” en een geluidssignaal dat gedurende 40 seconden weerklinkt, of tot het portier/de bagageruimte gesloten is.

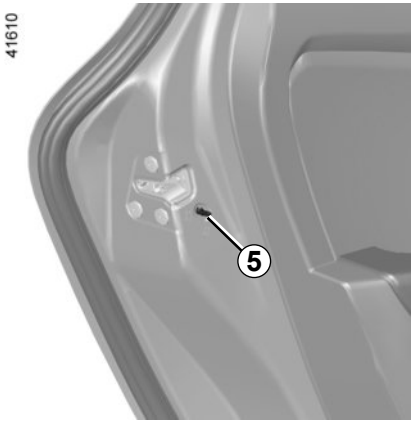

Veiligheid van de kinderen

Een achterportier kan niet van binnenuit worden geopend als u het knopje ***5*** omzet. Controleer of het portier inderdaad niet van binnenuit geopend kan worden. Herhaal dit bij het andere achterportier.

Verantwoordelijkheid van de bestuurder tijdens het parkeren of stoppen van de auto

Laat nooit, zelfs niet eventjes, een kind, een afhankelijke volwassene of een dier in de auto achter als u deze verlaat.

Het kan zichzelf of anderen in gevaar brengen door bijvoorbeeld de motor te starten, door organen te bedienen zoals de ruitbediening, of de portieren te vergrendelen, enz..

Bovendien kan bij warm en/of zonnig weer de temperatuur in het interieur heel erg snel oplopen.

LEVENSGEVAAR OF GEVAAR VAN ERNSTIG LETSEL.

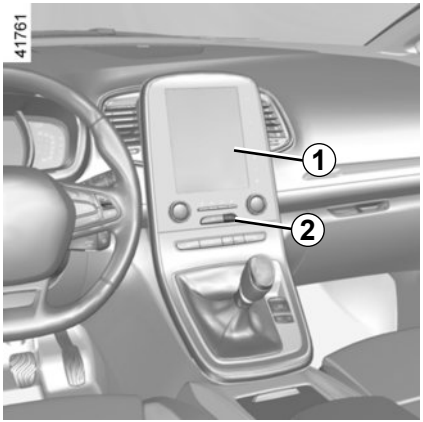

De werking van het systeem

Na het wegrijden van de auto, vergrendelen de portieren automatisch als de auto een snelheid van ongeveer 10 km/u heeft bereikt.

De portieren ontgrendelen automatisch

– door te drukken op de schakelaar ***2*** van de portiervergrendeling;

– bij stilstaande auto, door een portier te openen van in de auto.

NB: na het openen/sluiten van een portier, vergrendelt dit weer automatisch zodra de auto 10 km/u rijdt;

Inschakelen/Uitschakelen van de functie

Voor het inschakelen: druk, bij stilstaande auto met draaiende motor, op de schakelaar ***2*** tot u een geluidssignaal hoort.

Deactiveren: druk, bij stilstaande auto met draaiende motor, op de schakelaar ***2*** tot u twee geluidssignalen hoort.

U kunt de functie ook uitschakelen/inschakelen in het menu van het multifunctionele scherm ***1*** (raadpleeg de informatie in “Menu voor het personaliseren van de auto-instellingen” in hoofdstuk 1, functie “Auto. portiervergr. tijdens het rijden”).

Verantwoordelijkheid van de bestuurder

Bedenk dat het rijden met vergrendelde portieren een belemmering kan zijn voor hulpverleners in geval van nood.

Bij een storing

Als u een storing constateert (geen automatische vergrendeling, het lampje in schakelaar ***2*** licht niet op bij het vergrendelen van de portieren), controleer dan of de vergrendeling niet per ongeluk is uitgeschakeld en of alle portieren goed gesloten zijn. Als ze goed gesloten zijn en het probleem aanhoudt, raadpleeg dan een merkdealer.

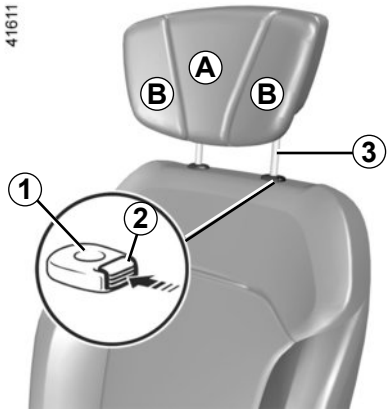

Hoofdsteun hoger zetten
Trek de hoofdsteun tot de gewenste hoogte omhoog.

Hoofdsteun lager zetten
Druk op de knop ***2*** en schuif de hoofdsteun omlaag tot de gewenste stand is bereikt.

Helling afstellen
Afhankelijk van de uitvoering van de auto, beweegt u het deel ***A*** naar voren of naar achteren tot de gewenste stand is bereikt.

Afstellen van de zijbevestigingen *B*
Afhankelijk van de auto, kunt u de delen ***B*** onafhankelijk van elkaar afstellen tot het gewenste comfort bereikt is.

Verwijderen van de hoofdsteun
Zet deze in de hoogste stand (zet de rugleuning indien nodig schuin naar achteren). Druk op de knop ***2*** en trek hem omhoog tot hij vrijkomt.

Hoofdsteun terugplaatsen
Controleer of de poten van de hoofdsteun ***3*** schoon zijn.
Steek de poten van de hoofdsteun in de houders ***1*** (zet de rugleuning indien nodig schuin naar achteren).
Schuif de hoofdsteun naar binnen tot hij blokkeert, druk dan op de knop ***2*** en druk de hoofdsteun zo ver mogelijk omlaag.
Controleer of de hoofdsteun correct vergrendeld is.

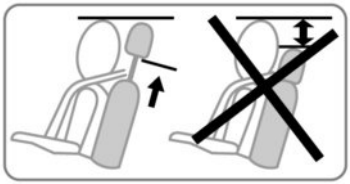

De hoofdsteun is een veiligheidsorgaan dat altijd op zijn plaats moet zitten en goed moet zijn afgesteld. Hij geeft een maximale beveiliging als de bovenkant van de hoofdsteun op gelijke hoogte is met de kruin en de afstand tussen het achterhoofd en de hoofdsteun bij ***A*** zo klein mogelijk is.

VOORSTOELEN ZONDER ELEKTRISCHE VERSTELLING (1/3)

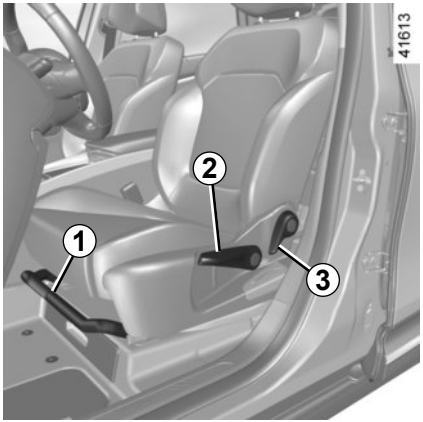

Afstellen

Stoel vooruit of achteruit schuiven

Til de handgreep ***1*** op en houd deze vast om de stoel te ontgrendelen. In de gewenste stand laat u de handgreep los. Controleer de vergrendeling.

Zitting hoger of lager zetten

Beweeg de hendel ***2*** zo vaak als nodig is omhoog of omlaag tot de gewenste positie is bereikt.

Rugleuning verstellen

Trek de handgreep ***3*** omhoog tot de rugleuning in de gewenste stand staat. In de gewenste stand laat u de handgreep los. Controleer of de zitting vergrendeld is.

Om veiligheidsredenen mogen deze afstellingen alleen uitgevoerd worden als de auto stilstaat.

Voor een optimale werking van de autogordels moet u de rugleuningen niet te veel achterover zetten.

Laat geen spullen op de vloer (bij de bestuurder) liggen. In geval van plotseling remmen zouden deze onder de pedalen terecht kunnen komen, waardoor de bestuurder deze niet meer goed kan bedienen.

VOORSTOELEN ZONDER ELEKTRISCHE VERSTELLING (2/3)

Om de lendensteun van de stoel te verstellen

Zet de hendel ***4*** lager voor een steviger ondersteuning en hoger voor een zwakkere.

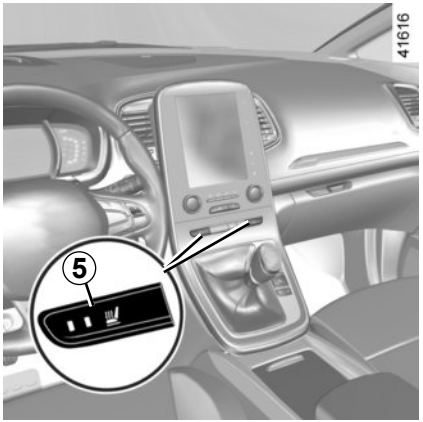

Stoelverwarming

Contact aan:

– Door één keer drukken op de schakelaar ***5*** van de gewenste stoel schakelt de stoelverwarming op de hoogste stand in. Beide geïntegreerde waarschuwingslichtjes op de schakelaar gaan branden;

– door een tweede keer te drukken schakelt de stoelverwarming op de laagste stand in. Eén geïntegreerd waarschuwingslampje gaat branden;

– druk een derde keer om de verwarming uit te schakelen.

Voer deze verstellingen uitsluitend uit als de auto stilstaat.

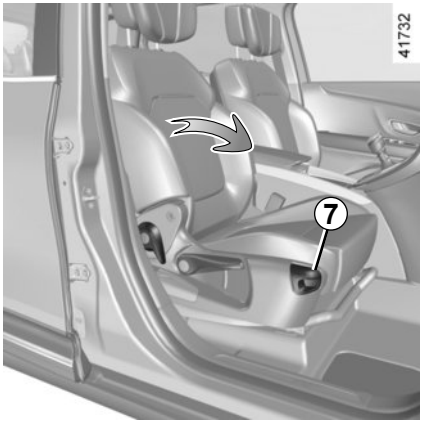

Stand “tafelblad”

Afhankelijk van de auto kan de rugleuning aan passagierskant neergeklapt worden op het zitkussen en zo als tafelblad gebruikt worden.

– Druk de hoofdsteun omlaag;
– schuif de stoel naar achteren;
– plaats de zitting zo laag mogelijk;
– Trek aan de handgreep **7** en laat de rugleuning helemaal zakken.

Maak, voor uw veiligheid, de vervoerde voorwerpen vast als de stoel als tafelblad wordt gebruikt.

Als u de passagiersstoel als tafel gebruikt, mag u de 2 zitplaatsen juist achter deze stoel niet gebruiken.

Houd de rugleuning van de stoel goed tegen wanneer u de stoel in de tafelstand wilt zetten.

Verwondingsgevaar

Wanneer de voorstoel in de tafelstand is geplaatst, moet de passagiersairbag airbag voorin worden gedeactiveerd (zie «Kinderveiligheid: inschakelen, uitschakelen van de passagiersairbag voorin airbag» in hoofdstuk 1).

Gevaar van ernstige verwonding als voorwerpen die zijn geplaatst op de rugleuning in de tafelstand, worden weggeslingerd wanneer de airbagairbag wordt geactiveerd.

Deze voorschriften staan ook op het etiket (op het dashboard) en de markeringen (op de voorruit).

Terugplaatsen van de stoel

Zorg dat er geen voorwerp het bewegen van de stoel hindert.

Het is **essentieel** om aan de handgreep te trekken **7** om de rugleuning weer omhoog te zetten. Controleer of de stoel goed vaststaat.

Voer deze verstellingen uitsluitend uit als de auto stilstaat.

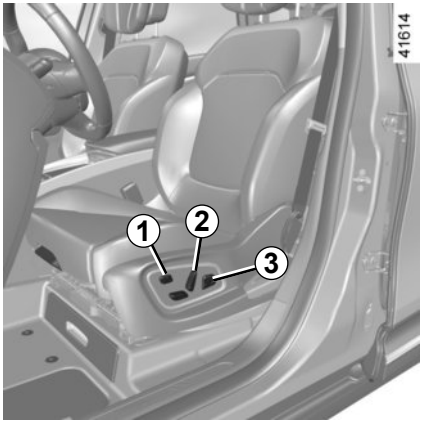

Voor auto's die hiermee zijn uitgerust, kunt u met de schakelaar ***1*** het menu stoelen openen vanaf het bedieningsscherm (raadpleeg de volgende bladzijden).

Rugleuning verstellen

Om de helling van de rugleuning te verstellen, beweegt u de bovenkant van de schakelaar ***2*** naar voren of naar achteren.

Lendensteun van de bestuurdersstoel verstellen

Beweeg de schakelaar ***3*** naar voren, naar achteren, naar boven of naar beneden.

Let er op dat de rugleuningen van de stoelen goed vergrendeld zijn.

Voer deze verstellingen uitsluitend uit als de auto stilstaat.

Let er op dat de rugleuningen van de stoelen goed vergrendeld zijn.

Voor een optimale werking van de autogordels moet u de rugleuningen niet te veel achterover zetten.

Laat geen voorwerpen op de vloer (voor de bestuurder) liggen. In geval van plotseling remmen zouden deze onder de pedalen terecht kunnen komen, waardoor de bestuurder deze niet meer goed kan bedienen.

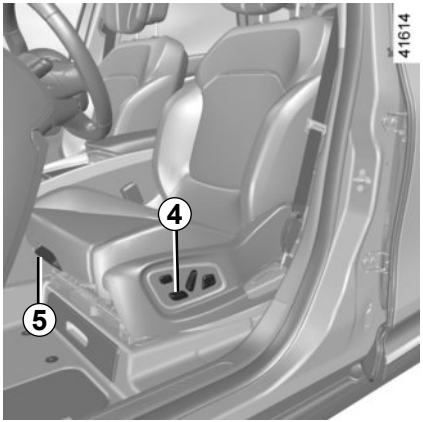

Zitting verstellen

Zitting vooruit of achteruit schuiven
Beweeg de schakelaar ***4*** naar voren of naar achteren.

Zitting hoger of lager zetten
Beweeg de achterkant van de schakelaar ***4*** omhoog of omlaag.

Om de zitting te kantelen
(afhankelijk van de auto)
Beweeg de voorkant van de schakelaar ***4*** omhoog of omlaag.

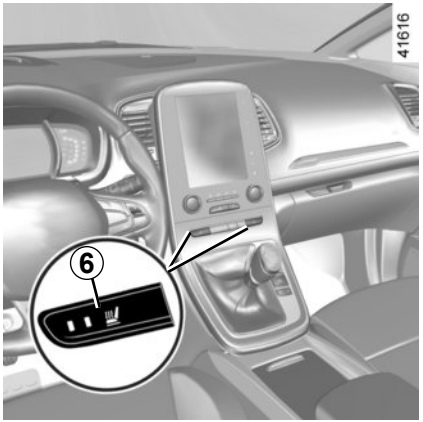

Om de lengte van de zitting af te stellen

Trek de handgreep (***5***) omhoog om te ontgrendelen. In de gewenste stand laat u de handgreep los. Controleer of de zitting vergrendeld is.

Stoelverwarming

Contact aan:

– Als u de eerste keer op de schakelaar ***6*** op de betrokken stoel drukt, wordt de hoge stand van het verwarmingssysteem geactiveerd. Beide geïntegreerde controlelampjes op de schakelaar gaan branden. Het systeem regelt de verwarming automatisch en schakelt deze uit, indien nodig.

– druk een tweede keer op de schakelaar om de verwarming in de stand laag te zetten. Een geïntegreerd waarschuwingslampje gaat branden;

– druk een derde keer om de verwarming uit te schakelen.

storingen

Als er een storing is gedetecteerd, knipperen de controle- en waarschuwingslampjes in de schakelaar ***6*** van de betreffende zitplaats of worden ze, afhankelijk van de auto, na ongeveer vijf seconden uitgeschakeld.

Raadpleeg een merkdealer.

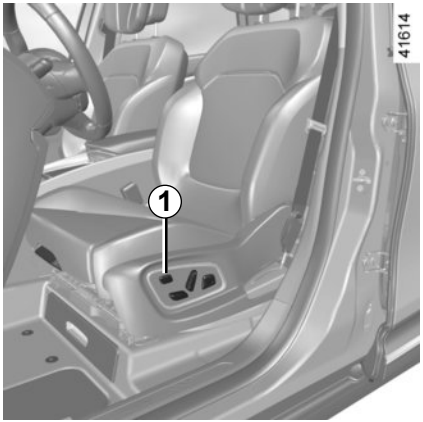

Het bedieningsscherm biedt u afhankelijk van de auto toegang tot meerdere functies van de stoelen.

Voor auto's die hiermee zijn uitgerust, kunt u met de schakelaar ***1*** rechtstreeks naar het menu "Zitplaatsen" op het bedieningsscherm gaan.

Raadpleeg de gebruiksaanwijzing van het multimediasysteem voor meer informatie.

Massage

U kunt de massagefunctie van de bestuurdersstoel of de stoel van de passagier voorin inschakelen.

Op het bedieningsscherm kiest u het menu "'Voertuig", "Zitplaatsen" en vervolgens "Massage".

Blader door het menu "Bestuurder" of "Passagier" om:

– het soort massage in te stellen (stimulerend, relaxerend of lenden);

– de intensiteit in te stellen (+ of -);

– de snelheid in te stellen (+ of -);

– de ingestelde parameters resetten. Druk op ***2*** en vervolgens op "Resetten";

– de stoelmassage in of uit te schakelen (ON of OFF).

Opmerking:

– de duur van de massage is ongeveer tien minuten. Daarna wordt de functie automatisch uitgeschakeld (terug naar stand OFF);

– de werkingsstand die u kiest in het menu Multi-Sense, kan gevolgen hebben voor de instelling van de massage (raadpleeg de informatie over Multi-Sense in hoofdstuk 3).

– Met uitgeschakelde motor wordt de massagefunctie slechts één keer uitgevoerd.

Afstellen

Op het bedieningsscherm kiest u het menu "'Voertuig", "Zitplaatsen" en vervolgens "Instellingen".

U kunt de volgende elementen in- of uitschakelen:

– gemakkelijke toegang van de bestuurder;

– gemakkelijk toegang van de passagier;

– comfortafstelling voor de passagier;

– visuele feedback van de huidige beweging.

Gemakkelijke toegang voor de bestuurder en de passagier

Druk op "ON" of "OFF" om deze functie te activeren of te deactiveren.

Als deze functie actief is, gaat de stoel gaat automatisch achteruit als de bestuurder of passagier de auto verlaat.

De passagiersstoel gaat terug naar de oorspronkelijke stand bij het sluiten van het portier.

De bestuurdersstoel keert terug in de oorspronkelijke stand als u met gesloten portier drukt op de startknop.

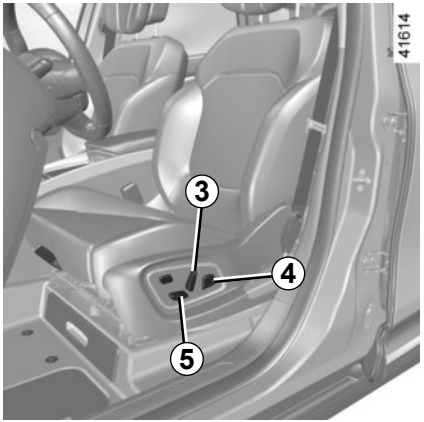

Comfortafstelling voor de passagier

Druk op "ON" of "OFF" om deze functie te activeren of te deactiveren.

Als deze functie is geactiveerd, kan de bestuurder de stoel van de passagier afstellen met de schakelaars ***3***, ***4*** en ***5***.

Stand

De zitpositie van de bestuurdersstoel kan worden opgeslagen.

De zitpositie omvat alle elektrische instellingen van het zitkussen en de rugleuning.

De zitpositie kan worden opgeslagen in het geheugen en daaruit worden opgeroepen, door op de knoppen te drukken:
– de “handsfree” RENAULT-card is gedetecteerd;
– bij het openen van het bestuurdersportier.

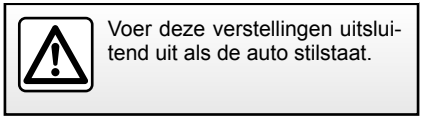

Voer deze verstellingen uitsluitend uit als de auto stilstaat.

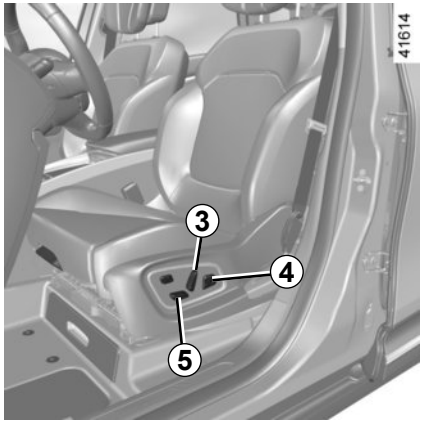

Opslaan van de zitpositie
– Stel de bestuurdersstoel af met de schakelaars ***3***, ***4*** en ***5*** (zie vorige bladzijde);
– selecteer op het bedieningsscherm het menu “Voertuig”, “Zitplaatsen”, “Instellingen” en vervolgens “Positie” en selecteer daarna “Opslaan”.

De zitpositie van de bestuurder wordt in het geheugen opgeslagen.

Oproepen van de zitpositie

Selecteer terwijl de auto **stilstaat** het menu “Voertuig”, “Zitplaatsen”, “Instellingen” en vervolgens “Positie” op het bedieningsscherm, selecteer “Oproepen” en bevestig.

NB: het oproepen van de opgeslagen zitpositie wordt onderbroken als u op één van de knoppen van de afstelling van de stoel drukt.

Tijdens het rijden, is het niet mogelijk de geheugenpositie op te roepen.

Gebruik tijdens het rijden altijd de autogordel. Bovendien dient u zich te houden aan de wetgeving van het land waarin u zich bevindt.

verkeerd afgestelde of gedraaide autogordels kunnen bij een ongeval letsel veroorzaken.

Gebruik één autogordel per persoon, kind of volwassene.

Zwangere vrouwen moeten ook hun gordel dragen. Let in dat geval op dat de heupgordel niet te veel op de onderbuik drukt, zonder de gordel te los te dragen.

Stel, voordat u start de juiste zithouding af, en daarna voor alle inzittenden de autogordel om de beste bescherming te krijgen.

De juiste zithouding

- **Ga goed diep in uw stoel zitten** (na uw mantel, jas, enz. uitgetrokken te hebben). Dit is belangrijk voor een goede ondersteuning van de rug;
- **verschuif de stoel zodat u makkelijk bij de pedalen kunt komen.** Plaats de stoel zo ver naar achteren dat u het koppelingspedaal nog net geheel kunt indrukken. Stel de rugleuning zo af dat u de armen moet strekken om bij de bovenkant van het stuurwiel te kunnen komen;
- **stel de hoofdsteun af.** De afstand tussen de hoofdsteun en uw achterhoofd moet zo klein mogelijk zijn;
- **stel de hoogte van het zitkussen af.** Verstel het kussen om een zo goed mogelijk zicht op het verkeer te hebben;
- **stel de stand van het stuurwiel af.**

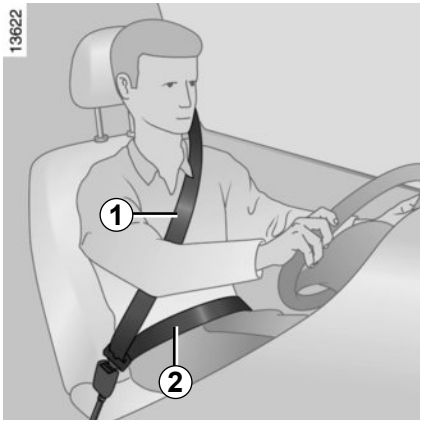

Afstellen van de autogordel

Ga goed tegen de rugleuning aan zitten.

De band van de schoudergordel ***1*** moet zo dicht mogelijk langs de hals over de schouder lopen, zonder dat de gordel de hals raakt.

De band van de heupgordel ***2*** moet vlak over de heupen langs het bekken lopen.

De autogordel moet zo direct mogelijk tegen het lichaam gedragen worden. Bijv. niet over te dikke kleding of over ertussen gestoken voorwerpen, enz.

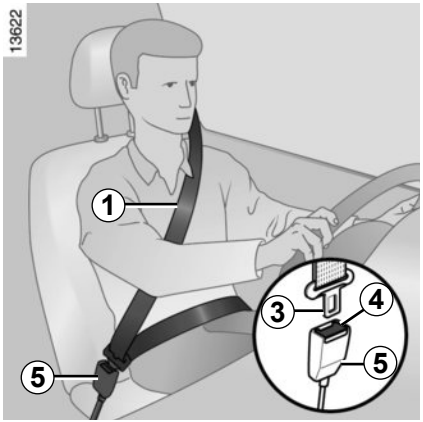

Vergrendelen

Trek de riem **langzaam en rustig** over u heen en druk de gesp ***3*** in de sluiting ***5*** (controleer de vergrendeling door aan de gesp ***3*** te trekken).
Als de gordel blokkeert, laat hem dan een stuk teruggaan en rol hem opnieuw af.
Als de autogordel compleet is geblokkeerd, trek dan langzaam, maar krachtig, aan de gordel om deze ongeveer 3 cm naar buiten te trekken. Laat hem zichzelf oprollen en rol hem opnieuw af.
Als het probleem aanhoudt, dient u een merkdealer te raadplegen.

Waarschuwingslampje autogordel van de bestuurder vergeten en, afhankelijk van de auto, van de voorpassagier
Dit licht op de binnenspiegel of, afhankelijk van de auto, op het centrale display op bij het starten van de motor. Daarna, als de gordel van de bestuurder of de passagier voorin (als deze stoel bezet is) niet is vastgemaakt en de auto ongeveer 20 km/uur bereikt, knippert het en klinkt er gedurende ongeveer 2 minuten een geluidssignaal.
NB: een voorwerp op de zitting van de passagiersstoel kan in sommige gevallen het waarschuwingslampje inschakelen.

Waarschuwing achtergordel niet vastgemaakt (afhankelijk van de auto)

Het controlelampje licht het instrumentenpaneel op, samen met het overzicht ***6***, gedurende 30 seconden na het starten van de auto, het openen van een portier of het vastmaken/losmaken van een autogordel achter.

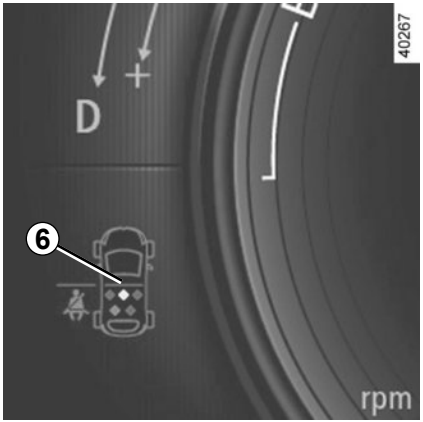

Controleer of de passagiers achter goed vastgemaakt zijn en het aantal vastgemaakte gordels overeenkomt met het aantal bezette plaatsen op de achterstoelen.

Afhankelijk van de auto, op de afbeelding ***6***:
– groen: autogordel vastgemaakt
– rood: autogordel niet vastgemaakt.

Ontgrendelen

Druk op de knop ***4***, de gordel wordt door het oprolmechanisme teruggetrokken. Begeleid hem.

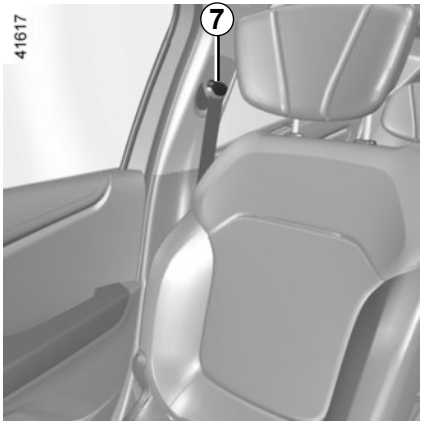

Hoogteverstelling van de gordel van de voorstoelen

Verplaats de knop **7** om de hoogte van de gordel zo af te stellen dat de riem van de borstkas loopt zoals hiervoor is aangegeven. Druk op de knop **7** en zet de hoofdsteun omhoog of omlaag. Controleer na het afstellen of de knop weer goed is vergrendeld.

De volgende raadgevingen gelden voor de autogordels voor en achter.

– Verander niets aan de oorspronkelijke onderdelen van het veiligheidsmechanisme: gordels, stoelen en de bevestigingen ervan. Raadpleeg een merkdealer voor het monteren van bv. een kinderzitje.

– Zorg dat er geen voorwerpen tussen de riemen worden gestoken die speling kunnen veroorzaken (wasknijpers, klemmetjes, enz.): een autogordel die te los zit, kan verwondingen veroorzaken in geval van een ongeluk.

– Draag nooit de schoudergordel achter de rug of onder de arm langs aan de kant van het portier.

– Een autogordel mag nooit door meer personen tegelijk gebruikt worden; sla uw gordel nooit om een baby of een kind heen dat op uw schoot zit.

– De gordel mag niet gedraaid zijn.

– Na een botsing moet u de gordels laten controleren en indien nodig vervangen. Gordels die beschadigingen vertonen moeten ook worden vervangen.

– Let op dat de gesp van de gordel in de juiste sluiting vastzit.

– Zorg dat er geen voorwerp in de sluiting van de gordel kan komen waardoor de werking belemmerd wordt.

– Let er bij het terugplaatsen van de achterbank op dat de autogordels en sluitingen goed zitten, zodat deze weer op de juiste wijze kunnen worden gebruikt.

– Zorg dat u de sluiting goed plaatst (deze mag niet verborgen of bedekt worden door of blijven haken achter personen of voorwerpen).

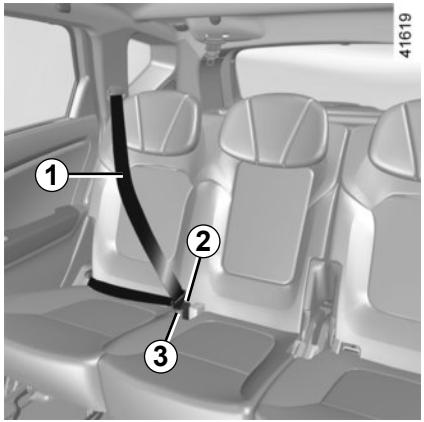

Achterstoelen zijkant tweede rij

Rol de gordel ***1*** langzaam af.

Klik de verschuifbare gesp ***2*** in de bijbehorende rode sluiting ***3***.

Gebruiksmogelijkheden van de achterstoelen

Raadpleeg paragraaf “gebruiksmogelijkheden van de achterstoelen” in hoofdstuk 3.

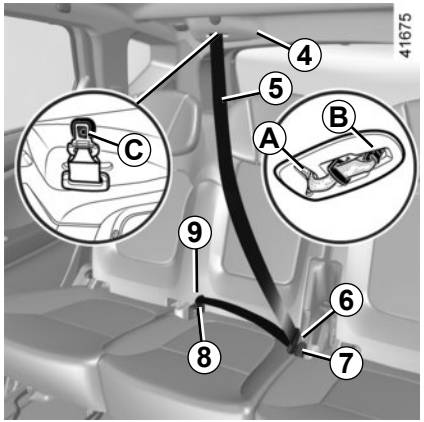

Achterstoel midden tweede rij

Trek de gordel ***5*** langzaam uit zijn houder ***4***.

Klik de gesp ***9*** vast in de zwarte sluiting ***8***.

Klik de laatste verschuifbare gesp ***6*** in de rode sluiting ***7***.

Als u de gordel wilt opbergen, begeleidt u deze tot in de houder ***4*** en plaatst u de twee gespen in de respectieve houders ***A*** en ***B*** of, afhankelijk van de auto, haakt u de gesp ***9*** aan de magneet ***C***.

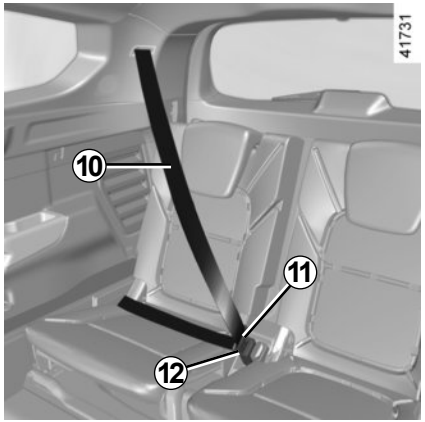

Achterstoelen derde rij (uitvoeringen 7 zitplaatsen)

Rol de gordel ***10*** langzaam af.

Klik de gesp ***11*** vast in de bijbehorende zwarte sluiting ***12***.

Controleer of de autogordels achterin nog goed op hun plaats zitten en goed werken na elke verandering aan de achterstoelen.

Afhankelijk van de auto, kunnen deze bestaan uit:

- **gordelspanners van het oprolmechanisme van de autogordel;**
- **gordelspanners van de heupgordel;**
- **krachtbegrenzers voor de bescherming van de borstkas;**
- airbags - **Bestuurder en passagier voorin**

Deze voorzieningen worden gelijktijdig of afzonderlijk, afhankelijk van de ernst van de aanrijding, geactiveerd bij een frontale botsing.

Afhankelijk van de ernst van de aanrijding, kan het systeem de volgende middelen activeren:

- de blokkering van de autogordel;
- de gordelspanner van het oprolmechanisme van de autogordel (die in werking komt om de speling van de autogordel op te heffen);
- de gordelspanner van de heupgordel drukt de inzittende vast op zijn stoel;
- voorin airbag.

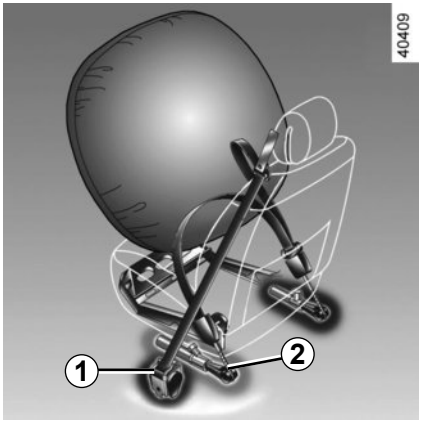

Gordelspanners

De gordelspanners dienen ervoor om de autogordel strak tegen het lichaam te trekken en daardoor de inzittende in zijn stoel te drukken wat de effectiviteit van de gordel verhoogt.

Bij contact aan, kan tijdens een ernstige frontale aanrijding, afhankelijk van de ernst van de schok, het systeem de volgende onderdelen activeren:

- de gordelspanner van het oprolmechanisme van de autogordel ***1*** die de gordel direct strak trekt;
- de gordelspanner van de heupgordel ***2*** op de voorstoelen.

- Laat al deze veiligheidsvoorzieningen controleren na een aanrijding.
- Het is streng verboden zelf werkzaamheden uit te voeren aan het gehele systeem (gordelspanners, airbags, rekeneenheden, bedrading) of deze in een andere auto over te zetten.
- Om te voorkomen dat het systeem onopzettelijk wordt geactiveerd en verwondingen veroorzaakt, mag uitsluitend deskundig personeel van de merkdealer aan de airbags werken.
- Het elektrische ontstekingsmechanisme van de gordelspanners mag uitsluitend door speciaal opgeleid personeel met speciaal gereedschap worden gecontroleerd.
- Laat de gaspatronen van de gordelspanners en de airbags door een merkdealer verwijderen voordat de auto wordt gesloopt.

Krachtbegrenzer

Vanaf een bepaalde hevigheid van de schok van de aanrijding komt dit mechanisme in werking om de kracht die de gordel op het lichaam uitoefent te begrenzen tot een draaglijk niveau.

Airbags bestuurder en passagier

Deze bevindt zich bij de linker en rechter voorstoel.

De aanwezigheid van deze uitrusting wordt aangegeven met het woord “airbag” op het stuurwiel, het dashboard (in de zone van de airbag ***A***) en, afhankelijk van de auto, een pictogram aan de onderkant van de voorruit.

Elk airbagsysteem bestaat uit:

– een airbag en een gaspatroon in het stuurwiel voor de bestuurder en in het dashboard voor de passagier voorin;

– een rekeneenheid die het systeem bewaakt en de elektrische ontsteking van de gaspatroon bestuurt;

– aparte opname-elementen;

– een gemeenschappelijk waarschuwingslampje op het instrumentenpaneel.

Bij het afgaan van de airbag vindt een explosie plaats. Daarom komen bij het ontplooien van de airbag warmte en rook vrij zonder enig brandgevaar en klinkt er een luide knal. De airbag die onmiddellijk naar buiten komt, kan ongevaarlijke, lichte schaafwonden of ander ongemak veroorzaken.

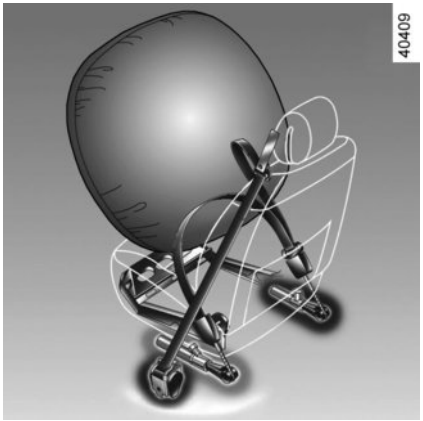

Werking

Het systeem werkt alleen als het contact aanstaat.

Bij een zware frontale aanrijding, worden de airbags snel opgeblazen om de klap van het hoofd en de borstkas van de bestuurder tegen het stuurwiel en van de passagier tegen het dashboard op te vangen. Daarna lopen de airbags direct weer leeg om het verlaten van de auto niet te bemoeilijken.

Storingen

Dit controlelampje licht op bij het starten van de motor en dooft na ongeveer drie secondes.

Als het niet oplicht bij het aanzetten van het contact of als blijft branden, wijst dit op een storing in het systeem.

Raadpleeg zo spoedig mogelijk een merkdealer.

Wacht u hier te lang mee dan betekent dat, dat de bescherming in de tussenliggende periode misschien niet optimaal is.

AANVULLENDE VOORZIENINGEN OP DE VOORGORDEL (4/4)

Hier volgt een aantal aanwijzingen om elke belemmering bij het opblazen van de airbag of verwonding door rondvliegende voorwerpen te voorkomen.

Waarschuwingen met betrekking tot de airbag van de bestuurder

– Verander niets aan het stuurwiel of de naafdop.

– Dek de naafdop niet af.

– Bevestig geen voorwerpen (speldjes, logo, klokje, telefoonsteun, enz.) op het stuurwiel.

– Het stuurwiel mag niet worden gedemonteerd. Uitsluitend speciaal opgeleide monteurs van de merkdealer mogen deze werkzaamheden uitvoeren.

– Ga niet te dicht achter het stuurwiel zitten, maar rijd met licht gebogen armen (raadpleeg de paragraaf “Afstellen juiste zithouding” in hoofdstuk 1). Zo blijft er voldoende ruimte over voor een goede en effectieve bescherming door de werking van de airbag.

Waarschuwingen inzake de passagiers airbag

– Plak of bevestig niets op het dashboard (speldjes, logo’s, klokjes, telefoonhouder enz.) in de airbagzone.

– Houd de ruimte tussen het dashboard en de voorpassagier vrij (geen dier of pakjes op schoot, geen paraplu of wandelstok tegen het dashboard zetten).

– Laat de passagier nooit zijn voeten op het dashboard of de stoel leggen. Dit kan zeer gevaarlijk zijn. Kom niet te dicht (met knieën, hoofd of handen) bij het dashboard.

– Schakel de aanvullende veiligheidsvoorzieningen van de autogordel van de passagier voorin direct weer in na het verwijderen van een kinderzitje, om de bescherming van de passagier te garanderen in geval van een botsing.

HET IS VERBODEN EEN KINDERZITJE ACHTERSTEVOREN OP DE PASSAGIERSSTOEL VOOR TE PLAATSEN ZOLANG DE AIRBAGS VAN DE VOORPASSAGIER NIET UITGESCHAKELD ZIJN.

(Zie “Kinderveiligheid: uitschakelen, inschakelen van de passagiersairbag voorin” in hoofdstuk 1)

Krachtbegrenzer

Deze zijn bevestigd aan de achterstoelen aan de zijkant van de tweede rij.

Vanaf een bepaalde hevigheid van de schok van de aanrijding komt dit mechanisme in werking om de kracht die de gordel op het lichaam uitoefent te begrenzen tot een draaglijk niveau.

– Laat al deze veiligheidsvoorzieningen controleren na een aanrijding.

– Het is streng verboden zelf werkzaamheden uit te voeren aan het gehele systeem (airbags, rekeneenheden, bedrading) of deze in een andere auto over te zetten, zelfs als deze identiek is.

– Om te voorkomen dat het systeem onopzettelijk wordt geactiveerd en verwondingen veroorzaakt, mag uitsluitend deskundig personeel van de merkdealer aan de airbags werken.

Zijdelingse Airbags

Deze airbag is in de voorstoelen geplaatst en wordt aan de zijkant van de stoelen (kant van de deur) geactiveerd om de inzittenden te beschermen in geval van een ernstige aanrijding tegen de zijkant.

ZijruitAirbags

Dit zijn airbag die zich aan de zijkant boven bevinden en die zich ontplooien langs de zijruiten van het voor- en achterportier om de inzittenden bij een hevige botsing tegen de zijkant te beschermen.

Afhankelijk van de auto, geeft een pictogram op de voorruit aan dat er aanvullende veiligheidsvoorzieningen (airbags, gordelspanners, enz.) aanwezig zijn in het interieur.

Waarschuwing over de zijairbag

– **Stoelhoezen:** voor de stoelen met een airbag zijn stoelhoezen nodig die speciaal voor uw auto zijn ontworpen. Raadpleeg een merkdealer om te weten of dergelijke hoezen leverbaar zijn. Het gebruik van andere hoezen (of hoezen die bestemd zijn voor een ander model) kan de goede werking van deze airbags belemmeren en daardoor de veiligheid van de inzittenden in gevaar brengen.

– Plaats voorin geen accessoires, voorwerpen of dieren tussen de rugleuning, het portier en de interieurbekleding. Bedek de rugleuning van de stoel ook niet met voorwerpen zoals kleding of accessoires. De airbag werkt hierdoor mogelijk niet goed of kan verwondingen veroorzaken wanneer de airbag wordt geactiveerd.

– Demontage of wijziging van de stoel en de interieurbekleding is verboden, tenzij dit gebeurt door deskundig personeel van de merkdealer.

AANVULLENDE BEVESTIGINGSMIDDELEN

Hier volgt een aantal aanwijzingen om elke belemmering bij het opblazen van de airbag of verwonding door rondvliegende voorwerpen te voorkomen.

De airbag is bedoeld als aanvulling op de werking van de autogordel. De airbag en de autogordel vormen één veiligheidssysteem. De gordel moet altijd worden gedragen. Het niet-dragen kan bij een ongeval de inzittenden blootstellen aan zware verwondingen. Dit kan ook het risico op lichte oppervlakkige wonden bij het opblazen van de airbag verergeren, hoewel dergelijke kleine verwondingen nooit zijn uitgesloten bij gebruik van een airbag.

Bij een botsing, zelfs een zware, tegen de achterkant of bij het over de kop gaan van de auto worden de airbags of de gordelspanners niet altijd geactiveerd. Zware stoten onder de auto veroorzaakt door stoepen, gaten in het wegdek, stenen, kunnen de airbagsystemen activeren.

– **Het is streng verboden** zelf werkzaamheden uit te voeren aan airbags, gordelspanners rekeneenheid, bedrading, enz. Deze mogen uitsluitend door speciaal opgeleide monteurs van de merkdealer worden gecontroleerd en gerepareerd.

– Om te voorkomen dat de airbag(s) ten onrechte wordt/worden opgeblazen of juist niet als dat wel nodig zou zijn, mag uitsluitend deskundig personeel van de merkdealer aan het systeem werken.

– Laat het airbagsysteem controleren na een aanrijding of (een poging tot) diefstal van de auto.

– Als u de auto uitleent of verkoopt, breng de nieuwe berijder/eigenaar dan op de hoogte van deze bijzonderheden door hem dit instructieboekje bij de auto te leveren.

– Laat de gaspatro(o)n(en) door een merkdealer verwijderen voordat de auto wordt gesloopt.

Vervoer van kinderen

U dient zich te houden aan de wetgeving van het land waarin u zich bevindt.

Het kind moet, net als een volwassene, altijd correct zitten en zijn vastgemaakt, ongeacht het traject. U bent verantwoordelijk voor de kinderen die u vervoert.

Een kind is geen volwassene in miniatuurformaat. Het staat bloot aan specifieke letselrisico's doordat de spieren en botten nog in de groei zijn. De autogordel alleen is niet geschikt voor het vervoer. Gebruik het juiste kinderzitje en gebruik het correct.

Om het openen van de portieren te voorkomen, gebruikt u de "Kinderveiligheid" (raadpleeg de paragraaf "Openen en sluiten van de portieren" in hoofdstuk 1).

Een botsing met 50 km/u komt overeen met een val van 10 meter hoogte. Het niet vastmaken van een kind is hetzelfde als het laten spelen op een balkon zonder balustrade op de vierde verdieping!
Houd een kind nooit in uw armen. Bij een ongeluk zal u het niet kunnen tegenhouden, zelfs niet als u zelf in uw gordel vastzit.
Als uw auto betrokken is geweest bij een verkeersongeluk, moet u het kinderzitje vervangen en de gordels en de ISOFIX verankeringen laten controleren.

Verantwoordelijkheid van de bestuurder tijdens het parkeren of stoppen van de auto

Laat nooit, zelfs niet eventjes, een kind, een afhankelijke volwassene of een dier in de auto achter als u deze verlaat.

Het kan zichzelf of anderen in gevaar brengen door bijvoorbeeld de motor te starten, door organen te bedienen zoals bijvoorbeeld de ruitbediening, of de portieren te vergrendelen.

Bovendien kan bij warm en/of zonnig weer de temperatuur in het interieur heel erg snel oplopen.

LEVENSGEVAAR OF GEVAAR VAN ERNSTIG LETSEL.

Gebruik van een kinderzitje

De bescherming die het kinderzitje biedt is afhankelijk van zijn capaciteit om het kind vast te houden en van de installatie ervan. Door een verkeerde installatie komt de bescherming van het kind in gevaar bij krachtig remmen of een botsing.

Controleer voordat u een kinderzitje koopt, of het voldoet aan de wettelijke eisen van het land waar u zich bevindt en of het gemonteerd kan worden in uw auto. Raadpleeg een merkdealer om te weten welke zitje geadviseerd worden voor uw auto.

Lees, vóór het monteren van een kinderzitje, de gebruiksaanwijzing en houd u aan de instructies. Neem, bij problemen met het installeren, contact op met de fabrikant van de uitrusting. Bewaar de gebruiksaanwijzing bij het zitje.

Geef het goede voorbeeld door uw gordel vast te maken en leer uw kind:
– zich correct vast te maken,
– in en uit te stappen aan de andere kant van het verkeer.

Gebruik geen tweedehands kinderzitje of zonder gebruiksaanwijzing.

Let op dat niets in de buurt van het kinderzitje de installatie ervan belemmert.

Laat een kind nooit onbewaakt achter in de auto.

Controleer of uw kind altijd vastzit en het harnas of de gordel correct is afgesteld en aangepast. Vermijd te dikke kleding waardoor ruimte tussen de riemen kan ontstaan.

Zorg ervoor dat uw kind zijn hoofd of armen niet uit het raam kan steken.

Controleer regelmatig de juiste houding van het kind, met name als het slaapt.

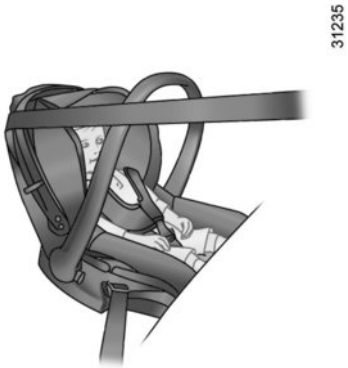

Kinderzitje “achterstevoren”
Het hoofd van een baby is, naar verhouding, zwaarder dan dat van een volwassene en de nek is zeer kwetsbaar. Vervoer het kind zo lang mogelijk in deze stand (minstens tot het 2 jaar is). Zo worden het hoofd en de nek ondersteund.
Kies een omhullend zitje voor een betere bescherming opzij en vervang het zodra het hoofd van het kind boven het kuipzitje uitsteekt.

Kinderzitje “vooruit”
Het hoofd en de buik van een kind zijn de lichaamsdelen die het meest beschermd moeten worden. Een vooruit geplaatst kinderzitje dat stevig in de auto is vastgezet, vermindert het risico dat het kind zijn hoofd stoot. Vervoer uw kind in een vooruit geplaatst zitje met een harnas als de lengte van het kind dat toelaat.
Kies voor een kuipzitje voor een betere zijdelingse bescherming.

Zittingverhogers
Vanaf 15 kg of 4 jaar kan een kind reizen op een zittingverhoger waarmee de autogordel kan worden aangepast aan zijn lichaamsbouw. De zitting van de verhoger moet geleiders hebben die de gordel over de heupen van het kind en niet over de buik laten lopen. Een in hoogte verstelbare rugleuning met een gordelgeleider wordt geadviseerd om de gordel op het midden van de schouder te plaatsen. Deze mag nooit over de hals of over de armen lopen.
Kies een omhullend zitje voor een betere bescherming opzij.

KINDERVEILIGHEID: keuze van de bevestiging van het kinderzitje (1/3)

Er zijn twee bevestigingssystemen voor kinderzitjes: met de autogordel of met het ISOFIX systeem.

Bevestiging met de autogordel

De autogordel moet worden afgesteld om goed te kunnen werken bij krachtig remmen of bij een botsing.

Laat de gordel lopen zoals de fabrikant van het kinderzitje voorschrijft.

Controleer altijd de vergrendeling van de autogordel door eraan te trekken en zet hem daarna zo strak mogelijk door op het kinderzitje te drukken.

Controleer of het zitje goed vastzit door het zitje naar links/rechts en naar voren/achteren te bewegen: het zitje moet stevig vast blijven zitten.

Controleer of het kinderzitje niet dwars is geïnstalleerd en niet tegen een ruit rust.

Gebruik geen kinderzitje dat de gordel waarmee het vastzit zou kunnen losmaken: het onderstel van het zitje mag niet op de gesp en/of de sluiting van de gordel rusten.

De autogordel mag nooit losgemaakt of verdraaid worden. Laat de gordel nooit onder de armen of achter de rug lopen.
Controleer of de gordel niet beschadigd is door scherpe randen.
Als de autogordel niet normaal werkt, kan deze het kind niet beschermen. Raadpleeg een merkdealer. Gebruik deze zitplaats niet zolang de gordel niet is gerepareerd.

Bevestiging met ISOFIX **systeem**

Goedgekeurde kinderzitjes ISOFIX zijn gestandaardiseerd volgens de huidige regelgeving als één van de vier onderstaande gevallen van toepassing is:

– universeel ISOFIX 3-punts vooruit;

– semi-universeel ISOFIX 2-punts;

– Specifiek;

– i-Size Met:
  – een gordel die aan de derde ring van de betreffende stoel wordt vastgemaakt;
  – of een steun die op de vloer van de auto rust, geschikt voor de goedgekeurde stoel i-Size, met als bedoeling te voorkomen dat het kinderzitje beweegt bij een botsing.

Controleer in het laatste geval of uw kinderzitje geïnstalleerd kan worden door de lijst van geschikte auto’s te raadplegen.

Bevestig het kinderzitje met de ISOFIX grendels als het deze heeft. Het ISOFIX systeem garandeert een gemakkelijke, snelle en veilige montage.

Het ISOFIX systeem bestaat uit 2 ringen en, in sommige gevallen, een derde ring.

Verander niets aan de onderdelen van het oorspronkelijk gemonteerde systeem: gordels, ISOFIX, stoelen en de bevestigingen ervan.

Voordat u een ISOFIX kinderzitje installeert dat u hebt gekocht voor een andere auto, moet u nagaan of het geïnstalleerd mag worden. Raadpleeg de lijst van de fabrikant van het zitje waarop de auto's staan waarin het zitje gebruikt mag worden.

De ISOFIX verankeringen mogen alleen gebruikt worden voor kinderzitjes met het ISOFIX systeem. Bevestig nooit andere kinderzitjes, noch de gordel of andere voorwerpen op deze verankeringspunten. Controleer of niets in de weg zit bij de verankeringspunten.

Als uw auto betrokken is geweest bij een verkeersongeluk, moet u de ISOFIX verankeringen laten controleren en het kinderzitje vervangen.

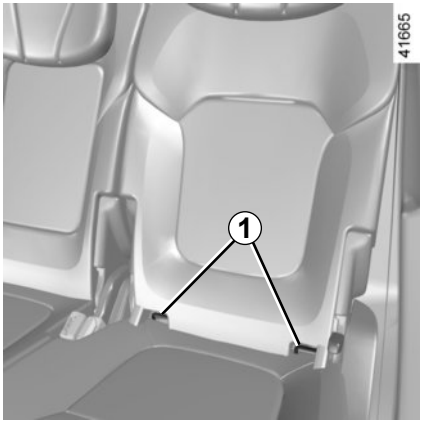

Bevestiging met het ISOFIX systeem (vervolg)
De twee ringen ***1*** bevinden zich tussen de rugleuning en de zitting van de stoel en zijn te herkennen aan een markering.

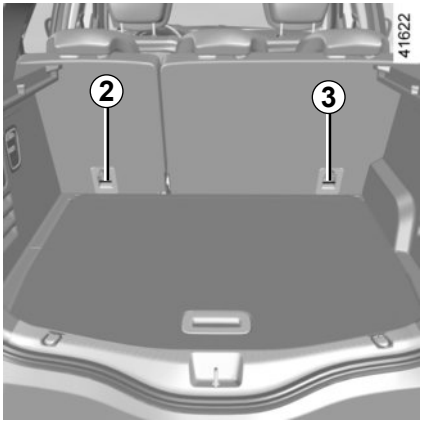

Zitplaatsen achter aan de zijkanten

De derde ring ***2*** of ***3*** wordt gebruikt voor het vastmaken van de bovenste riem van bepaalde stoelen ISOFIX.

De ringen bevinden zich op de rugleuningen van de achterstoelen en zijn te herkennen aan het symbool .

Controleer of de rugleuning van het vooruit geplaatste kinderzitje goed tegen de rugleuning van de stoel in de auto is geplaatst. In dit geval rust het kinderzitje niet altijd op de zitting van de stoel in de auto.

U **moet** de riem van het kinderzitje aan de bijbehorende ring bevestigen.

U mag geen ander bevestigingspunt gebruiken.

KINDERVEILIGHEID: installatie van het kinderzitje, algemeen (1/2)

Op bepaalde zitplaatsen mogen geen kinderzitjes bevestigd worden Op het schema op de volgende bladzijde ziet u waar u een kinderzitje mag bevestigen.

Monteer het kinderzitje bij voorkeur op een zitplaats achterin.

Controleer of het kinderzitje of de voeten van het kind het goed vergrendelen van de voorstoel niet belemmeren. Raadpleeg de paragraaf “Voorstoel” in hoofdstuk 1.

Controleer of het kinderzitje, door het installeren ervan in de auto, niet loskomt van het onderstel.

Als u de hoofdsteun moet verwijderen, berg deze dan goed op zodat deze niet in een projectiel kan veranderen bij krachtig remmen of een botsing.

Maak het kinderzitje altijd goed vast aan de auto, ook als het niet in gebruik is, zodat het niet in een projectiel kan veranderen bij krachtig remmen of een botsing.

De genoemde types kinderzitjes zijn niet overal leverbaar. Controleer, voordat u een ander kinderzitje gebruikt, bij de fabrikant of het gemonteerd kan worden.

Op zitplaats voorin

Het vervoer van een kind op de plaats van de voorpassagier is niet in alle landen toegestaan. Raadpleeg de geldende wetgeving en volg de aanwijzingen van het schema op de volgende bladzijde.

Voordat u een kinderzitje op deze plaats installeert (indien dit toegestaan is)
- zet de autogordel zo ver mogelijk naar beneden;
- schuif de stoel zo ver mogelijk naar achteren;
- zet de rugleuning enigszins schuin (ongeveer 25°);
- zet de zitting, indien mogelijk, zo ver mogelijk omhoog.

Zet de hoofdsteun van de stoel in ieder geval maximaal omhoog zodat hij het kinderzitje niet hindert (raadpleeg de paragraaf “Hoofdsteunen voor” in hoofdstuk 1).

Na de installatie van het kinderzitje kan de stoel zo nodig naar voren worden geschoven (om op de achterbank voldoende plaats te laten voor de passagiers of andere kinderzitjes). Een kinderzitje dat achterstevoren staat, mag het dashboard niet raken of niet in maximale naar voren geschoven positie staan.

Wijzig de andere afstellingen niet meer na het installeren van het kinderzitje.

LEVENSGEVAAR OF RISICO OP ERNSTIG LETSEL: controleer voordat u een kinderzitje achterstevoren op deze stoel bevestigt, of de airbag is uitgeschakeld (zie “Kinderveiligheid: uitschakelen, inschakelen van de passagiersairbag voorin” in hoofdstuk 1).

Zitplaats achterin

Een reiswieg wordt dwars in de auto geïnstalleerd en neemt ten minste twee zitplaatsen in beslag. Plaats het hoofd van het kind aan de tegenover het portier gelegen kant.

Zet de voorstoel van de auto zo ver mogelijk naar voren om een kinderzitje achterstevoren te installeren, en zet deze daarna zo ver mogelijk terug zonder dat deze tegen het kinderzitje komt.

Voor de veiligheid van het vooruit geplaatste kind:
– Zet de desbetreffende stoel zo ver mogelijk naar achteren;
– Zet de stoel voor het kind naar voren en stel de positie van de rugleuning in om contact tussen de stoel en de benen van het kind te vermijden.

Verwijder in ieder geval de hoofdsteun van de stoel achteraan waarop het kinderzitje is geplaatst (raadpleeg de paragraaf “Hoofdsteunen achter” in hoofdstuk 3). Zet de stoel van de auto indien nodig zo ver mogelijk naar achteren. Dit moet gebeuren voordat u het kinderzitje plaatst.
Controleer of het kinderzitje goed tegen de rugleuning van de stoel van de auto rust.

Voor auto’s met zeven zitplaatsen moet u de achterstoelen van de tweede rij zo veel mogelijk naar voren zetten voordat u een kind op de achterstoelen van de derde rij zet.

Bij auto’s met zeven zitplaatsen mag een kinderzitje met vloersteun nooit op de stoelen van de derde rij worden geplaatst.

Controleer of het kinderzitje of de voeten van het kind het goed vergrendelen van de voorstoel niet belemmeren. Zie “Voorstoel” in hoofdstuk 1 of “Achterstoelen” in hoofdstuk 3.

Als u een kinderzitje (groep 2 of 3 zittingverhoger) bevestigt, controleert u of de autogordels goed werken (oprollen). Zie hoofdstuk 1 “Autogordel achterin”. Pas, indien nodig de stand van de autostoel aan.

De vloer van uw auto beschikt over opbergruimtes. Controleer, voordat u een kinderzitje met poot monteert, of dit zitje hier gemonteerd kan worden. Raadpleeg de lijst met auto’s waarvoor het kinderzitje geschikt is die geleverd is bij het kinderzitje.

Risico van ernstige verwondingen bij plotseling remmen of in geval van een ongeluk.

Installatieoverzicht vijfdeursuitvoering

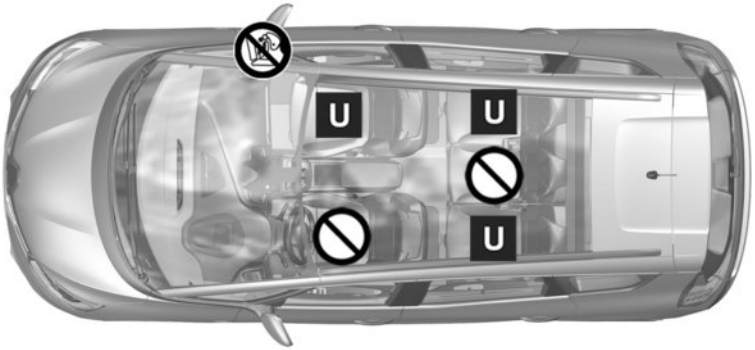

41623

Controleer de staat van de airbag voordat u een passagier laat plaatsnemen of een kinderzitje installeert.

Plaats verboden voor het installeren van een kinderzitje.

U Plaats toegelaten voor de bevestiging met de gordel van een als “Universeel” goedgekeurd zitje.

LEVENSGEVAAR OF GEVAAR VAN ERNSTIG LETSEL: controleer voordat u een kinderzitje op de plaats van de passagier voorin installeert, of de airbag wel is uitgeschakeld (raadpleeg de paragraaf “Kinderveiligheid: uitschakelen, inschakelen van de passagiersairbagairbag voorin” in hoofdstuk 1).

Door het gebruik van een niet bij de auto passend kinderveiligheidssysteem wordt de baby of het kind niet correct beschermd. Het kan ernstig of zelfs dodelijk letsel oplopen.

KINDERZITJES: bevestiging met de autogordel (2/6)

In de tabel hieronder staat dezelfde informatie als op het overzicht van de vorige bladzijde, overeenkomstig de wettelijke voorschriften.

Uitvoering vijf zitplaatsen					
Type kinderzitje	**Gewicht van het kind**	**Zitplaats voorpassagier (1) (5)**		**Zitplaatsen achter aan de zijkanten**	**Zitplaats midden achter**
		Zonder airbag of met uitgeschakelde airbag	**Met ingeschakelde airbag**		
Reiswieg dwars Groep 0	< tot 10 kg	X	X	U (2)	X
Kuipzitje achterstevoren geplaatst Groepen 0 of 0 +	< tot 10 kg en tot < 13 kg	U	X	U (3)	X
Kuipzitje/kinderzitje achterstevoren Groepen 0 + en 1	< tot 13 kg en 9 tot 18 kg	U	X	U (3)	X
Kinderzitje vooruit geplaatst Groep 1	9 tot 18 kg	U	X	U (3) (4)	X
Zittingverhoger Groepen 2 en 3	15 tot 25 kg en 22 tot 36 kg	U	X	U (3) (4)	X

(1) LEVENSGEVAAR OF GEVAAR VAN ERNSTIG LETSEL: controleer voordat u een kinderzitje op de plaats van de passagier voorin installeert, of de airbag wel is uitgeschakeld (raadpleeg de paragraaf “Kinderveiligheid: uitschakelen, inschakelen van de passagiersairbagairbag voorin” in hoofdstuk 1).

KINDERZITJES: bevestiging met de autogordel (3/6)

X = Plaats niet toegestaan voor het installeren van dit type kinderzitje.

U = Plaats toegestaan voor de bevestiging met de gordel van een in de handel verkrijgbaar als “Universeel” goedgekeurd zitje; controleer of het gemonteerd kan worden.

(2) Een reiswieg wordt dwars in de auto geïnstalleerd en neemt ten minste twee zitplaatsen in beslag. Plaats het hoofd van het kind aan de tegenover het portier van de auto gelegen kant.

(3) Zet de stoel van de auto indien nodig zo ver mogelijk naar achteren. Zet de voorstoel van de auto zo ver mogelijk naar voren om een kinderzitje achterstevoren te installeren, en zet daarna de stoel ervoor zo ver mogelijk terug zonder dat deze tegen het kinderzitje komt.

(4) Verwijder in ieder geval de hoofdsteun van de stoel achteraan waarop het kinderzitje is geplaatst. Dit moet gebeuren voordat u het kinderzitje plaatst. Raadpleeg de paragraaf “Hoofdsteunen achter” in hoofdstuk 3. Zet de stoel voor het kind naar voren en zet de rugleuning recht om contact tussen de stoel en de benen van het kind te vermijden.

(5) Zet de stoel van de auto zo ver mogelijk naar achteren en zo hoog mogelijk, en zet de rugleuning lichtjes schuin (ongeveer 25°).

KINDERZITJES: bevestiging met autogordel (4/6)

In de tabel hieronder staat dezelfde informatie als op het overzicht op de volgende bladzijden, overeenkomstig de wettelijke voorschriften.

Uitvoering met zeven zitplaatsen						
Type kinderzitje	**Gewicht van het kind**	**Zitplaats voorpassagier (1) (6)**		**Zitplaatsen zijkant achter van rij 2**	**Zitplaats midden achter van rij 2**	**Zitplaats achter van rij 3 (5)**
		Zonder airbag of met uitgeschakelde airbag	**Met ingeschakelde airbag**			
Reiswieg dwars Groep 0	< tot 10 kg	X	X	U (2)	X	X
Kuipzitje achterstevoren geplaatst Groepen 0 of 0 +	< tot 10 kg en tot < 13 kg	U	X	U (3)	X	X
Kuipzitje/kinderzitje achterstevoren Groepen 0 + en 1	< tot 13 kg en 9 tot 18 kg	U	X	U (3)	X	X
Kinderzitje vooruit geplaatst Groep 1	9 tot 18 kg	U	X	U (3) (4)	X	U (7)
Zittingverhoger Groepen 2 en 3	15 tot 25 kg en 22 tot 36 kg	U	X	U (3) (4)	X	U

(1) LEVENSGEVAAR OF GEVAAR VAN ERNSTIG LETSEL: controleer voordat u een kinderzitje op de plaats van de passagier voorin installeert, of de airbag wel is uitgeschakeld (raadpleeg de paragraaf “Kinderveiligheid: uitschakelen, inschakelen van de passagiersairbagairbag voorin” in hoofdstuk 1).

KINDERZITJES: bevestiging met autogordel (5/6)

X = Plaats niet toegestaan voor het installeren van dit type kinderzitje.

U = Plaats toegestaan voor de bevestiging met de gordel van een in de handel verkrijgbaar als “Universeel” goedgekeurd zitje; controleer of het gemonteerd kan worden.

(2) Een reiswieg wordt dwars in de auto geïnstalleerd en neemt ten minste twee zitplaatsen in beslag. Plaats het hoofd van het kind aan de tegenover het portier van de auto gelegen kant.

(3) Zet de stoel van de auto indien nodig zo ver mogelijk naar achteren. Zet de voorstoel van de auto zo ver mogelijk naar voren om een kinderzitje achterstevoren te installeren, en zet daarna de stoel ervoor zo ver mogelijk terug zonder dat deze tegen het kinderzitje komt.

(4) Verwijder in ieder geval de hoofdsteun van de stoel achteraan waarop het kinderzitje is geplaatst. Dit moet gebeuren voordat u het kinderzitje plaatst. Raadpleeg de paragraaf “Hoofdsteunen achter” in hoofdstuk 3. Zet de stoel voor het kind naar voren en zet de rugleuning recht om contact tussen de stoel en de benen van het kind te vermijden.

(5) Zet de stoel(en) vóór het kind dat op de derde rij is geplaatst zoveel mogelijk naar voren.

(6) Zet de stoel van de auto zo ver mogelijk naar achteren en zo hoog mogelijk, en zet de rugleuning lichtjes schuin (ongeveer 25°).

(7) LEVENSGEVAAR OF RISICO OP ERNSTIG LETSEL: een kinderzitje met een vloersteun mag nooit worden bevestigd.

Overzicht van de installatie uitvoering zeven zitplaatsen

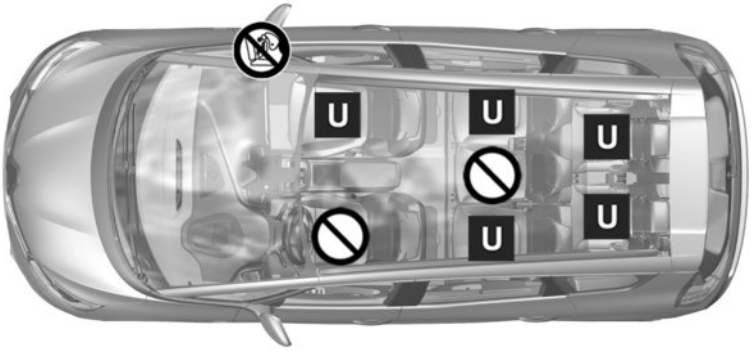

Controleer de staat van de airbag voordat u een passagier laat plaatsnemen of een kinderzitje installeert.

Plaats verboden voor het installeren van een kinderzitje.

U Plaats toegelaten voor de bevestiging met de gordel van een als “Universeel” goedgekeurd zitje.

LEVENSGEVAAR OF GEVAAR VAN ERNSTIG LETSEL: controleer voordat u een kinderzitje op de plaats van de passagier voorin installeert, of de airbag wel is uitgeschakeld (raadpleeg de paragraaf “Kinderveiligheid: uitschakelen, inschakelen van de passagiersairbagairbag voorin” in hoofdstuk 1).

Door het gebruik van een niet bij de auto passend kinderveiligheidssysteem wordt de baby of het kind niet correct beschermd. Het kan ernstig of zelfs dodelijk letsel oplopen.

Installatieoverzicht vijfdeursuitvoering

41762

Plaats verboden voor het installeren van dit type kinderzitje.

Door het gebruik van een niet bij de auto passend kinderveiligheidssysteem wordt de baby of het kind niet correct beschermd. Het kan ernstig of zelfs dodelijk letsel oplopen.

Plaats waar een ISOFIX kinderzitje is toegelaten.

De zitplaatsen achterin zijn voorzien van een verankering voor de bevestiging van een universeel ISOFIX kinderzitje vooruit. De verankeringen bevinden zich op de rugleuningen van de achterstoelen.

KINDERZITJES: Isofix-bevestigingssysteem (2/6)

In de tabel hieronder staat dezelfde informatie als op het overzicht van de vorige bladzijde, overeenkomstig de wettelijke voorschriften.

Uitvoering vijf zitplaatsen						
Type kinderzitje	**Gewicht van het kind**	**Grootte van het zitje ISOFIX**	**Zitplaats passagier voor (4) (1)**		**Zitplaatsen achter aan de zijkanten**	**Zitplaats midden achter**
			Zonder airbag of met uitgeschakelde airbag	**Met ingeschakelde airbag**		
Reiswieg dwars Groep 0	< tot 10 kg	F, G	X	X	X	X
Kuipzitje achterstevoren geplaatst Groepen 0 of 0 +	< tot 10 kg en tot < 13 kg	E	IL	X	IL (1)	X
Kuipzitje/kinderzitje achterstevoren Groepen 0 + en 1	< tot 13 kg en 9 tot 18 kg	C, D	IL	X	IL (1)	X
Kinderzitje vooruit geplaatst Groep 1	9 tot 18 kg	A, B, B1	IUF - IL	X	IUF - IL (2) (3)	X
Zittingverhoger Groepen 2 en 3	15 tot 25 kg en 22 tot 36 kg		IUF - IL	X	IUF - IL (2) (3)	X
Stoel i-Size			i-U	X	i-U	X

KINDERZITJES: Isofix-bevestigingssysteem (3/6)

X = Plaats niet toegestaan voor het installeren van een kinderzitje ISOFIX.

IUF/IL = Plaats toegestaan voor bevestiging door middel van ISOFIX-bevestigingen, indien aanwezig, van een kinderzitje dat goedgekeurd is als "Universeel/semi-universeel of specifiek voor een auto"; controleer of het gemonteerd kan worden.

i-U = Geschikt voor i-formaat kinderzitjes in de "universele" categorie vooruit en achteruit geplaatst.
(1) Zet de stoel zo ver mogelijk naar achteren en zo hoog mogelijk en zet de rugleuning licht schuin (ongeveer 25°).

(2) Zet de stoel van de auto indien nodig zo ver mogelijk naar achteren. Zet de voorstoel van de auto zo ver mogelijk naar voren om een kinderzitje achterstevoren te installeren, en zet daarna de stoel ervoor zo ver mogelijk terug zonder dat deze tegen het kinderzitje komt.

(3) Verwijder in ieder geval de hoofdsteun van de stoel achteraan waarop het kinderzitje is geplaatst. Dit moet gebeuren voordat u het kinderzitje plaatst. Raadpleeg de paragraaf "Hoofdsteunen achter" in hoofdstuk 3. Zet de stoel voor het kind naar voren en zet de rugleuning recht om contact tussen de stoel en de benen van het kind te vermijden.

De grootte van een ISOFIX kinderzitje wordt aangegeven door een letter:

– A, B en B1: voor zitjes vooruit van groep 1 (van 9 tot 18 kg);

– C en D: kuipzitjes of zitjes achterstevoren van groep 0+ (onder 13 kg) of van groep 1 (van 9 tot 18 kg);

– E: kuipzitjes achterstevoren van groep 0 (onder 10 kg) of 0 + (onder 13 kg);

– F en G: reiswiegen van groep 0 (onder 10 kg).

(4) LEVENSGEVAAR OF RISICO OP ERNSTIG LETSEL: controleer voordat u een kinderzitje installeert op de passagiersstoel voorin installeert, of de airbag is uitgeschakeld (zie "Kinderveiligheid: uitschakelen, inschakelen van de passagiersairbag voorin" in hoofdstuk 1).

KINDERZITJES: bevestiging via het Isofix-bevestigingssysteem (4/6)

In de tabel hieronder staat dezelfde informatie als op het overzicht op de volgende bladzijden, overeenkomstig de wettelijke voorschriften.

Uitvoering met zeven zitplaatsen							
Type kinderzitje	**Gewicht van het kind**	**Grootte van het zitje ISOFIX**	**Zitplaats passagier voor (4) (1)**		**Zitplaatsen zijkant achter van rij 2**	**Zitplaats midden achter van rij 2**	**Zitplaats midden achter van rij 3**
			Zonder airbag of met uitgeschakelde airbag	**Met ingeschakelde airbag**			
Reiswieg dwars Groep 0	< tot 10 kg	F, G	X	X	X	X	X
Kuipzitje achterstevoren geplaatst Groepen 0 of 0 +	< tot 10 kg en tot < 13 kg	E	IL	X	IL (2)	X	X
Kuipzitje/kinderzitje achterstevoren Groepen 0 + en 1	< tot 13 kg en 9 tot 18 kg	C, D	IL	X	IL (2)	X	X
Kinderzitje vooruit geplaatst Groep 1	9 tot 18 kg	A, B, B1	IUF - IL	X	IUF - IL (2) (3)	X	X
Zittingverhoger Groepen 2 en 3	15 tot 25 kg en 22 tot 36 kg		IUF - IL	X	IUF - IL (2) (3)	X	X
Stoel i-Size			i-U	X	i-U	X	X

KINDERZITJES: bevestiging via het Isofix-bevestigingssysteem (5/6)

X = Plaats niet toegestaan voor het installeren van een kinderzitje ISOFIX.

IUF/IL = Plaats toegestaan voor bevestiging door middel van ISOFIX-bevestigingen, indien aanwezig, van een kinderzitje dat goedgekeurd is als "Universeel/semi-universeel of specifiek voor een auto"; controleer of het gemonteerd kan worden.

i-U = Geschikt voor i-formaat kinderzitjes in de "universele" categorie vooruit en achteruit geplaatst.
(1) Zet de stoel zo ver mogelijk naar achteren en zo hoog mogelijk en zet de rugleuning licht schuin (ongeveer 25°).

(2) Zet de stoel van de auto indien nodig zo ver mogelijk naar achteren. Zet de voorstoel van de auto zo ver mogelijk naar voren om een kinderzitje achterstevoren te installeren, en zet daarna de stoel ervoor zo ver mogelijk terug zonder dat deze tegen het kinderzitje komt.

(3) Verwijder in ieder geval de hoofdsteun van de stoel achteraan waarop het kinderzitje is geplaatst. Dit moet gebeuren voordat u het kinderzitje plaatst. Raadpleeg de paragraaf "Hoofdsteunen achter" in hoofdstuk 3. Zet de stoel voor het kind naar voren en zet de rugleuning recht om contact tussen de stoel en de benen van het kind te vermijden.

De grootte van een ISOFIX kinderzitje wordt aangegeven door een letter:

– A, B en B1: voor zitjes vooruit van groep 1 (van 9 tot 18 kg);

– C en D: kuipzitjes of zitjes achterstevoren van groep 0+ (onder 13 kg) of van groep 1 (van 9 tot 18 kg);

– E: kuipzitjes achterstevoren van groep 0 (onder 10 kg) of 0 + (onder 13 kg);

– F en G: reiswiegen van groep 0 (onder 10 kg).

(4) LEVENSGEVAAR OF RISICO OP ERNSTIG LETSEL: controleer voordat u een kinderzitje installeert op de passagiersstoel voorin installeert, of de airbag is uitgeschakeld (zie "Kinderveiligheid: uitschakelen, inschakelen van de passagiersairbag voorin" in hoofdstuk 1).

Overzicht van de installatie in de uitvoering met zeven zitplaatsen

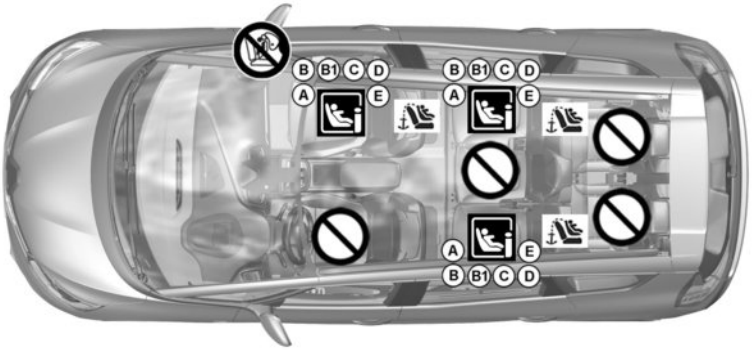

Plaats verboden voor het installeren van dit type kinderzitje.

Plaats waar een ISOFIX kinderzitje is toegelaten.

De zitplaatsen achterin zijn voorzien van een verankering voor de bevestiging van een universeel ISOFIX kinderzitje vooruit. De verankeringen bevinden zich op de rugleuningen van de achterstoelen.

Door het gebruik van een niet bij de auto passend kinderveiligheidssysteem wordt de baby of het kind niet correct beschermd. Het kan ernstig of zelfs dodelijk letsel oplopen.

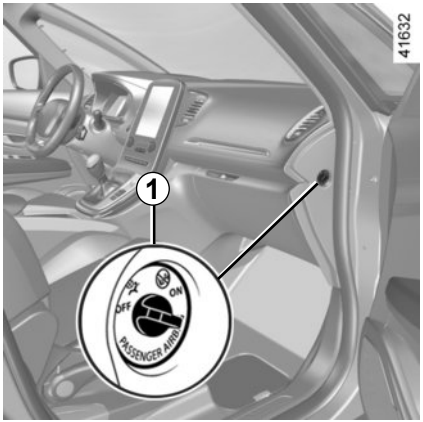

Uitschakelen van de passagiersairbag voorin

Voordat u een kinderzitje op de passagiersstoel voorin plaatst, **moet** u de passagiersairbag uitschakelen.

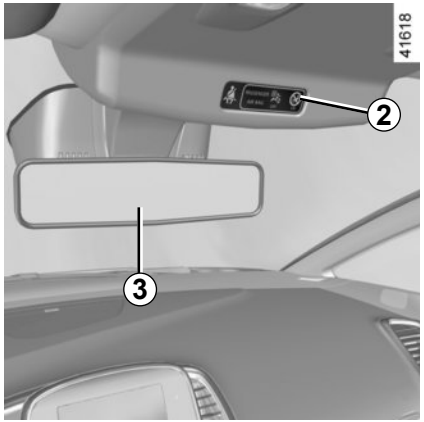

Uitschakelen van de airbag: druk met stilstaande auto en contact uit, de grendel in en draai deze ***1*** in de stand **OFF**.

Controleer met contact aan, **altijd** of het controlelampje 2 correct brandt op het display ***2*** of, afhankelijk van de auto, op de binnenspiegel ***3***.

Dit lampje blijft constant branden om u eraan te herinneren dat u een kinderzitje kunt gebruiken.

De passagiersairbag voorin mag alleen worden geactiveerd of gedeactiveerd wanneer de **auto stilstaat**.

Als dit bij rijdende auto gebeurt, lichten de controlelampjes en op.

Om de staat van de airbag weer in overeenstemming te brengen met de stand van de grendel, zet u het contact uit en weer aan.

GEVAAR

Omdat het gevaarlijk is als de passagiersairbag voorin wordt geactiveerd als er een kinderzitje achterstevoren op de stoel is geplaatst, mag u **NOOIT** een bevestigingssysteem voor kinderen achterstevoren installeren op een stoel met een ACTIEVE frontale **AIRBAG**. Dit kan de **DOOD** van het **KIND** of **ERNSTIG LETSEL** tot gevolg hebben.

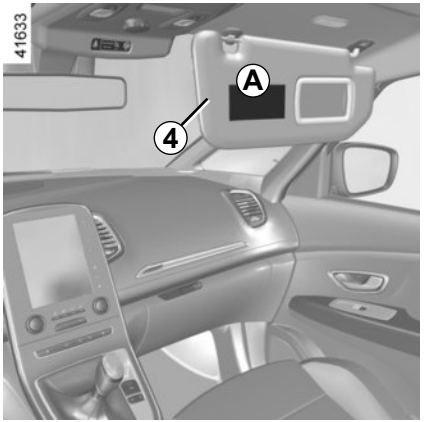

De merktekens op het dashboard en de stickers ***A*** aan elke kant van de zonneklep van de passagier ***4*** (bijvoorbeeld de sticker hierboven), herinneren u aan deze instructies.

GEVAAR

Omdat het gevaarlijk is als de passagiersairbag voorin wordt geactiveerd als er een kinderzitje achterstevoren op de stoel is geplaatst, mag u **NOOIT** een bevestigingssysteem voor kinderen achterstevoren installeren op een stoel met een ACTIEVE frontale **AIRBAG**. Dit kan de **DOOD** van het **KIND** of **ERNSTIG LETSEL** tot gevolg hebben.

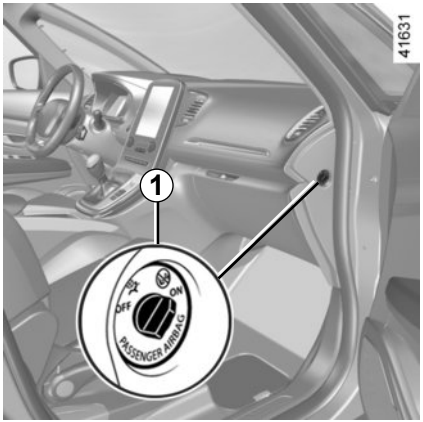

Inschakelen van de passagiersairbag voorin

Zodra het kinderzitje van de passagiersstoel verwijderd is, moet u de airbag weer inschakelen om de voorpassagier bij een botsing te beschermen.

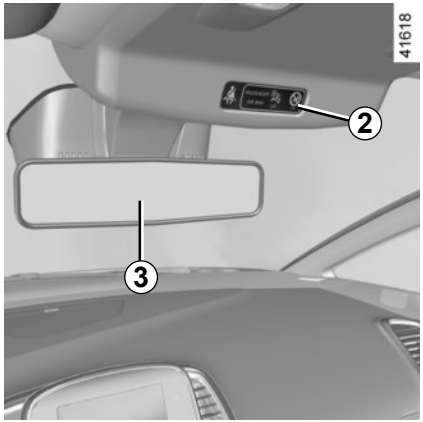

Voor het opnieuw inschakelen van de airbags : stilstaande auto, **contact uit,** druk de grendel ***1*** in en draai hem in de stand **ON**.
Met het contact aan is het **essentieel** om te controleren of het waarschuwingslampje 2 uit is en dat het lichtje brandt op de display ***2*** of, afhankelijk van de auto, op de binnenspiegel ***3*** gedurende 1 minuut nadat het contact is aangezet.

De aanvullende veiligheidsvoorzieningen van de autogordel van de voorpassagier zijn ingeschakeld.

Storingen

In geval van een storing aan het systeem voor het in- en uitschakelen van de passagiersairbags, is het verboden een achterstevoren geplaatst kinderzitje op de voorstoel te gebruiken.

Het gebruik van de voorstoel door een passagier wordt ook afgeraden.

Raadpleeg zo spoedig mogelijk een merkdealer.

De passagiersairbag voorin mag alleen worden geactiveerd of gedeactiveerd wanneer de **auto stilstaat**.

Als dit bij rijdende auto gebeurt, lichten de controlelampjes en op.

Om de staat van de airbag weer in overeenstemming te brengen met de stand van de grendel, zet u het contact uit en weer aan.

BEDIENINGSORGANEN LINKS STUUR (1/2)

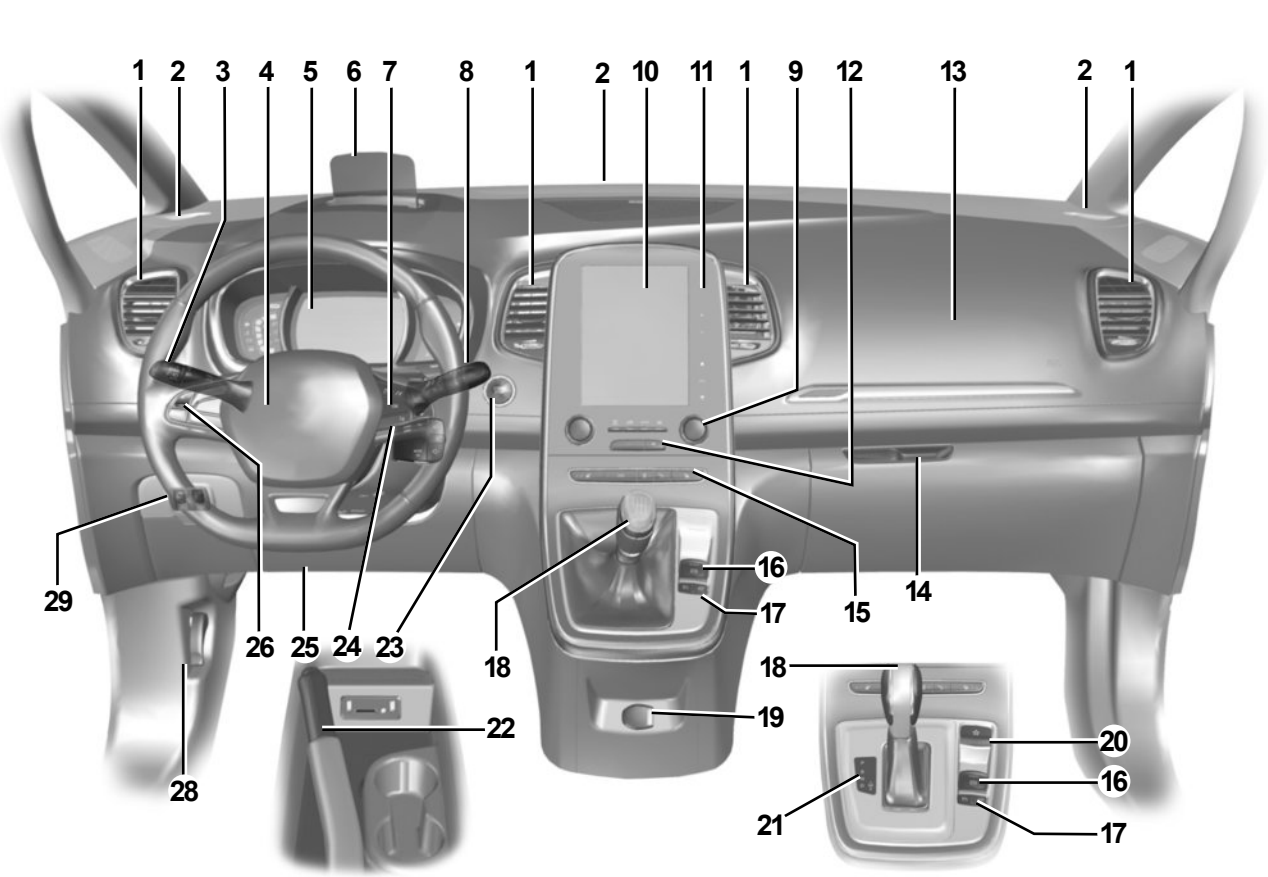

BEDIENINGSORGANEN LINKS STUUR (2/2)

De aanwezigheid van de hierna beschreven uitrusting IS AFHANKELIJK VAN DE UITVOERING VAN DE AUTO EN VAN HET LAND.

1 Ventilatierooster
2 Ventilator opening.
3 Schakelaar voor:
– richtingaanwijzer;
– verlichting;
– Mistachterlicht.
4 Stuurwiel met Airbag van bestuurder, locatie claxon.
5 Instrumentenpaneel
6 Head-up display.
7 Schakelaars:
– functiekeuze van de boordcomputer en van het menu voor het personaliseren van de auto-instellingen;
– afstandsbediening van de radio, van het navigatiesysteem
8 Schakelaar voor de ruitenwissers en -sproeiers voor en achter.
9 Bediening van de verwarming of de airconditioning.
10 Multifunctioneel aanraakscherm.

11 Knoppen op het bedieningsscherm:
– inschakelen/uitschakelen van het scherm;
– volume;
– startmenu;
– menu Rijhulpmiddelen;
– instellingen.

12 Schakelaars voor:
– alarmknipperlichten;
– portiervergrendeling.

13 Plaats passagiersAirbag.

14 dashboardkastje of opberglade.
15 Schakelaars voor:
– stoelverwarming voor;
– inschakelen/uitschakelen, afhankelijk van de auto, van de ECO -modus;
– inschakelen/uitschakelen van de parkeerhulp
– inschakelen/uitschakelen van de functie Stop and Start.

16 Bediening van de automatische parkeerrem.

17 Hoofdschakelaar voor:
– snelheidsbegrenzer;
– snelheidsregelaar;
– adaptieve snelheidsregelaar.
18 Versnellingshendel.
19 Accessoireaansluiting en multimedia aansluitingen.
20 Bediening van Multi-Sense.
21 Display automatische versnellingsbak.
22 Handrem.
23 Startknop voor het starten en stoppen van de motor (auto's met RENAULT Renault-kaart)
24 Contactslot (auto's met sleutel).
25 Hoogte- en diepteverstelling van het stuurwiel.
26 Schakelaars voor de snelheidsregelaar/-begrenzer en adaptieve snelheidsregelaar.
28 Knop voor het ontgrendelen van de motorkap.
29 Schakelaars voor:
– verstellen van de koplampen;
– regelweerstand instrumentenpaneelverlichting.

BEDIENINGSORGANEN RECHTS STUUR (1/2)

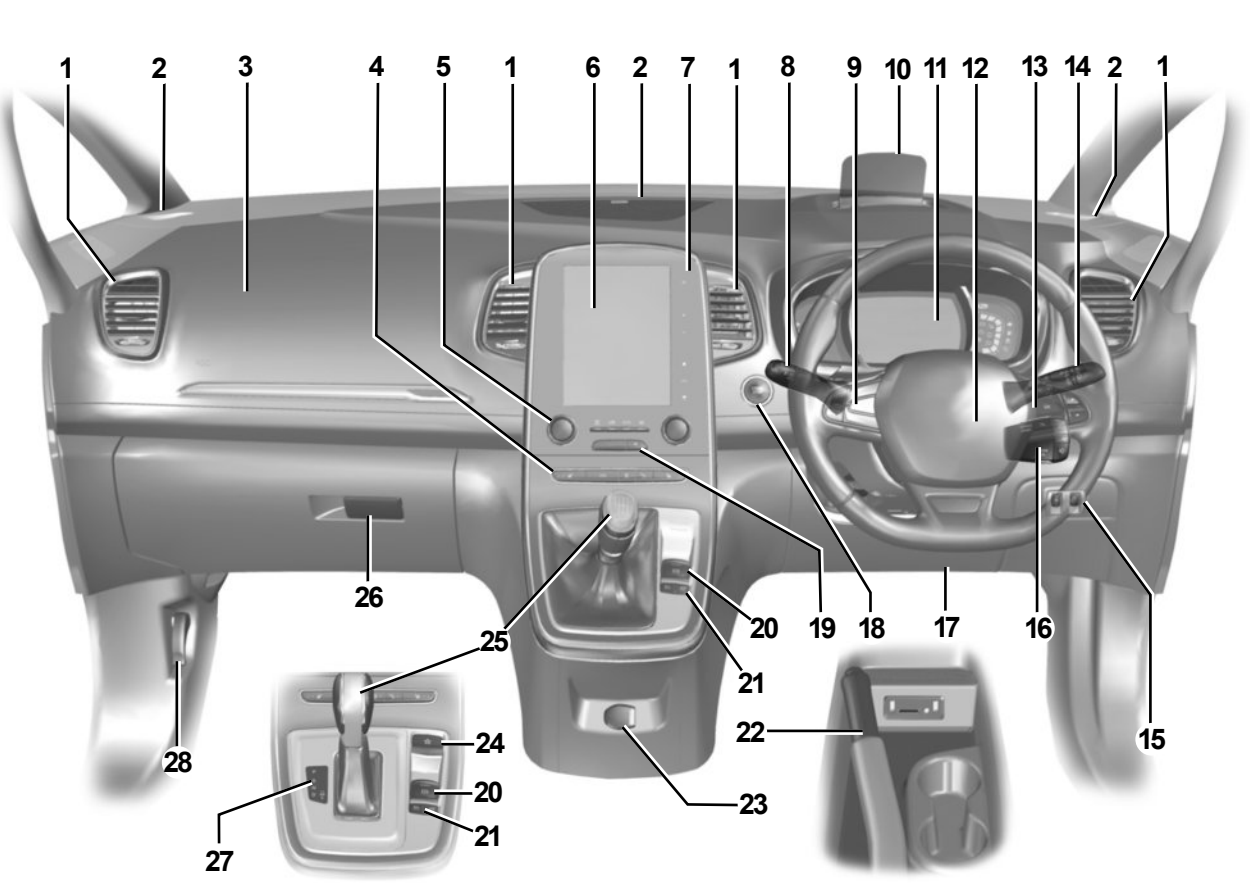

BEDIENINGSORGANEN RECHTS STUUR (2/2)

De aanwezigheid van de hierna beschreven uitrusting IS AFHANKELIJK VAN DE UITVOERING VAN DE AUTO EN VAN HET LAND.

1 Ventilatierooster
2 Ventilator opening.
3 Plaats passagiers Airbag.
4 Schakelaars voor:
– stoelverwarming voor;
– inschakelen/uitschakelen, afhankelijk van de auto, van de ECO -modus;
– inschakelen/uitschakelen van de parkeerhulp
– inschakelen/uitschakelen van de functie Stop and Start.
5 Bediening van de verwarming of de airconditioning.
6 Multifunctioneel aanraakscherm.
7 Knoppen op het bedieningsscherm:
– inschakelen/uitschakelen van het scherm;
– volume;
– startmenu;
– menu Rijhulpmiddelen;
– instellingen.
8 Schakelaar voor:
– richtingaanwijzer;
– verlichting;
– Mistachterlicht.
9 Schakelaars voor de snelheidsregelaar/-begrenzer en adaptieve snelheidsregelaar.

10 head-up display.

11 Instrumentenpaneel.

12 Stuurwiel met Airbaglocatie van bestuurder, claxon.

13 Schakelaars voor:
– functiekeuze van de boordcomputer en van het menu voor het personaliseren van de auto-instellingen;
– afstandsbediening van de radio, van het navigatiesysteem

14 Schakelaar voor de ruitenwissers en -sproeiers voor en achter.
15 Schakelaars voor:
– verstellen van de koplampen;
– regelweerstand instrumentenpaneelverlichting.
16 Contactslot (auto's met sleutel).
17 Hoogte- en diepteverstelling van het stuurwiel.
18 Startknop voor het starten en stoppen van de motor (auto's met RENAULT Renault-kaart)

19 Schakelaars voor:
– alarmknipperlichten;
– portiervergrendeling.

20 Bediening van de automatische parkeerrem.

21 Hoofdschakelaar voor:
– snelheidsbegrenzer;
– snelheidsregelaar;
– adaptieve snelheidsregelaar.

22 Handrem.

23 Accessoireaansluiting en multimedia aansluitingen.

24 Bediening van Multi-Sense.

25 Versnellingshendel.

26 dashboardkastje of opberglade.

27 Display automatische versnellingsbak.

28 Knop voor het ontgrendelen van de motorkap.

CONTROLE- EN WAARSCHUWINGSLAMPJES (1/6)

De hierna beschreven weergave informatie HANGT AF VAN DE UITRUSTING VAN DE AUTO EN VAN HET LAND.

Instrumentenpaneel *A* of ***B***: dit licht op wanneer het bestuurdersportier wordt geopend.

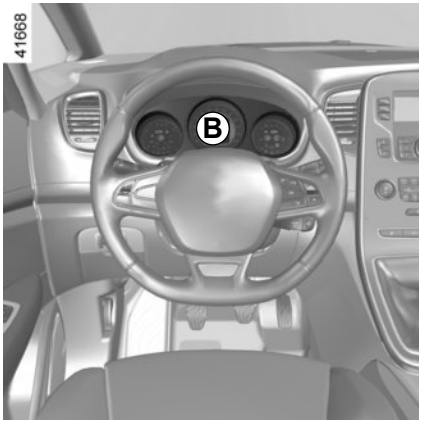

Het oplichten van sommige controlelampjes gaat vergezeld van een boodschap.

Controlelampje markeringslicht

Controlelampje grootlicht

Controlelampje dimlicht

Controlelampje mistachterlicht

Controlelampje automatisch grootlicht

Raadpleeg de paragraaf “Verlichting en signalen” in hoofdstuk 1.

Controlelampje richtingaanwijzers links

Controlelampje richtingaanwijzers rechts

Het waarschuwingslampje STOP dwingt u, voor uw veiligheid, direct te stoppen zonder het verkeer in gevaar te brengen. Stop de motor en start deze niet opnieuw. Roep de hulp in van een merkdealer.

Als er geen visueel of geluidssignaal terug komt, geeft het een storing van het instrumentenpaneel weer. U moet direct stoppen zonder het overige verkeer in gevaar te brengen. Zorg dat de auto inderdaad goed gestopt is en neem contact op met een merkdealer.

Waarschuwingslampje : Het is nodig **voorzichtig** direct naar een merkdealer te rijden. Als u dit voorschrift negeert, loopt u het risico dat uw auto beschadigd wordt.

De hierna beschreven weergave informatie HANGT AF VAN DE UITRUSTING VAN DE AUTO EN VAN HET LAND.

Waarschuwingslampje brandstofpeil

Het licht oranje op wanneer het contact wordt aangezet of de motor wordt gestart en dooft na een paar seconden of licht wit op, afhankelijk van de auto. Als het tijdens het rijden oranje oplicht met een geluidssignaal: ga zo snel mogelijk tanken. U kunt dan nog ongeveer 50 km rijden.

Waarschuwingslampje stop onmiddellijk

Dit gaat branden wanneer het contact wordt aangezet of de motor wordt gestart en dooft zodra de motor draait. Het gaat tegelijk met andere waarschuwingslampjes en/of boodschap(pen) branden en gaat vergezeld van een geluidssignaal.

Het dwingt u, voor uw veiligheid, direct te stoppen zonder het verkeer in gevaar te brengen. Stop de motor en start deze niet opnieuw.

Roep de hulp in van een merkdealer.

Waarschuwingslampje storing remsysteem

Dit gaat branden als u het contact aan zet of de motor start en dooft vervolgens.
Als het tijdens het remmen gaat branden met het waarschuwingslampje STOP en er een geluidssignaal klinkt, dan wijst het op een daling van de hoeveelheid remvloeistof of een storing aan het remsysteem.
Stop onmiddellijk en raadpleeg een merkdealer.

Waarschuwingslampje laadstroom

Het licht op bij het aanzetten van het contact of het starten van de motor en dooft binnen enkele seconden.
Als het tijdens het rijden gaat branden samen met het waarschuwingslampje STOP en er een geluidssignaal klinkt, betekent dit dat het elektrische circuit onvoldoende of te veel geladen wordt.

Stop en roep de hulp in van een merkdealer.

Waarschuwingslampje oliedruk

Het licht op bij het aanzetten van het contact of het starten van de motor en dooft binnen enkele seconden.

Als het tijdens het rijden gaat branden samen met het waarschuwingslampje STOP en er een geluidssignaal klinkt, moet u direct stoppen en het contact uitzetten.

Controleer het oliepeil. Als het peil normaal is, is er een andere oorzaak.

Roep de hulp in van een merkdealer.

Waarschuwingslampje Elektronisch Stabiliteitsprogramma (ESC**) en tractiecontrole**

Het licht op bij het aanzetten van het contact of het starten van de motor en dooft binnen enkele seconden.

Er zijn verschillende mogelijkheden voor het oplichten van het waarschuwingslampje: raadpleeg de paragraaf "Hulp- en correctiesystemen tijdens het rijden" in hoofdstuk 2.

De hierna beschreven weergave informatie HANGT AF VAN DE UITRUSTING VAN DE AUTO EN VAN HET LAND.

Waarschuwingslampje snelheidsafhankelijke stuurbekrachtiging

Het licht op bij het aanzetten van het contact of het starten van de motor en dooft binnen enkele seconden.

Als het tijdens het rijden oplicht samen met het waarschuwingslampje STOP, duidt dit op een storing in het systeem.

Roep de hulp in van een merkdealer.

Waarschuwingslampje

Dit gaat branden wanneer het contact wordt aangezet of de motor wordt gestart en dooft zodra de motor draait. Het kan tegelijk gaan branden met andere waarschuwingslampjes en/of boodschappen op het instrumentenpaneel.

Het is nodig **voorzichtig** direct naar een merkdealer te rijden. Als u dit voorschrift negeert, loopt u het risico dat uw auto beschadigd wordt.

Waarschuwingslampje luchtverontreiniging

Bij auto's die hiermee zijn uitgerust, gaat het lampje branden wanneer u de motor start als deze stand-by is, en afhankelijk van de auto gaat het lampje uit wanneer u de motor uitschakelt (raadpleeg de informatie over de functie Stop and Start in hoofdstuk 2).

– Als het continu brandt, moet u zo snel mogelijk een merkdealer raadplegen;

– als het knippert, moet u vaart verminderen tot het knipperen ophoudt. Raadpleeg zo spoedig mogelijk een merkdealer.

Raadpleeg de paragraaf “Tips voor onderhoud en minder luchtverontreiniging” in hoofdstuk 2.

Waarschuwingslampje antiblokkeersysteem

Het licht op bij het aanzetten van het contact of het starten van de motor en dooft binnen enkele seconden.
Als dit lampje tijdens het rijden oplicht, wijst dit op een storing in het ABS-systeem.

Er kan dan met de auto worden geremd als bij een auto zonder ABS. Raadpleeg snel een merkdealer.

Waarschuwingslampje koelvloeistoftemperatuur

Dit licht rood op bij het aanzetten van het contact of het starten van de motor.

Als het rood wordt, moet u stoppen en de motor een tot twee minuten stationair laten draaien.

De temperatuur moet afnemen. Als dit niet zo is moet u de motor stoppen. Laat deze afkoelen voordat u de koelvloeistof controleert.

Roep de hulp in van een merkdealer.

De hierna beschreven weergave informatie HANGT AF VAN DE UITRUSTING VAN DE AUTO EN VAN HET LAND.

Controlelampje voorverwarming(dieselmotor)

Met contact aan, moet het oplichten. Het geeft aan dat voorverwarmingsstiften werken.

Het dooft als de voorverwarming klaar is. De motor kan starten.

Waarschuwingslampje geopend(e) portier(en)

Indicatielampje voor overschakelen naar de volgende versnelling

Ze lichten op om u te adviseren naar een hogere versnelling (pijl omhoog) of lagere versnelling (pijl omlaag) te schakelen.

Afhankelijk van de auto geeft het instrumentenpaneel de meest geschikte versnelling weer.

Raadpleeg de paragraaf “Tips voor het rijden, zuinig rijden” in hoofdstuk 2.

RichtingaanwijzerAirbag

Het lampje op het instrumentenpaneel gaat branden als het contact wordt aangezet of de motor wordt gestart en dooft na enkele seconden.

Als het niet oplicht bij het aanzetten van het contact of als het oplicht bij draaiende motor, wijst dit op een storing in het systeem.

Raadpleeg zo spoedig mogelijk een merkdealer.

“Hybrid Assist” systeemwaarschuwingslampje

Wanneer het tijdens het rijden gaat branden, is er sprake van een storing in het 48 voltcircuit. Raadpleeg snel een merkdealer.

Raadpleeg de paragraaf over het systeem “Hybrid Assist” in hoofdstuk 2.

Waarschuwingslampje voet op het rempedaal

Het licht op zodra het rempedaal moet worden ingedrukt. Raadpleeg de paragraaf “Automatische transmissie” in hoofdstuk 2.

Raadpleeg de paragraaf “Tips voor het rijden, zuinig rijden” in hoofdstuk 2.

Waarschuwingslampje handrem of elektronische parkeerrem vastgezet

Raadpleeg de informatie over de “Handrem” en de “Elektronische parkeerrem” in hoofdstuk 2.

De hierna beschreven weergave informatie HANGT AF VAN DE UITRUSTING VAN DE AUTO EN VAN HET LAND.

Waarschuwingslampje motor op stand-by

Raadpleeg de paragraaf “Stop and Start-functie” in hoofdstuk 2.

Waarschuwingslampje motor kan niet op stand-by worden gezet

Raadpleeg de paragraaf “Stop and Start-functie” in hoofdstuk 2.

Controlelampjes van de snelheidsbegrenzer

Raadpleeg de informatie over de “Snelheidsbegrenzer” in hoofdstuk 2.

Controlelampjes voor de snelheidsregelaar

Raadpleeg de paragraaf “Snelheidsregelaar” in hoofdstuk 2.

Controlelampje van de instelbare snelheidsregelaar

Raadpleeg de paragraaf "Adaptieve snelheidsregelaar" in hoofdstuk 2.

Waarschuwing achtergordel niet vastgemaakt (afhankelijk van de auto)

Het controlelampje licht op met, afhankelijk van de auto, een waarschuwingslampje op het instrumentenpaneel dat aangeeft hoeveel autogordels zijn vastgemaakt gedurende ongeveer 30 seconden bij het starten van de auto, het openen van een portier of het vastmaken/losmaken van een autogordel achter. Controleer of de passagiers achter goed vastgemaakt zijn en het aantal vastgemaakte gordels overeenkomt met het aantal bezette plaatsen op de achterstoelen.

Controlesysteem bandenspanning

Raadpleeg de paragraaf “Systeem voor het controleren van de bandenspanning” in hoofdstuk 2.

Controlelampje waarschuwing bij verlaten van rijstrook

Raadpleeg de paragraaf “Waarschuwing bij verlaten van rijstrook” in hoofdstuk 2.

Waarschuwingslampje parkeerhulp

Raadpleeg de paragraaf “Parkeerhulp” in hoofdstuk 2.

Waarschuwingslampje noodstopbekrachtiging

Raadpleeg de paragraaf “Hulp- en correctiesystemen tijdens het rijden” in hoofdstuk 2.

Controlelampe ECO-modus

Dit lampje gaat branden wanneer de ECO -modus wordt geactiveerd.

Raadpleeg de tips voor (zuinig) rijden in hoofdstuk 2.

De hierna beschreven weergave informatie HANGT AF VAN DE UITRUSTING VAN DE AUTO EN VAN HET LAND.

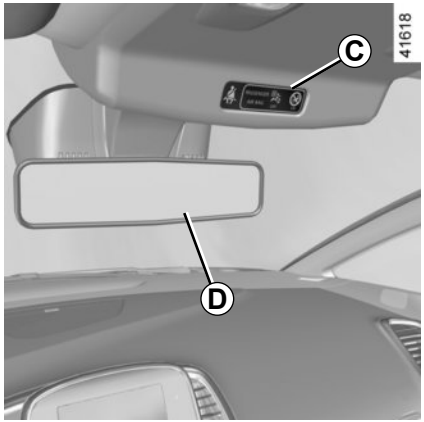

Op het display *C* of, afhankelijk van de auto, op de spiegel *D*

Passagiers**Airbag ON**
Zie “Kinderveiligheid: uitschakelen/inschakelen van de passagiersairbag voorin” in hoofdstuk 1.

Passagiers**Airbag OFF**
Zie “Kinderveiligheid: uitschakelen/inschakelen van de passagiersairbag voorin” in hoofdstuk 1.

Waarschuwingslampje vergeten autogordel van de bestuurder en, afhankelijk van de auto, van de voorpassagier.

Dit gaat branden bij het aanzetten van het contact en als de autogordel van de bestuurder of passagier voorin (als de passagiersstoel bezet is) niet is vastgemaakt en de auto ongeveer 20 km/u bereikt, knippert het en klinkt gedurende ongeveer 2 minuten een geluidssignaal.

N.B.: een voorwerp op de zitting van de passagiersstoel kan het waarschuwingslampje inschakelen.

Instrumentenpaneel *A*

het licht op zodra het bestuurdersportier wordt geopend. Het oplichten van sommige controlelampjes gaat vergezeld van een boodschap.

Bij een auto met een multifunctioneel bedieningsscherm kunt u de inhoud en kleuren van het instrumentenpaneel naar wens aanpassen.

Kies op het multifunctioneel bedieningsscherm het menu “Systeem” en kies vervolgens “Gebruikersprofiel”. Raadpleeg het instructieboekje voor de uitrusting.

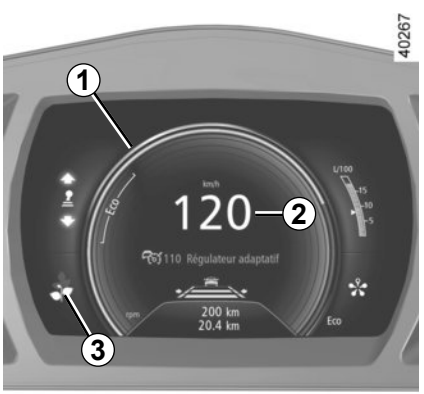

Toerenteller *1*
(schaalverdeling × 1000)

Snelheidsmeter *2*

Deze wordt op een andere manier weergegeven volgens de gekozen instelling op het instrumentenpaneel.

Geluidssignaal snelheidsverklikker

Afhankelijk van de uitvoering van de auto en van het land, klinkt er iedere 40 seconden gedurende 10 seconden een geluidssignaal zolang de auto sneller rijdt dan 120 km/u.

Indicatielampje rijstijl *3*

Raadpleeg de informatie over “ECO-rijden” in hoofdstuk 2.

Boordcomputer

Raadpleeg de paragraaf “Boordcomputer” in hoofdstuk 1.

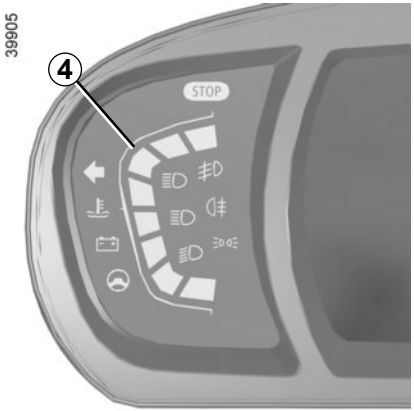

Koelvloeistoftemperatuurmeter *4*

Brandstofpeilmeter *5*

Als het minimumpeil is bereikt, licht het waarschuwingslampje in de meter oranje op en klinkt een geluidssignaal. Ga zo snel mogelijk tanken.

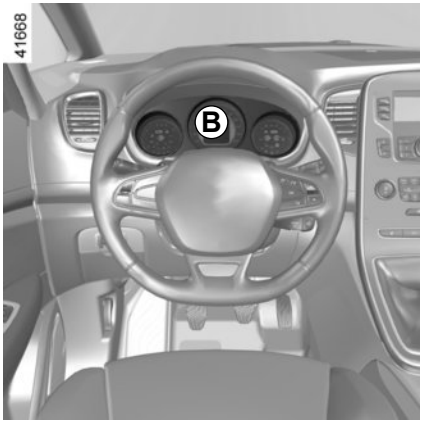

Instrumentenpaneel *B*

het licht op zodra het bestuurdersportier wordt geopend. Het oplichten van sommige controlelampjes gaat vergezeld van een boodschap.

Toerenteller *6*
(schaalverdeling × 1000)

Snelheidsmeter *7*

Deze wordt op een andere manier weergegeven volgens de gekozen instelling op het instrumentenpaneel.

Geluidssignaal snelheidsverklikker

Afhankelijk van de uitvoering van de auto en van het land, klinkt er iedere 40 seconden gedurende 10 seconden een geluidssignaal zolang de auto sneller rijdt dan 120 km/u.

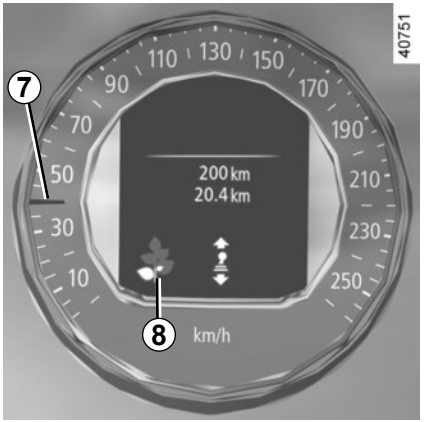

Indicatielampje rijstijl *8*

Raadpleeg de informatie over “ECO-rijden“ in hoofdstuk 2.

Boordcomputer

Raadpleeg de paragraaf “Boordcomputer” in hoofdstuk 1.

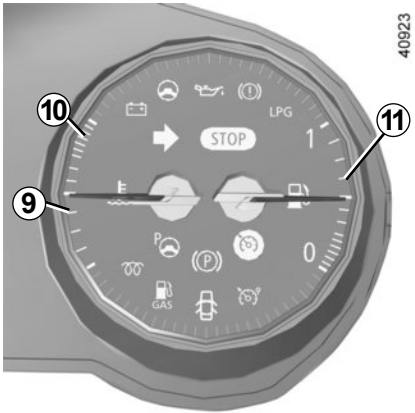

Koelvloeistoftemperatuurmeter *9*

Bij normaal gebruik moet het controlelampje ***9*** vóór het rode gebied ***10*** blijven. Bij zware motorbelasting kan hij wel in de buurt komen. Dit is niet ernstig tenzij het waarschuwingslampje STOP gaat branden en een boodschap verschijnt op het instrumentenpaneel en een geluidssignaal klinkt.

Brandstofpeilmeter *11*

Als het minimumpeil is bereikt, licht het waarschuwingslampje in de meter oranje op en klinkt een geluidssignaal. Ga zo snel mogelijk tanken.

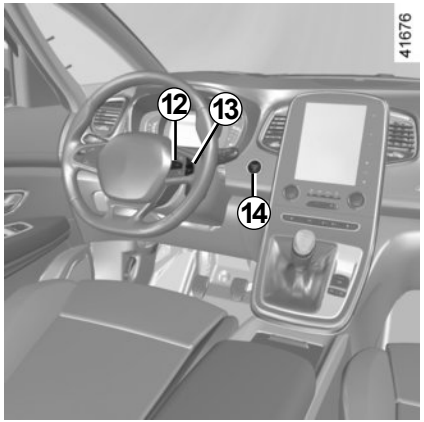

Waarschuwing minimumpeil motorolie

Bij het starten van de motor, waarschuwt het display op het instrumentenpaneel u als het minimum oliepeil is bereikt. Raadpleeg de paragraaf “Oliepeil van de motor” in hoofdstuk 4.

Bij de eerste waarschuwing kunt u deze laten verdwijnen door op de schakelaar ***12*** “**OK**” te drukken. De volgende waarschuwingen verdwijnen automatisch na ongeveer 30 seconden.

Instrumentenpaneel in mijlen

(mogelijkheid om over te gaan op km/u)

Auto’s zonder navigatiesysteem

– Als het contact is uitgezet, drukt u op de **OK** knop ***12*** en op de start knop voor het starten en stoppen van de motor ***14***;
– selecteer met behulp van de schakelaar ***13*** “Instellingen”, “Instrumentenpaneel” en daarna de eenheid;
– Druk op de toets **OK** ***12*** om te bevestigen.

Om terug te gaan naar de vorige eenheid, gaat u op dezelfde manier te werk.

Auto’s met een navigatiesysteem

Selecteer vanaf het aanraakscherm “Systeem”, “Gebruikersprofiel” en “Eenheid”.

NB: in beide gevallen gaat de boordcomputer na een onderbreking van accuvoeding automatisch terug naar de oorspronkelijke eenheid.

Head-up display *15*

Op dit display wordt de rij- en navigatie-informatie van het instrumentenpaneel en het bedieningsscherm overgenomen.

Als de auto ermee uitgerust is, vouwt het uit bij het starten van de motor en klapt het in wanneer de motor wordt uitgezet.

Forceer het uitvouwen/inklappen van het head-up display niet.

U kunt sommige parameters vanaf het bedieningsscherm instellen: ga terwijl de motor draait naar het menu “Systeem”, “Scherm” en vervolgens “Head-up display”.

De hoogte van de informatie op het display afstellen

Naargelang van uw rijhouding kunt u de informatie op het display naar boven of naar beneden verplaatsen.

Helderheid van het display instellen

U kunt de helderheid van het display in dag/nachtmodus instellen
- **automatisch**: de helderheid verandert afhankelijk van de lichtsterkte buiten.
- **handmatig**: de helderheid verandert automatisch samen met het in-/uitschakelen van de lichten.

In beide gevallen verandert de helderheid in dagmodus samen met de lichtsterkte buiten.

Voer deze verstellingen uitsluitend uit als de auto stilstaat.

De goede zichtbaarheid van de informatie kan worden beïnvloed door:

– de stand van de stoel

– de aanwezigheid van voorwerpen op het uitgevouwen display

– de polarisatie van bepaalde brillenglazen

– extreme weersomstandigheden (regen, sneeuw, felle zon ...)

Wanneer het instrumentenpaneel en het head-up display/het bedieningsscherm tegenstrijdige informatie geven, moet u de informatie op het instrumentenpaneel volgen.

Storingen

Bij storing (het display wordt niet uitgevouwen wanneer de motor start of het display wordt opnieuw ingeklapt terwijl de motor draait, doordat er een voorwerp is tegen gebotst), doet u het volgende:

– stop/start de motor

of

– wijzig met behulp van het bedieningsscherm de instellingen voor het uitvouwen van het display.

Als het probleem aanhoudt, moet u een merkdealer raadplegen.

Ongeacht of het display is uitgevouwen of ingeklapt, mogen er geen voorwerpen op het display of in de ervoor voorziene opbergruimte worden geplaatst.

Gebruik geen oplosmiddelen, afwasmiddelen of schuurdoeken om het display te reinigen.

Gebruik alleen microvezeldoekjes.

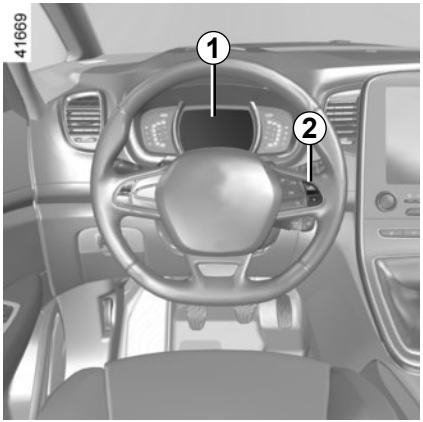

Boordcomputer *1* of *3*

Afhankelijk van de auto, beschikt hij over de volgende functies:

– afgelegde afstand;

– gegevens van de reis;

– informatieboodschappen;

– storingsboodschappen (in combinatie met het lampje);

– alarmberichten (in combinatie met het lampje STOP);

Alle functies zijn beschreven op de volgende bladzijden.

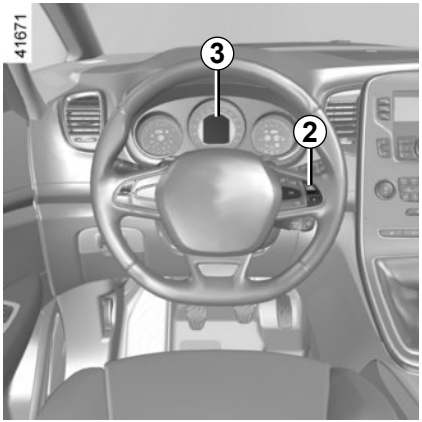

Keuzetoetsen display *2*

Laat de volgende informatie langskomen door achter elkaar kort op de knop ***2*** te drukken (de weergave hangt af van de uitrusting van de auto en het land):

a) totaalteller en dagteller van de afgelegde afstand;

b) gegevens van de reis:
   – gemiddeld verbruik;
   – actueel verbruik;
   – bereik met de overgebleven brandstof;
   – afgelegde afstand;
   – gemiddelde snelheid;

c) huidige snelheid;

d) onderhoudsinterval;

e) reset van de bandenspanning;

f) functieoverzicht, informatieboodschappen en storingsboodschappen

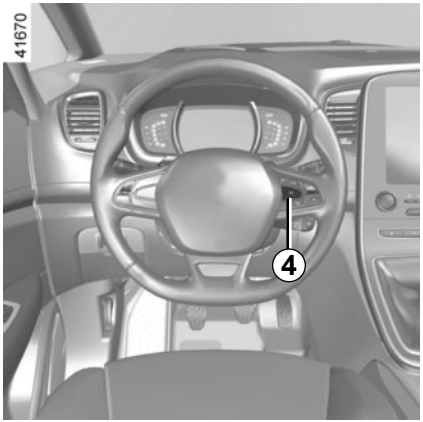

Nulinstelling van de dagteller

Druk met de gekozen aanduiding op “dagteller” op de toets OK ***4*** tot de dagteller op nul staat.

Nulinstelling van de gegevens van de reis

Druk met de gekozen aanduiding op één van de reisgegevens op de toets OK ***4*** tot de aanduiding op nul staat.

Betekenis van de waarden gedurende de eerste paar kilometer na een nulinstelling

De waarden van gemiddeld verbruik en gemiddelde snelheid worden stabieler en nauwkeuriger naarmate de afgelegde afstand vanaf de laatste nulinstelling groter wordt.

Het gemiddeld verbruik kan afnemen als:

– de auto met een constante snelheid rijdt;

– de motor zijn bedrijfstemperatuur bereikt (nulinstelling bij koude motor);

– u vanuit druk stadsverkeer op de buitenweg komt.

Automatische nulinstelling van de gegevens van de reis

De nulinstelling gebeurt automatisch als één van de gegevens zijn maximale waarde bereikt.

BOORDCOMPUTER: gegevens van de reis (1/5)

De hierna beschreven weergave informatie HANGT AF VAN DE UITRUSTING VAN DE AUTO EN VAN HET LAND.

Voorbeelden van de selectie	Betekenis van de gekozen aanduiding
101778 km 112.4 km	**a) Totaalteller en dagteller.**
Midden 5.8 L/100	**b) Gegevens van de reis:** **Gemiddeld brandstofverbruik.** De waarde wordt aangegeven na minstens 400 meter gereden te hebben sinds de laatste nulinstelling.
Actueel verbruik 7.4 L/100	**Actueel brandstofverbruik.** Het waarde wordt aangegeven zodra de auto een snelheid, afhankelijk van de auto, van ongeveer 10 km/u tot 30 km/u bereikt.

BOORDCOMPUTER: gegevens van de reis (2/5)

De hierna beschreven weergave informatie HANGT AF VAN DE UITRUSTING VAN DE AUTO EN VAN HET LAND.

Voorbeelden van de selectie	Betekenis van de gekozen aanduiding
Actieradius 541 km	**b) Gegevens van de reis (vervolg):** **Het bereik met de overgebleven brandstof.** Deze waarde wordt aangegeven na 400 meter gereden te hebben.
Afstand 522 km	**Afgelegde afstand** sinds de laatste nulinstelling.
Midden 123.4 km/H	**Gemiddelde snelheid** sinds de laatste nulinstelling. Deze waarde wordt aangegeven na 400 meter gereden te hebben.
90 km/h	**c) Huidige snelheid.**

BOORDCOMPUTER: gegevens van de reis (3/5)

De hierna beschreven weergave informatie HANGT AF VAN DE UITRUSTING VAN DE AUTO EN VAN HET LAND.

Voorbeelden van de selectie Boordcomputer met de ingebouwde onderhoudsboodschap	Betekenis van de gekozen aanduiding
Afstand tot onderhoud → Onderhoud over 30 000 Kms / 12 mnd. → Onderhoud uitv over 300 Kms / 24 dagen → Onderhoud uitvoeren	**d) Overgebleven afstand tot de volgende onderhoudsbeurt of olieverversing.** **Afstand tot de volgende onderhoudsbeurt** **Als met het contact aan en stilstaande motor** de boodschap “Afstand tot onderhoud” verschijnt, drukt u ongeveer 5 seconden op toets **OK** om de afstand tot de volgende onderhoudsbeurt weer te geven (afstand of tijd tot de volgende onderhoudsbeurt). Als de afstand dichtbij de termijn is, zijn verschillende gevallen mogelijk: – overgebleven afstand minder dan **1500 km** of **een maand:** de boodschap “Onderhoud uitv over” wordt weergegeven met de dichtstbijzijnde termijn (afstand of tijd); – overgebleven afstand is **0 km** of **datum van onderhoudsbeurt is bereikt:** de boodschap “Onderhoud uitvoeren” wordt weergegeven en het controlelampje gaat branden. Laat zo snel mogelijk een onderhoudsbeurt uitvoeren.

Resetten: om de afstand tot de volgende olieverversing/onderhoudsbeurt te resetten, drukt u ongeveer 10 seconden zonder onderbreking op de toets ***2*** tot de afstand tot de volgende onderhoudsbeurt permanent wordt weergegeven.

NB: als een onderhoudsbeurt wordt uitgevoerd zonder de olie te verversen, dan moet alleen de afstand tot de volgende onderhoudsbeurt worden gereset. Bij olie verversen moet zowel de afstand tot de volgende onderhoudsbeurt als tot de volgende olieverversing worden gereset.

De hierna beschreven weergave informatie HANGT AF VAN DE UITRUSTING VAN DE AUTO EN VAN HET LAND.

Voorbeelden van de selectie Boordcomputer met de boodschap afstand tot de volgende onderhoudsbeurt (vervolg)	Betekenis van de gekozen aanduiding
Afstand tot onderhoud → Olie verv. over 30 000 Kms / 24 mnd. → Onderhoud uitv over 300 Kms / 24 dagen → Onderhoud uitvoeren	**d) Overgebleven afstand tot de volgende onderhoudsbeurt of olieverversing.** **Afstand olieverversing** **Als met het contact aan en stilstaande motor** de boodschap “Afstand tot onderhoud” verschijnt, drukt u ongeveer 5 seconden op de knop **OK** om de afstand tot de volgende onderhoudsbeurt weer te geven; daarna drukt u op de knop ***2*** om de afstand tot de volgende olieverversing weer te geven (afstand of tijd tot de volgende onderhoudsbeurt). Als de afstand dichtbij de termijn is, zijn verschillende gevallen mogelijk: – overgebleven afstand minder dan **1500 km** of **een maand:** de boodschap “Onderhoud uitv over” wordt weergegeven met de dichtstbijzijnde termijn (afstand of tijd); – overgebleven afstand is gelijk aan **0 km** of **datum olieverversing bereikt:** de boodschap “Onderhoud uitvoeren” wordt weergegeven en het controlelampje gaat branden. Laat zo snel mogelijk de olie verversen.

afhankelijk van de auto past de afstand tot olieverversing zich aan de rijstijl aan (veel langzaam rijden, huis-aan-huis bezorgen, lang rijden met stationair toerental, trekken van een aanhangwagen enz.). De overgebleven afstand tot de volgende olieverversing kan dus in sommige gevallen sneller afnemen dan de werkelijk afgelegde afstand.

Resetten: om de afstand tot de volgende onderhoudsbeurt opnieuw in te stellen, drukt u ongeveer 10 seconden zonder onderbreking op de toets ***2*** totdat de afstand tot de volgende onderhoudsbeurt permanent wordt weergegeven.
NB: als een onderhoudsbeurt wordt uitgevoerd zonder de olie te verversen, dan moet alleen de afstand tot de volgende onderhoudsbeurt worden gereset. Bij olie verversen moet zowel de afstand tot de volgende onderhoudsbeurt als tot de volgende olieverversing worden gereset.

BOORDCOMPUTER: gegevens van de reis (5/5)

De hierna beschreven weergave informatie HANGT AF VAN DE UITRUSTING VAN DE AUTO EN VAN HET LAND

Voorbeelden van de selectie	Betekenis van de gekozen aanduiding
2.5 2.5 2.5 2.5 + Bandenspanning	**e) reset van de bandenspanning** Raadpleeg de paragraaf “Systeem voor het controleren van de bandenspanning” in hoofdstuk 2.
Geen bericht in geheugen	**f) Functieoverzicht.** Aanduiding achtereenvolgens: – informatieboodschappen (passagiersairbag OFF enz.); – storingsboodschappen (inspuitsysteem controleren enz.).

BOORDCOMPUTER: informatieboodschappen

Zij kunnen u helpen bij het starten van de auto of u informeren over een keuze of een omstandigheid.
Voorbeelden van informatieboodschappen worden hierna gegeven.

Voorbeelden van boodschappen	Betekenis van de gekozen aanduiding
« Parkeerrem aangetrokken »	Geeft aan dat de parkeerrem is vastgezet.
« Test systemen »	Wordt weergegeven, contact aan, als de auto zichzelf controleert.
« Draai stuurwiel + START »	Draai het stuurwiel licht terwijl u op de startknop van de auto druk om de stuurkolom te ontgrendelen.
« Stuurkolom niet geblokkeerd »	Geeft aan dat de stuurkolom niet geblokkeerd is.

Zij verschijnen bij het waarschuwingslampje en het is noodzakelijk direct voorzichtig naar een merkdealer te rijden. Als u dit voorschrift negeert, loopt u het risico dat uw auto beschadigd wordt.
Zij verdwijnen door een druk op de keuzetoets van de aanduiding of na enkele secondes en worden opgeslagen in het functieoverzicht. Het lampje blijft branden. Voorbeelden van storingsboodschappen worden hieronder gegeven.

Voorbeelden van boodschappen	Betekenis van de gekozen aanduiding
« Brandstoffilter aftappen »	Geeft aan dat er water in het brandstoffilter is, raadpleeg zo snel mogelijk een merkdealer.
« Controleer verlichting »	Geeft een storing van de koplampen aan.
« Controleer voertuig »	Geeft een storing aan van een van de opname-elementen van de pedalen, van het beheersysteem van de accu of van een opname-element van het oliepeil.
« Controleer airbag »	Geeft een storing aan van de aanvullende veiligheidsvoorzieningen. In geval van een ongeluk, bestaat het risico dat ze niet geactiveerd worden.
« Controleer stuur vergrendeling »	Geeft een storing in het luchtverontreinigingssysteem van de auto aan.

BOORDCOMPUTER: alarmboodschappen

Zij verschijnen met het controlelampje STOP en dwingen u, voor uw veiligheid, direct te stoppen zonder het verkeer in gevaar te brengen. Stop de motor en start deze niet opnieuw. Roep de hulp in van een merkdealer.
Voorbeelden van alarmboodschappen worden hierna gegeven. **NB:** de boodschappen verschijnen op het display alleen of afwisselend (als er meer boodschappen zijn), zij kunnen gecombineerd zijn met een waarschuwingslampje en/of een geluidssignaal.

Voorbeelden van boodschappen	Betekenis van de gekozen aanduiding
« Risico op motorschade »	Geeft een storing van het inspuitsysteem, een oververhitting van de motor van de auto of een ernstig probleem met de motor van de auto aan.
“Storing stuurbekracht.”	Geeft een probleem in de stuurinrichting aan.
“Storing remsysteem” of **“Stop voertuig”**	Geeft een probleem met het remsysteem aan. Zet de automatische parkeerrem met de hand vast en zorg of de auto niet wegrolt door middel van een blok.
« Elektr. storing GEVAAR »	Geeft een probleem in het laadstroomcircuit van de accu aan (dynamo, enz.).
« Lekke band »	Geeft een lekke band aan van het op het instrumentenpaneel aangegeven wiel.

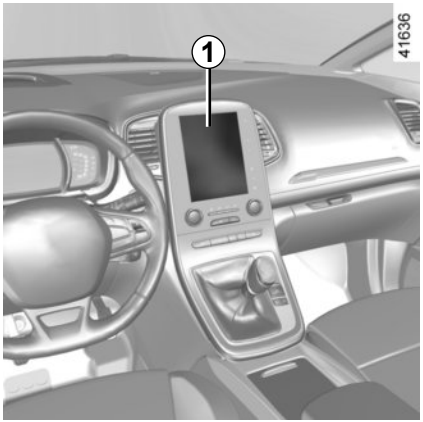

Deze functie zorgt, afhankelijk van de uitrusting van de auto voor het inschakelen/uitschakelen en de afstelling van sommige functies van de auto.

Auto's met een navigatiesysteem

Toegang tot het menu met instellingen

Bij stilstaande auto, selecteert u vanaf het bedieningsscherm ***1*** het menu "Voertuig", "Gebruikersinstellingen" om naar de verschillende instellingen te gaan.

Selectie van de instellingen

Selecteer de functie die u wilt instellen:

a) Ontgr.alleen bestuur.portier

b) Automatische deurvergrendeling tijdens rijden;

c) Handsfree Open / Sluiten;

d) Volume knipperlichten;

e) Intern welkomstgeluid;

f) Extern welkom;

g) Binnenverlicht. Automatisch;

h) Achterste ruitenwisser bij ingeschakelde versnelling achter;

i) Rijstijlindicatie;

Afhankelijk van de functie selecteert u "ON" of "OFF" voor in- of uitschakelen en "+" of "-"om het volume in te stellen.

Voer deze verstellingen uitsluitend uit als de auto stilstaat.

MENU VOOR HET PERSONALISEREN VAN DE AUTO-INSTELLINGEN (2/2)

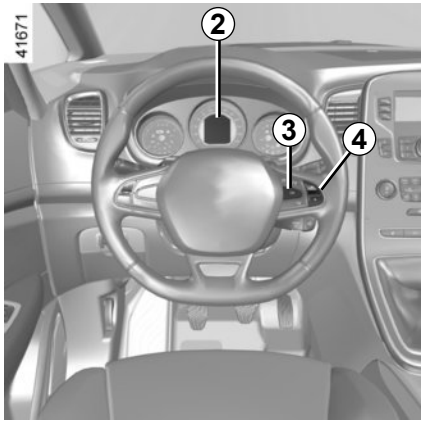

Auto's zonder navigatiesysteem

Toegang tot het menu met de instellingen op het display *2*.

Druk bij stilstaande auto lang op de schakelaar ***3*** **OK** om naar het menu met de instellingen te gaan.

Selectie van de instellingen

Navigeer met de schakelaar ***4*** om de te wijzigen functie te selecteren:

a) Automatische deurvergrendeling tijdens rijden;

b) Ontgr.alleen bestuur.portier;

c) Achterste ruitenwisser bij ingeschakelde versnelling achter;

d) Parkeerhulp voor;

e) Grootlichtassistent;

f) Waarschuwing bij verlaten van rijbaan: VOLUME;

g) Waarschuwing bij verlaten van rijbaan: Gevoeligheid;

h) Parkeerhulp achter;

i) PARKEER ASSIST. VOLUME;

j) TAAL.

☑ functie ingeschakeld

☐ functie uitgeschakeld

Als de regel is geselecteerd, drukt u op de schakelaar ***3*** **OK** om de functie te wijzigen:

Als u een van de keuzes "PARKEER ASSIST. VOLUME" of "TAAL" selecteert, krijgt u opnieuw een selectie (geluidsvolume van de parkeerhulp of taal van het instrumentenpaneel). Bepaal in dat geval uw keuze en bevestig deze door op de schakelaar ***3*** **OK** te drukken, de geselecteerde waarde wordt weergegeven met een ◉ voor de regel.
Beweeg de schakelaar ***4*** naar boven of naar beneden om het menu te verlaten. Het kan nodig zijn dit een aantal keren te herhalen.

Het menu voor het personaliseren van de instellingen van de auto kan niet gebruikt worden tijdens het rijden. Boven 20 km/u, gaat het display automatisch over op de boordcomputer.

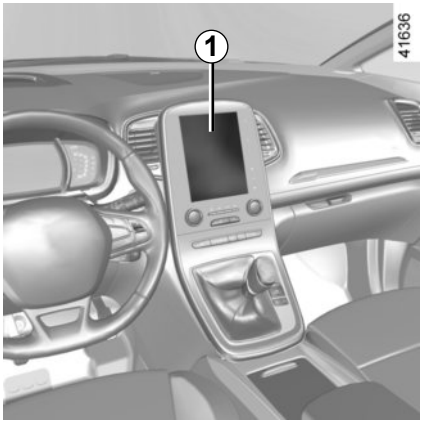

De tijd en/of de buitentemperatuur worden aangegeven op het bedieningsscherm *1*

Raadpleeg de gebruiksaanwijzing van de uitrusting.

Buitentemperatuurmeter

Bijzonderheid:

Als de buitentemperatuur tussen -3 °C en +3 °C ligt, knipperen de tekens **°C** (waarschuwing voor kans op gladheid).

Buitentemperatuurmeter

De buitenthermometer is beslist geen gladheidsdetector. Gladheid is niet alleen van de temperatuur afhankelijk, maar van meer factoren zoals de ligging van de weg en de vochtigheid van de lucht.

Als de elektrische voeding onderbroken is geweest (losgenomen accukabel, zekering doorgebrand enz.) wordt de klok automatisch weer gelijk gezet na enkele minuten, zodra het systeem weer informatie kan ontvangen GPS.

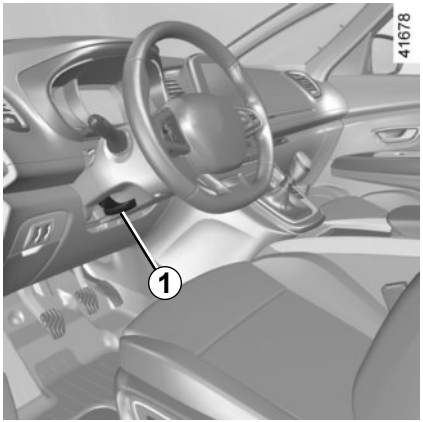

Hoogte- en diepteverstelling van het stuurwiel

Laat de hendel ***1*** zakken en zet het stuurwiel in de gewenste stand.

Til daarna de hendel geheel terug omhoog en voorbij het zware punt om het stuurwiel te blokkeren.

Controleer of het stuurwiel goed is vergrendeld.

Voer deze afstellingen om veiligheidsredenen uitsluitend uit als de auto stilstaat.

Stuurbekrachtiging

Snelheidsafhankelijke stuurbekrachtiging

De snelheidsafhankelijke stuurbekrachtiging past de mate van bekrachtiging automatisch aan de snelheid waarmee u rijdt aan.

Bij het parkeren is er veel bekrachtiging (voor meer comfort) en met het toenemen van de snelheid vermindert de bekrachtiging (voor een grotere veiligheid bij snel rijden).

Bijzonderheid van Stop and Start

Wanneer de motor op stand-by wordt gezet, werkt de stuurbekrachtiging niet. De stuurbekrachtiging wordt opnieuw ingeschakeld wanneer de motor opnieuw wordt gestart of de snelheid meer dan ongeveer 1 km/u bedraagt (afdaling, helling ...).

Wanneer de motor op stand-by staat, werkt de stuurbekrachtiging niet.

Opgelet: de stuurbekrachtiging hangt af van de werkingsstand die is gekozen in het menu “Multi-Sense” (raadpleeg de paragraaf “Multi-Sense” in hoofdstuk 3).

Laat het stuurwiel niet in een uiterste stand gedraaid staan als de auto stilstaat.

Bij stilstaande motor of bij een storing in het systeem blijft het mogelijk het stuurwiel te draaien. Er moet meer kracht gezet worden.

Zet nooit de motor af tijdens het rijden: bij uitgeschakelde motor is er geen bekrachtiging.

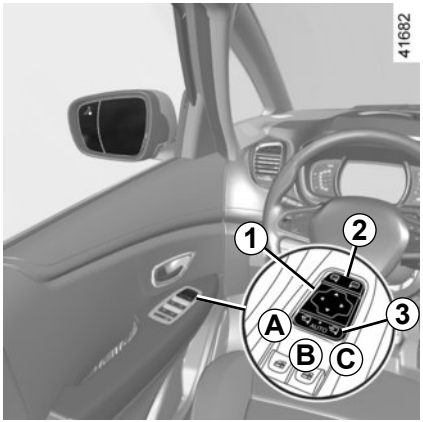

Buitenspiegels

Verstellen
Selecteer de spiegel met behulp van de schakelaar ***2***, en verstel hem daarna met de knop ***1*** in de gewenste stand.

Verwarmde buitenspiegels
Het ontdooien gebeurt tegelijk met het verwarmen van de achterruit.
Raadpleeg de informatie in “Handbediende airconditioning” en “Automatische airconditioning”.

Voer deze verstellingen uitsluitend uit als de auto stilstaat.

Inklapbare buitenspiegels

De spiegels klappen automatisch in bij het vergrendelen van de auto (schakelaar ***3*** in stand ***B***).
U kunt altijd het inklappen (schakelaar ***3*** in stand ***C***) of het uitklappen (schakelaar ***3*** in stand ***A***) van de spiegel regelen.
De automatische werking is dan uitgeschakeld. Om deze weer in te schakelen, zet u de schakelaar ***3*** op ***B***.

Functie welkomst en afscheid (afhankelijk van de auto)

– Selecteer in het bedieningsscherm het menu “Voertuig”, “Gebruikersinstellingen”, “Extern welkom” en activeer of deactiveer de functie (ON of OFF);

of

– druk lang op de schakelaar ***4*** **OK** om naar het menu met de instellingen te gaan. Blader met knop ***5*** om het menu “Extern welkom” te selecteren.

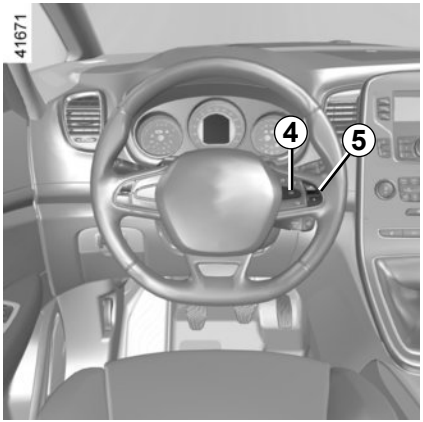

Afhankelijk van de geselecteerde keuze worden de spiegels uitgeklapt:
– wanneer het contact de volgende keer wordt aangezet (functie gedeactiveerd);
– wanneer de RENAULT-card wordt gedetecteerd of de auto wordt ontgrendeld (functie geactiveerd).

Voorwerpen in het buitenspiegelglas zijn dichterbij dan ze lijken.

Voor uw eigen veiligheid dient u hiermee rekening te houden bij het bepalen van de afstand, voordat u een manoeuvre uitvoert.

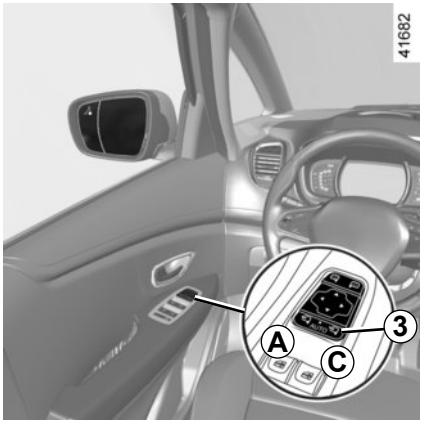

Bijzonder geval:

Wanneer de spiegel handmatig is in- of uitgeklapt, kan hij worden teruggezet naar een bepaalde gebruiksstand. Daartoe zet u de schakelaar ***3*** in ***C***. U hoort een mechanische klik van het spiegelblok.

Als dat niet het geval is, zet u de schakelaar ***3*** in ***A*** en zet u vervolgens schakelaar ***3*** in ***C***, totdat u de mechanische klik van de spiegel hoort.

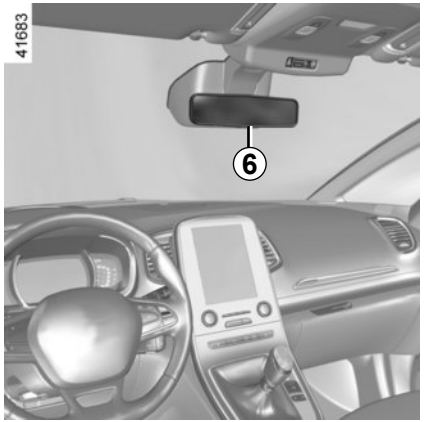

Binnenspiegel

Spiegel met knopje *6*

Om te voorkomen dat u in het donker verblind wordt door achter u rijdende voertuigen, kan het spiegelglas in de nachtstand gekanteld worden met het knopje ***6*** achter de spiegel.

Spiegel zonder knopje *6*

De achteruitkijkspiegel wordt automatisch donkerder wanneer er een auto achter u rijdt met groot licht of zeer fel licht.

Afhankelijk van de auto, wordt de informatie over het in- en uitschakelen van de passagiersairbag voorin getoond in de binnenspiegel (raadpleeg de paragraaf "Kinderveiligheid: inschakelen/uitschakelen van de passagiersairbag voorin" in hoofdstuk 1).

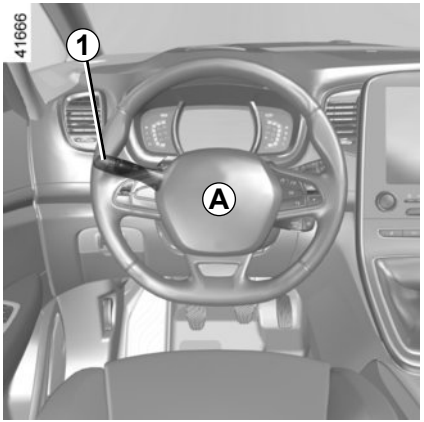

Claxon

Druk op het midden van het stuurwiel ***A*** om de claxon te laten klinken.

Lichtsignaal

Trek schakelaar ***1*** naar u toe en laat deze los om met de koplampen te knipperen.

Richtingaanwijzers

U verplaatst de schakelaar ***1*** evenwijdig aan het stuurwiel en in de richting waarin u dit gaat draaien.

Werking van de sneltoets

Tijdens het rijden wordt het stuur mogelijk slechts weinig gedraaid, waardoor de schakelaar niet vanzelf terugkomt in de ruststand.
Beweeg in dat geval de hendel kort naar de tussenstand ***1*** en laat deze daarna los: de hendel komt terug in de beginstand en de richtingaanwijzer knippert drie keer.

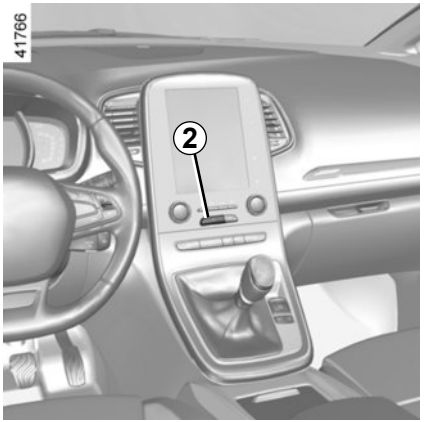

Alarmknipperlichten

Druk op de schakelaar ***2***. Deze schakelaar schakelt gelijktijdig de vier knipperlichten en de zijknipperlichten in. Gebruik deze alleen als gevaar dreigt om andere weggebruikers te waarschuwen dat u gedwongen bent te stoppen op een abnormale plaats of zelfs waar dit verboden is, of bij bijzondere rij- of verkeersomstandigheden.

Afhankelijk van de uitvoering van de auto, kunnen tijdens krachtig remmen de knipperlichten automatisch inschakelen. U kunt deze uitschakelen door op de schakelaar ***2*** te drukken.

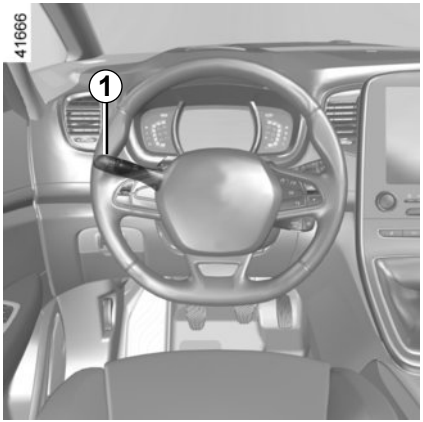

Markeringslichten

Draai de ring ***3*** tot het symbool bij het merkteken ***2*** staat. Dit controlelampje op het instrumentenpaneel licht op.

Voordat u in het donker wegrijdt: controleer de werking van de elektrische installatie. Zorg ervoor dat de lichten niet bedekt zijn (vuil, modder, sneeuw, vervoer van voorwerpen enz.).

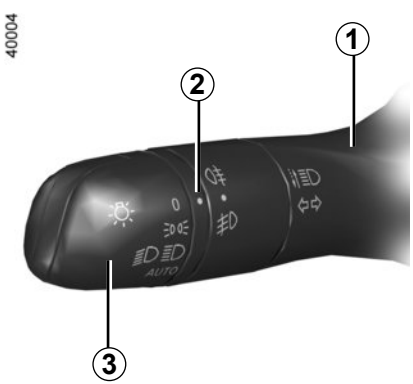

Grootlicht

Duw met de dimlichten aan tegen de lichtschakelaar ***1***. Dit controlelampje op het instrumentenpaneel licht op.

Om terug te keren naar de stand dimlicht, trekt u de lichtschakelaar ***1*** naar u toe.

Dimlicht

Handbediend

Draai de ring ***3*** tot het symbool bij het merkteken ***2*** staat. Dit controlelampje op het instrumentenpaneel licht op.

Automatische werking

Draai de ring ***3*** tot het symbool AUTO bij het merkteken ***2*** staat: draaiende motor, de dimlichten schakelen automatisch in en uit, naargelang de helderheid buiten, zonder dat u de schakelaar ***1*** hoeft te bedienen.

Afhankelijk van de auto gaan de dimlichten automatisch aan na enkele wisbewegingen van de ruitenwisserbladen.

Automatisch grootlicht

Afhankelijk van de auto ontsteekt en dooft dit systeem automatisch het grootlicht. Het gebruikt een camera geplaatst achter de binnenspiegel om voorliggers en tegenliggers te detecteren.

Het grootlicht wordt automatisch ontstoken wanneer:
– er weinig licht buiten is;
– er geen andere auto of verlichting wordt gedetecteerd;
– als de auto sneller dan ongeveer 40 km/u rijdt.

Als niet aan een van de voorwaarden hieronder wordt voldaan, wordt overgeschakeld naar dimlicht.

Het systeem voor het automatisch inschakelen van het grootlicht is in geen geval een vervanging voor de oplettendheid en verantwoordelijkheid van de bestuurder inzake de verlichting van het voertuig en de aanpassing daarvan aan de licht-, zicht- en verkeersomstandigheden.

Het systeem kan onder bepaalde omstandigheden niet goed werken, met name:
– extreme weersomstandigheden (regen, sneeuw, mist enz.);
– als er iets achter de voorruit of voor de camera zit;
– als een achterligger of tegenligger weinig verlichting voert of afgedekte lampen heeft;
– verkeerde afstelling van de koplampen;
– reflecterende systemen;
– ...

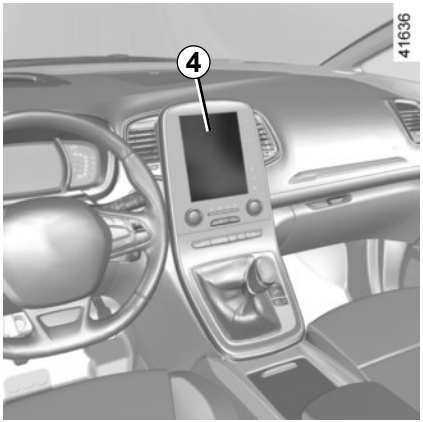

Inschakelen

Auto met een navigatiesysteem

Selecteer in het bedieningsscherm ***4*** het menu “Voertuig”, “Hulp bij het rijden”, “Grootlichtassistent” en kies vervolgens “AAN” of “UIT”.

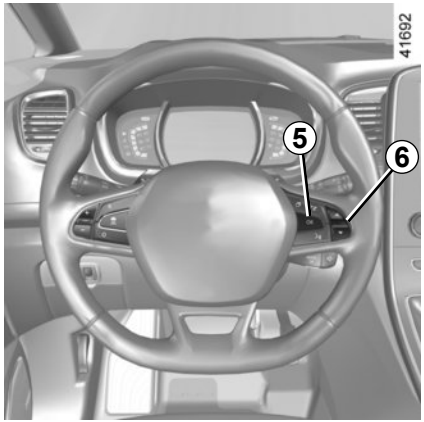

Auto's zonder navigatiesysteem

– Als de auto stilstaat, houdt u de OK-schakelaar ***5*** ingedrukt voor toegang tot het instelmenu;

– druk de schakelaar ***6*** achtereenvolgens naar boven of naar beneden tot u bij het menu "Hulp bij het rijden" komt. Druk op de OK-schakelaar ***5***;

– druk de schakelaar ***6*** achtereenvolgens omhoog of omlaag tot u bij het menu "Grootlichtassistent" komt en druk op de OK-schakelaar ***5***;

– druk opnieuw op de OK-schakelaar ***5*** om de functie te activeren of te deactiveren.

Inschakelen/uitschakelen

Om automatisch grootlicht in te schakelen:

– draai de ring ***3*** tot het symbool **AUTO** bij het merkteken ***2*** staat;

– druk op de schakelaar ***1***.

Het controlelampje wordt op het instrumentenpaneel weergegeven.

Om automatisch grootlicht uit te schakelen:

– trek de schakelaar ***1*** naar u toe;

– of draai de ring ***3*** in een andere stand dan **AUTO**.

Het controlelampje op het instrumentenpaneel gaat uit..

Opmerking: zorg ervoor dat de voorruit niet is bedekt (door vuil, modder, damp enzovoort).

Telkens wanneer u de motor start, moet u aan de schakelaar ***1*** trekken en daarna duwen om het systeem opnieuw in te schakelen.

Automatisch grootlicht (vervolg)

Bij een storing
Wanneer de boodschap “Controleer aut_-verlichting” op het instrumentenpaneel verschijnt, wordt het systeem uitgeschakeld. Raadpleeg een merkdealer.

Het gebruik ‘s nachts van een draagbaar navigatiesysteem op het gedeelte van de voorruit onder de camera, kan de werking van het automatische grootlichtsysteem verstoren (risico van reflecties op de voorruit).

Functie verlichting overdag

De dagrijverlichting schakelt overdag automatisch in zonder dat u de schakelaar ***1*** hoeft te bedienen bij het starten van de motor, en gaat uit bij het stoppen van de motor.

Bij een storing

Als de boodschap “Controleer verlichting” verschijnt in combinatie met het waarschuwingslampje en het waarschuwingslampje knippert op het instrumentenpaneel, is er een storing in de verlichting. Raadpleeg een merkdealer.

Uitschakelen van de lichten

Er zijn twee mogelijkheden:
– handmatig, zet de ring ***3*** in stand **0**;
– automatisch, de lichten doven, na het stoppen van de motor, bij het openen van het bestuurdersportier of bij het vergrendelen van de auto. In dat geval schakelen, bij de volgende keer starten van de motor, de lichten opnieuw in, overeenkomstig de stand van de ring ***3***.

Waarschuwingssignaal verlichting brandt nog

Er klinkt een geluidssignaal bij het openen van het bestuurdersportier om u te waarschuwen dat de lichten nog branden.

Functie “uitschakelvertraging”

Met deze functie blijven de dimlichten korte tijd branden (voor het verlichten van het openen een hek, enz.).

Met de motor en de verlichting uitgeschakeld en de ring ***3*** in de stand **0** of **AUTO**, trekt u de lichtschakelaar ***1*** naar u toe: de dimlichten gaan ongeveer dertig seconden branden. Om deze tijd te verlengen, kunt u de schakelaar tot vier keer naar u toe trekken (de maximale tijd is ongeveer twee minuten). De boodschap “Follow me home voor _ _ _” met de oplichttijd verschijnt op het instrumentenpaneel om deze handeling te bevestigen. Daarna kunt u uw auto vergrendelen.

Om de verlichting uit te schakelen voordat deze automatisch uitschakelt, verdraait u de ring ***3*** (de stand is onbelangrijk) en draait u deze daarna terug in de stand **AUTO**.

Functie welkomst en afscheid

(afhankelijk van de auto)

Wanneer de functie is ingeschakeld, gaan de rijverlichting en de markeringslichten automatisch aan wanneer de RENAULT-card wordt gedetecteerd of de auto wordt ontgrendeld.

Ze gaan automatisch uit:

– ongeveer één minuut nadat ze zijn aangegaan;

– wanneer de motor wordt gestart, naargelang van de stand van de schakelaar voor de verlichting;

of

– wanneer de auto wordt vergrendeld.

Welkomstverlichting onder de buitenspiegels

Als de functie is ingeschakeld, schakelt de verlichting onder de buitenspiegels automatisch in als de RENAULT-card wordt gedetecteerd, wanneer de auto wordt ontgrendeld of wanneer een portier wordt geopend.

Ze gaan automatisch uit:

– ongeveer één minuut nadat ze zijn aangegaan;

– bij het starten van de motor;

of

– wanneer de auto wordt vergrendeld.

Inschakelen/uitschakelen van de functie

Op het bedieningsscherm kiest u het menu “Voertuig”, “Gebruikersinstellingen” en vervolgens “Extern welkom”. Kies “**ON**” of “**OFF**” om de functie in of uit te schakelen.

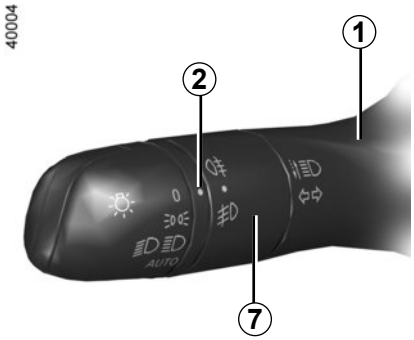

Mistlichten voor

Draai de middelste ring ***7*** van de schakelaar ***1*** zo dat het symbool bij het merkteken ***2*** staat en laat dan los.

De werking is afhankelijk van de gevoerde verlichting; het controlelampje op het instrumentenpaneel gaat branden.

Mistachterlicht

Draai de middelste ring ***7*** van de schakelaar zo dat het symbool bij het merkteken ***2*** staat en laat dan los.

De werking is afhankelijk van de gevoerde verlichting; het controlelampje op het instrumentenpaneel gaat branden.

Zodra de weersomstandigheden dit toelaten moet u de mistachterlichten uitschakelen om de achter u rijdende weggebruikers niet te hinderen.

Bij mist, sneeuw of bij het vervoer van voorwerpen die voorbij de voorkant van het dak uitsteken, werkt de automatische verlichting niet altijd.

Het inschakelen van de mistlichten blijft onder controle van de bestuurder: de controlelampjes op het instrumentenpaneel informeren u over het inschakelen (controlelampje brandt) of uitschakelen (controlelampje uit).

Lichten uit

Draai opnieuw de ring ***7*** om het merkteken ***2*** tegenover het symbool van het mistlicht te brengen dat u wilt uitschakelen. Het bijbehorende controlelampje op het instrumentenpaneel dooft.

Door het uitschakelen van de buitenverlichting doven ook de mistlichten.

Bochtlichten

(Afhankelijk van de auto)

Als de dimlichten branden, gaat in bepaalde omstandigheden (snelheid, stuurwielhoek, vooruit rijden, richtingaanwijzer ingeschakeld enz.) een van de mistlichten vooraan aan om bij het draaien de bocht te verlichten.

KOPLAMPVERSTELLING

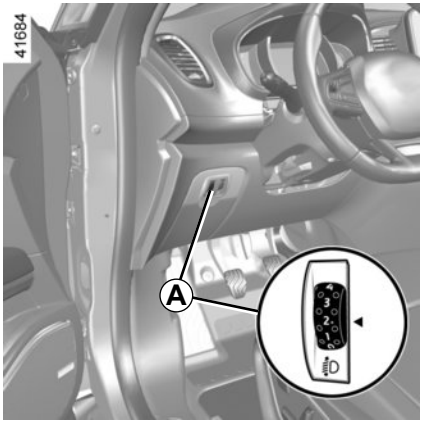

Bij de auto's die ermee uitgerust zijn, kan de knop ***A*** de stand van de koplampen aanpassen aan de belasting.

Als u deze knop ***A*** omlaag draait dan gaan de lichtbundels naar beneden; draait u de knop omhoog dan gaan de lichtbundels ook omhoog.

Voor auto's zonder afstandsbediening ***A*** worden de koplampen automatisch afgesteld aan de hand van de belading van de auto.

In geval van handmatige instellingen **Voorbeelden van de stand van de schakelaar *A*, afhankelijk van de belading**	
0	**Bestuurder alleen of met een passagier voorin**
1	**Bestuurder met een passagier voorin, twee of drie passagiers achterin**
2	**Niet gebruiken**
3	**Bestuurder met een auto vol passagiers en bagage (of belading) tot het maximaal toegelaten totale gewicht**
3 en 4	**Bestuurder met bagage (of belading) tot het maximaal toegelaten totale gewicht**

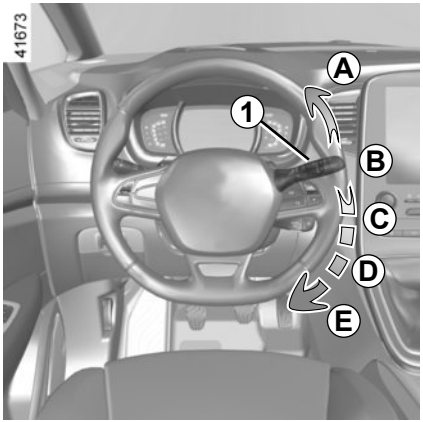

Auto voorzien van ruitenwisser voor met interval

A **een keer wissen**
Door kort te drukken maakt de ruitenwisser één wisbeweging.

B **stoppen**

C **wissen met intervallen**
De wissers vegen met tussenpozen van enkele secondes. De duur van het interval is te regelen door de ring ***2*** te verdraaien;

D **langzaam continu wissen**

E **snel continu wissen**

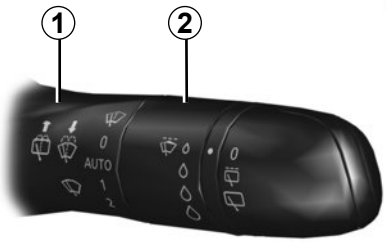

Bijzonderheid
Tijdens het rijden gaat de wisser langzamer werken als de auto stopt. Van snel continu wissen naar langzaam continu wissen. Zodra de auto weer gaat rijden, beginnen de wissers weer met de oorspronkelijk ingestelde snelheid te werken.
Als u de schakelaar ***1*** in een andere stand zet, schakelt u hiermee bovengenoemd automatisme uit.

De standen ***A***, ***C*** en ***D*** zijn toegankelijk met contact aan. De stand ***E*** is uitsluitend toegankelijk bij draaiende motor.

Let op de staat van de ruitenwisserbladen. Hun levensduur hangt van u af:

– zij moeten schoon blijven: reinig de bladen, de voorruit en de achterruit regelmatig met water met zeep;

– gebruik ze niet als de voorruit of achterruit droog zijn;

– maak ze los van de voorruit of achterruit als ze lang niet gebruikt zijn.

Vervang ze in elk geval, zodra hun werking afneemt, ongeveer eens per jaar.

Voordat u de ruitenwisser gebruikt moet u ervoor zorgen dat niets de beweging van de wisser hindert.

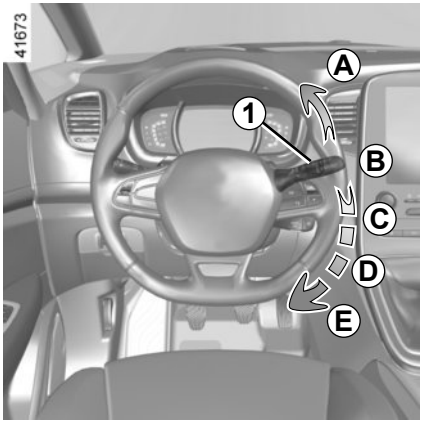

Auto voorzien van ruitenwisser voor met regensensor

De regensensor bevindt zich op de voorruit, voor de binnenspiegel.

A **een keer wissen**
Door kort te drukken maakt de ruitenwisser één wisbeweging.

B **stoppen**

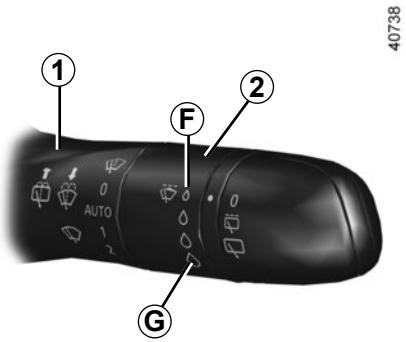

C **automatisch wissen**
In deze stand signaleert het systeem water op de voorruit en schakelt het wissen in met een aangepaste wissnelheid. De inschakeldrempel van het wissen en de duur van het interval is te regelen door de ring ***2*** te verdraaien:

– ***F*** : minimumgevoeligheid
– ***G*** : maximumgevoeligheid

Hoe hoger de gevoeligheid, des te sneller reageren de ruitenwissers en wordt de frequentie van het wissen verhoogd.

Wanneer automatisch wissen is ingeschakeld of de gevoeligheid wordt verhoogd, wordt één wisbeweging uitgevoerd.

NB:

– de regensensor heeft enkel een ondersteunende functie. Bij beperkte zichtbaarheid moet de bestuurder zijn ruitenwisser handmatig inschakelen. Bij mist of sneeuwval werkt de ruitenwisser niet altijd automatisch en blijft deze onder uw controle.

– bij temperaturen onder nul wordt automatisch wissen niet ingeschakeld wanneer de auto wordt gestart. Deze functie wordt automatisch ingeschakeld wanneer de auto sneller rijdt dan een bepaalde snelheid (ongeveer 8 km/uur).

– schakel automatisch wissen niet in bij droog weer;

– ontdooi de voorruit volledig voordat u het automatisch wissen inschakelt.

Bij een storing

Bij een storing van het automatisch wissen, schakelt de ruitenwisser over op wissen met intervallen. Roep de hulp in van een merkdealer.

De werking van de regensensor kan worden verstoord bij:

– beschadigde ruitenwissers; een waterlaagje of watersporen achterlaten in de detectiezone van de sensor kunnen de reactiesnelheid van het automatisch wissen vergroten of de frequentie van het wissen verhogen;

– een voorruit met een chip of barst ter hoogte van de sensor, of een voorruit die is bedekt met stof, vuil, insecten, ijs, het gebruik van was en waterafstotend stoffen; de ruitenwisser zal minder gevoelig zijn of reageert mogelijke helemaal niet.

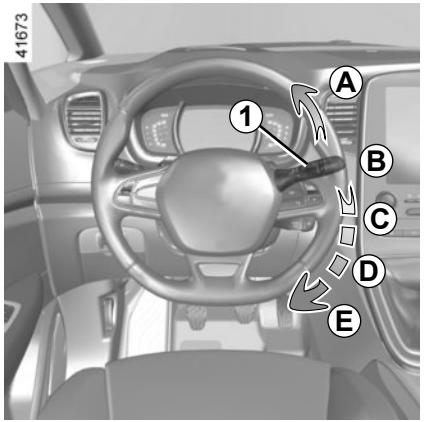

D **langzaam continu wissen**

E **snel continu wissen**

De standen ***A*** en ***D*** zijn toegankelijk met contact aan. De standen ***C*** en ***E*** zijn uitsluitend toegankelijk bij draaiende motor.

Bijzonderheid

Tijdens het rijden gaat de wisser langzamer werken als de auto stopt. Van snel continu wissen naar langzaam continu wissen. Zodra de auto weer gaat rijden, beginnen de wissers weer met de oorspronkelijk ingestelde snelheid te werken.
Als u de schakelaar ***1*** in een andere stand zet, schakelt u hiermee bovengenoemd automatisme uit.

Voorzorgsmaatregelen

– Controleer bij vorst voordat u de ruitenwisser inschakelt of de ruitenwisserbladen niet zijn vastgevroren. Als u de ruitenwisser inschakelt terwijl de bladen zijn vastgevroren, kunt u zowel de bladen als de motor van de ruitenwisser beschadigen.

– Gebruik de ruitenwisser niet op een droge ruit, dit zorgt ervoor dat de bladen sneller verslijten of beschadigd raken.

Bijzondere stand van de ruitenwisser voor (onderhoudsstand)

In deze stand kunnen de bladen worden opgetild om ze van de voorruit te verwijderen.

Dit kan nuttig zijn:
– om de bladen te reinigen;
– om de bladen van de voorruit los te maken in winterse weersomstandigheden;
– om de bladen te vervangen (raadpleeg paragraaf “Ruitenwisserbladen” in hoofdstuk 5).

Zet, met contact aan en motor uit, de ruitenwisserschakelaar omlaag in de stand ***E*** (snel continu wissen). De ruitenwisser stopt in een stand verwijdert van de motorkap.

Om de bladen terug te plaatsen, gaat u na of de bladen correct zijn neergeklapt op de voorruit en zet u de schakelaar met het contact aan vervolgens in de stand ***B*** (stop).

Voordat u het contact aanzet, moet u de ruitenwissers op de voorruit zetten. Anders kunnen de motorkap of de wissers beschadigd raken wanneer deze worden ingeschakeld.

N.B.

Als de ruitenwisser niet langer onder spanning staat kunt u, 1 minuut na het vergrendelen van de auto, de bladen handmatig verplaatsen. Forceer de armen van de ruitenwisser niet, zoniet kunnen de motor, de armen en de bladen van de ruitenwisser beschadigd raken.

Om de bladen correct terug te plaatsen na werkzaamheden, moet u ervoor zorgen dat de bladen op de voorruit rusten, zet u het contact aan en beweegt u de schakelaar van de ruitenwisser.

Het ruitenwisserblad aan bestuurderskant moet altijd boven het blad aan de passagierskant liggen. Als dat niet het geval is, zal de ruitenwisser één wisbeweging maken zodra de auto sneller rijdt dan ongeveer 7 km/uur.

Wanneer er zich obstakels op de voorruit bevinden (vuil, sneeuw, ijs ...), maakt u de voorruit (inclusief de centrale zone achter de binnenspiegel) en de achterruit vrij voordat u de ruitenwissers inschakelt (risico van oververhitting van de motor).

Als een obstakel de beweging van een blad verhindert, kan dat blad stoppen met wissen. Verwijder het obstakel en schakel de ruitenwisser opnieuw in met de ruitenwisserschakelaar.

Voordat u iets aan de voorruit doet (wassen van de auto, ontdooien, reinigen van de voorruit enz.) moet u de schakelaar ***1*** in stand ***B*** (uit) zetten.

Risico van verwonding en/of beschadigingen.

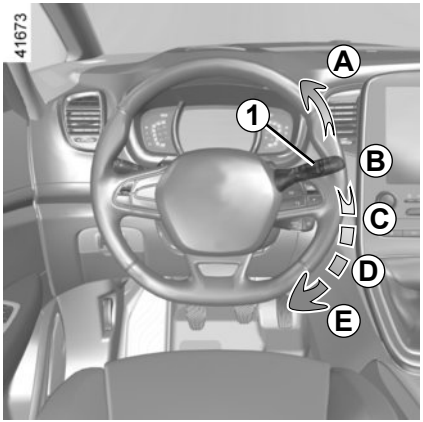

Ruitensproeier

Contact aan: trek de schakelaar ***1*** naar u toe en laat deze weer los.

Door een korte actie komt de ruitensproeier in werking en maakt de ruitenwisser één wisbeweging.

Door een lange actie komt de ruitensproeier in werking en maakt de ruitenwisser drie wisbewegingen, en na enkele secondes nog een vierde.

N.B.

Bij temperaturen onder nul kan de ruitenwisservloeistof aanvriezen op de voorruit en het zicht verminderen. Verwarm de voorruit met behulp van de ontwasemingsschakelaar voordat u ze reinigt.

Controleer bij werkzaamheden onder de motorkap of de schakelaar van de ruitenwisser in stand **B** (uit) staat.

Verwondingsgevaar

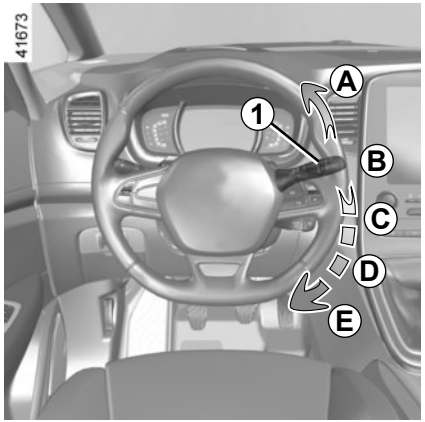

Koplampsproeiers

Koplampen branden
Als de auto hiermee is uitgerust en de motor draait, houdt u de ruitenwisserschakelaar ***1*** ongeveer 2 seconden naar u toe getrokken: de koplampsproeiers en de ruitensproeiers worden tegelijkertijd ingeschakeld.
De koplampsproeiers worden eveneens ingeschakeld als u de schakelaar van de voorruitsproeier drie keer lang ingedrukt houdt.

NB:

om de goede werking van de koplampsproeier te waarborgen tijdens de winter, moet u de sneeuw van de afdekplaatjes van de sproeiers verwijderen en de afdekplaatjes van de sproeiers ontdooien met behulp van een ontdooispray.

Het is echter aanbevolen om op regelmatige tijdstippen hardnekkig vuil op het glas van de koplampen te verwijderen.

Als het peil van de ruitensproeiervloeistof het minimum bereikt:
– het bericht “Reservoir ruiten sproeier bijvull” verschijnt op het instrumentenpaneel;
– het koplampsproeiersysteem kan worden ingedrukt.

Vul ruitensproeiervloeistof bij en schakel het systeem in, bij **draaiende motor**, om het weer te vullen.

Controleer bij werkzaamheden onder de motorkap of de schakelaar van de ruitenwisser in stand **B** (uit) staat.

Verwondingsgevaar

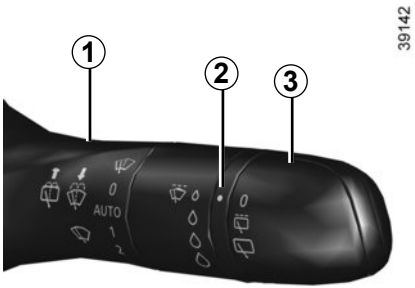

Achterruitwisser

Draai met contact aan de ring ***3*** van de schakelaar ***1*** tot het merkteken ***2*** tegenover het symbool staat.

- **stoppen;**
- **wissen met intervallen.**
  De ruitenwisserbladen vegen met tussenpozen van enkele seconden. De frequentie van het wissen varieert naargelang de rijsnelheid van de auto;
- **langzaam continu wissen.**

Om de werking te stoppen, draait u de ring ***3*** weer in de stand UIT.

N.B.
Wanneer u de auto door een wasstraat rijdt, moet u de ring ***3*** van de schakelaar ***1*** in ruststand zetten om het automatisch wissen uit te zetten.
Houd u aan de gebruiksvoorschriften.

Voordat u iets aan de achterruit doet (wassen van de auto, ontdooien, reinigen enz.) moet u de schakelaar ***1*** in ruststand zetten.

Risico van verwonding en/of beschadigingen.

Let op de staat van de ruitenwisserbladen. Hun levensduur hangt van u af:

- zij moeten schoon blijven: reinig de bladen, de voorruit en de achterruit regelmatig met water met zeep;
- gebruik ze niet als de voorruit of achterruit droog zijn;
- maak ze los van de voorruit of achterruit als ze lang niet gebruikt zijn.

Vervang ze in elk geval, zodra hun werking afneemt, ongeveer eens per jaar.

Voordat u de ruitenwisser achter gebruikt moet u controleren of niets de beweging van de wisser hindert.

Gebruik de ruitenwisserarm niet om de achterklep te openen of te sluiten.

Inschakelen/uitschakelen van de achterruitwisser

Wanneer de achteruitversnelling wordt ingeschakeld, wordt het wissen met intervallen van de achterruit ingeschakeld (als de ruitenwissers van de voorruit werken). Als uw auto is uitgerust met een menu om de autoinstellingen te personaliseren, kunt u deze functie activeren of deactiveren. Raadpleeg hiervoor de paragraaf “Menu voor het personaliseren van de instellingen van de auto” in hoofdstuk 1, functie “Wissen achter bij achteruit rijden”.

Voor auto’s die niet zijn uitgerust met een menu om de instellingen te personaliseren, kunt u de functie laten deactiveren door een merkdealer.

Wanneer er zich obstakels op de achterruit bevinden (vuil, sneeuw ...), probeert de ruitenwisser alle obstakels weg te wissen. Als een obstakel de beweging van het blad verhindert, kan het blad stoppen. Verwijder het obstakel, wacht ongeveer 30 seconden en schakel de ruitenwisser opnieuw in met de schakelaar voor het wissen.

Voorzorgsmaatregelen

– Controleer bij vorst voordat u de ruitenwisser inschakelt of de ruitenwisserbladen niet zijn vastgevroren. Als u de ruitenwisser bedient terwijl het blad geblokkeerd is door vorst, bestaat het risico dat zowel het blad als de motor van de ruitenwisser beschadigd raken.

– Activeer de ruitenwissers niet op een droge ruit. Dit kan leiden tot vroegtijdige slijtage of beschadiging van de wisserbladen.

Ruitenwissers/ ruitensproeiers achter

Duw met het contact aan lang tegen de schakelaar ***1*** en laat vervolgens los.

Als u de schakelaar lang bedient, wordt de achterruitsproeier ingeschakeld en maakt de achterruitwisser drie wisbewegingen, en na enkele seconden nog een vierde.

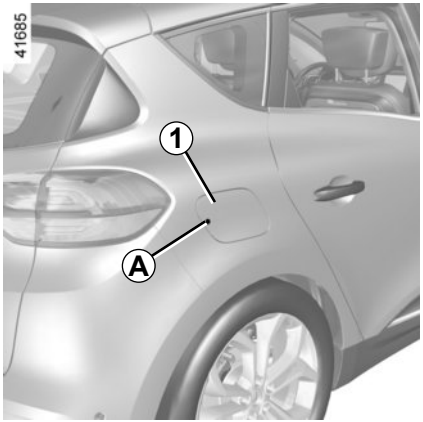

Bruikbare inhoud van de tank:
ongeveer **51 liter** of **53 liter**, afhankelijk van de auto.

Om bij ontgrendelde auto het klepje ***1*** te openen, drukt u op de zone ***A*** en laat u vervolgens los. Het klepje ***1*** wordt ontsloten.

De klep ***2*** is in de vulopening ingebouwd. Raadpleeg voor het tanken de paragraaf “tanken van brandstof”.

Sluiten: druk het klepje met de hand tegen de aanslag.

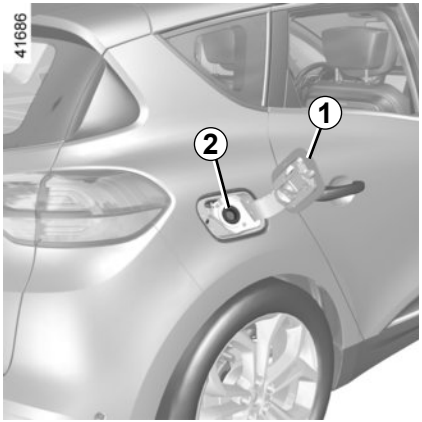

Soort brandstof

Gebruik brandstof van goede kwaliteit die overeenkomt met de normen die in elk land zijn vastgelegd en **beslist** overeenkomt met de indicaties op de sticker op klepje ***1***. Raadpleeg de paragraaf “Gegevens van de motor” in hoofdstuk 6.

Druk **nooit** met de vingers op de klep ***2***.

Maak de omgeving van het vulsysteem niet schoon met een hogedrukreiniger.

Dieselmotor

Gebruik **uitsluitend** dieselbrandstof die overeenkomt met de indicaties op de sticker aan de binnenkant van het klepje ***1***.

Benzinemotor

Gebruik **uitsluitend** loodvrije benzine. Het octaangehalte (RON) moet overeenkomen met de indicaties op de sticker op het klepje ***1***. Raadpleeg de paragraaf “Gegevens van de motor” in hoofdstuk 6.

Vermeng de dieselbrandstof nooit met benzine (loodvrij of E85), zelfs niet een kleine hoeveelheid.
Gebruik geen ethanol als uw auto hier niet voor aangepast is.
Voeg geen toevoegmiddel toe aan de brandstof, anders kan de motor beschadigd raken.

Tanken van brandstof

Druk met het vulpistool de klep ***2*** open en steek het **zo ver mogelijk** naar binnen voordat u met tanken begint (spatgevaar).

Houd tijdens het tanken het vulpistool in deze stand tot u klaar bent met tanken.

Als het vulpistool automatisch is afgeslagen, mag u het nog maximaal twee keer gebruiken, om voldoende ruimte in de tank over te houden voor het uitzetten van de brandstof.

Let op dat bij het tanken geen water bij de brandstof komt. De klep ***2*** en zijn omgeving moeten schoon blijven.

Benzinemotor

Schade die ontstaan is als gevolg van het tanken van loodhoudende benzine wordt niet door de fabrieksgarantie gedekt.

Om te voorkomen dat er abusievelijk loodhoudende benzine wordt getankt, heeft de vulhals een nauwe doorlaat met een veiligheidssysteem waarin **alleen een vulpistool met loodvrije benzine past**.

Auto uitgerust met de functie Stop and Start

Bij het tanken moet de motor worden afgezet (deze mag niet op stand-by staan): zet de motor af (raadpleeg «Starten/stoppen van de motor» in hoofdstuk 2).

Tank leeg gereden bij dieselmotor

Auto's met sleutel/afstandsbediening

– Zet de contactsleutel in de stand "Contact aan"; **M** (raadpleeg de paragraaf "Contactslot" in hoofdstuk 2) en wacht een paar minuten voordat u de auto start om het brandstofcircuit te laten ontluchten;

– draai de sleutel in de stand **D**. Als de motor niet start, herhaalt u de procedure.

– Neem als de motor na verschillende pogingen niet start, contact op met een merkdealer.

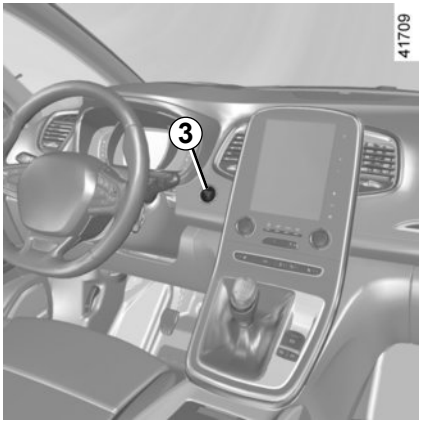

Auto's met RENAULT-card

Druk met de **RENAULT**-card in het interieur op de startknop ***3*** zonder de pedalen aan te raken. Wacht een paar minuten voordat u de auto start. Hiermee kan het brandstofcircuit worden ontlucht Als de motor niet start, herhaalt u de procedure.

Neem als de motor na verschillende pogingen niet start, contact op met een merkdealer.

Wijzig of repareer niet zelf het brandstofsysteem (rekeneenheden, bedrading, brandstofcircuit, inspuitstukken of verstuivers, beschermkappen) vanwege de grote gevaren voor de veiligheid die hierdoor kunnen ontstaan. Laat deze werkzaamheden uitsluitend door uw merkdealer uitvoeren.

Aanhoudende stank van brandstof

In geval van een aanhoudende stank van brandstof, moet u:

– onmiddellijk stoppen, rekening houdend met het overige verkeer en het contact afzetten;
– de alarmknipperlichten aanzetten en alle passagiers uit laten stappen en ze ver van het verkeer houden;
– Als het peil normaal is, heeft dit een andere oorzaak, roep de hulp in van een merkdealer.

Hoofdstuk 2: Het rijden

(met tips voor zuinig en milieubewust autorijden)

Inrijden 2.2
Startschakelaar 2.3
Starten, Stoppen van de motor 2.4
Functie Stop & Start 2.8
Bijzonderheden versies met benzinemotor 2.12
Bijzonderheden van de dieselmotor 2.13
Het Hybrid Assist-systeem. 2.14
Versnellingshendel/Handrem. 2.20
Elektronische parkeerrem.. . . . . 2.21
Tips voor het rijden, zuinig rijden 2.24
Tips voor onderhoud en minder luchtverontreiniging 2.30
Milieu 2.31
Controlesysteem bandenspanning 2.32
Rijhulpsystemen 2.35
Actieve noodrem 2.40
Lane departure warning. 2.47
Rijstrookassistent 2.51
Dodehoekwaarschuwing 2.55
Waarschuwing veiligheidsafstand 2.59
Waarschuwing vermoeidheidsdetectie 2.62
Snelheidswaarschuwing 2.64
Snelheidsbegrenzer/-regelaar 2.67
Adaptieve snelheidsregelaar 2.74
Parkeerhulp 2.82
Achteruitrijcamera 2.87
Parkeerhulp 2.89
Automatische transmissie 2.93

INRIJDEN

Benzinemotor

Rijd de eerste **1 000 km** niet sneller dan 130 km/u in de hoogste versnelling en laat de motor met niet meer dan 3 000 tot 3 500 tr/min draaien.

Pas na ongeveer **3 000 km** zal uw auto echter zijn volle vermogen kunnen geven.

Onderhoudsbeurten: zie het onderhoudsdocument van uw auto.

Dieselmotor

Laat de motor de eerste **1 500 km** niet sneller draaien dan 2 500 tr/min. Daarna kunt u sneller rijden maar pas na 6 000 km zult u over het volle vermogen van de motor kunnen beschikken.

Trek tijdens het inrijden nooit snel op. Als de motor nog koud is mag u hem in de lagere versnellingen nooit met een hoog toerental laten draaien.

Onderhoudsbeurten: zie het onderhoudsdocument van uw auto.

CONTACTSLOT: auto met sleutel

Startschakelaar

Stand LOCK 0: “Stop en stuurslot”

Als u de sleutel uit het slot trekt en het stuur draait, hoort u een klik: de stuurinrichting is nu vergrendeld.

Bij het vrijzetten van het stuurslot draait u het stuur iets heen en weer bij het verdraaien van de sleutel.

Stand “Contact aan” ON 2

Contact aan: u kunt alle accessoires (radio enz.) gebruiken.

Stand START 3: "Starten"

Indien de motor niet aanslaat, moet u de contactsleutel terug draaien tot de controlelampjes uit gaan voor u opnieuw kunt starten. Laat de sleutel los zodra de motor aanslaat.

N.B.: bij een dieselmotor kunnen enkele secondes verstrijken tussen het draaien van de sleutel en het starten van de motor om de motor voor te verwarmen.

Starten van de motor

Benzinemotor

– Geef bij het starten **geen gas**;
– laat de contactsleutel los zodra de motor is aangeslagen.

Start uw auto nooit in vrijloop op een helling. De stuurbekrachtiging kan hierdoor worden uitgeschakeld.

Kans op ongevallen.

Dieselmotor

– Draai de contactsleutel in de stand "**ON**" **2** en houd de sleutel in die stand totdat het controlelampje voorverwarming gedoofd is;
– draai de sleutel naar de startpositie "**START**" **3 zonder gas te geven**;
– laat de sleutel los zodra de motor aanslaat.

Bijzonderheid: Indien u de motor start bij erg lage buitentemperatuur (kouder dan -10 °C): houd het koppelingspedaal ingedrukt tot de motor start.

Stoppen van de motor

Laat de motor stationair draaien en draai de sleutel terug in de stand "**LOCK**" **0**.

Zet nooit het contact uit voordat de auto compleet stilstaat. Door het stilzetten van de motor is er geen bekrachtiging meer van Als de motor niet meer draait, zijn er geen stuur- en rembekrachtiging meer. Ook werken veiligheidsvoorzieningen, zoals airbags en gordelspanners, niet meer.

Verantwoordelijkheid van de bestuurder tijdens het parkeren of stoppen van de auto

Laat nooit, zelfs niet eventjes, een kind, een afhankelijke volwassene of een dier in de auto achter als u deze verlaat.

Ze kunnen zichzelf of anderen in gevaar brengen door bijvoorbeeld de motor te starten, organen te bedienen zoals bijvoorbeeld de ruitbediening, of de portieren te vergrendelen.

Bovendien kan bij warm en/of zonnig weer de temperatuur in het interieur heel erg snel oplopen.

LEVENSGEVAAR OF GEVAAR VAN ERNSTIG LETSEL.

De RENAULT-card moet zich binnen de detectiezone ***1*** bevinden.

Om te starten:

– zet voor een auto met automatische transmissie de hendel in stand **P** druk het rempedaal in en druk op de knop ***2***;

– druk voor een auto met een handmatige versnellingsbak het rempedaal of koppelingspedaal in en druk op de knop ***2***. Als een versnelling ingeschakeld is, is het indrukken van het koppelingspedaal voldoende om te kunnen starten.

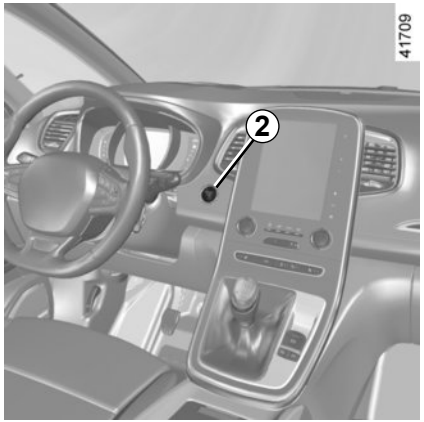

Bijzonderheden

– Als aan een van die startvoorwaarden niet voldaan wordt, verschijnt de boodschap “Druk op rem + START” of “Ontkoppel + START” of “Selecteer stand P” op het instrumentenpaneel;

– in sommige gevallen moet het stuurwiel worden bewogen bij het indrukken van de startknop ***1*** om het ontgrendelen van de stuurkolom mogelijk te maken, de boodschap “Draai stuurwiel + START” waarschuwt u;

“Handsfree” starten met achterklep open

In dat geval mag de RENAULT-card zich niet in de bagageruimte bevinden om te vermijden dat u ze zou kwijtraken.

Verantwoordelijkheid van de bestuurder tijdens het parkeren of stoppen van de auto

Laat nooit, zelfs niet eventjes, een kind, een afhankelijke volwassene of een dier in de auto achter als u deze verlaat.

Ze kunnen zichzelf of anderen in gevaar brengen door bijvoorbeeld de motor te starten, organen te bedienen zoals bijvoorbeeld de ruitbediening, of de portieren te vergrendelen.

Bovendien kan bij warm en/of zonnig weer de temperatuur in het interieur heel erg snel oplopen.

LEVENSGEVAAR OF GEVAAR VAN ERNSTIG LETSEL.

Functie accessoires

(Contact aanzetten)

Zodra u bent ingestapt, hebt u een aantal functies van de auto (radio, navigatiesysteem ruitenwisser, enz.) ter beschikking.

Om de andere functies te gebruiken, drukt u met de RENAULT-card in de auto op de knop ***2*** zonder de pedalen in te drukken.

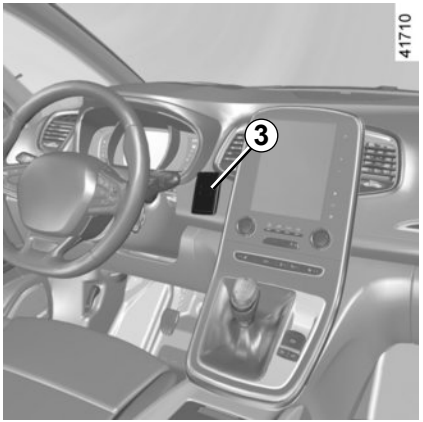

Bij een storing

In sommige gevallen werkt de “handsfree” RENAULT card niet:

– batterij van de RENAULT-card leeg enz.

– nabijheid van een apparaat dat de dezelfde frequentie gebruik (scherm, mobiele telefoon, computerspel, enz.);

– de auto bevindt zich in een sterk elektromagnetisch veld.

De boodschap “Kaart dichtbij START + drukken” verschijnt op het instrumentenpaneel.

Druk het rem- of koppelingspedaal in en houdt vervolgens de RENAULT-card ***3*** (met de zijde met het logo) gedurende ongeveer 2 seconden tegen de startknop ***2***. Druk op de knop ***2*** om de auto te starten. De boodschap dooft.

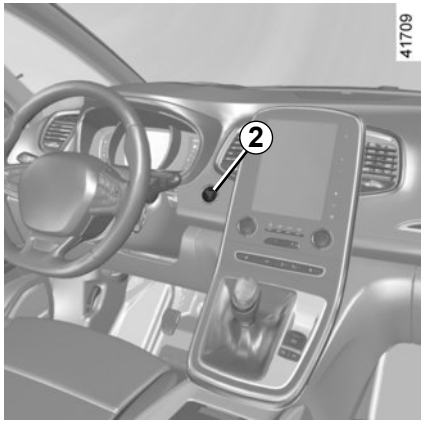

Voorwaarden voor het stoppen van de motor

De auto moet stilstaan, met de hendel in stand **P** bij een auto met een automatische transmissie.

RENAULT-card in de auto, druk op de knop ***2***: de motor stopt. De stuurkolom vergrendelt bij het openen van het bestuurdersportier of bij het vergrendelen van de auto.

Als de RENAULT-card niet in het interieur aanwezig is als u de motor wilt stoppen, verschijnt het bericht “premere a lungo ingedrukt houden” op het instrumentenpaneel: druk langer dan twee seconden op de knop ***2***. Als de card zich niet meer in het interieur bevindt, controleert u of u deze kunt ophalen voordat u de knop ingedrukt houdt. Zonder de RENAULT, -card kunt u de auto niet starten.

Als de motor is gestopt, blijven de op dat moment ingeschakelde accessoires (radio, enz.) ongeveer 10 minuten werken.

Als het bestuurdersportier geopend wordt, schakelen de accessoires uit.

Zet nooit het contact uit voordat de auto compleet stilstaat. Door het stilzetten van de motor is er geen bekrachtiging meer van Als de motor niet meer draait, zijn er geen stuur- en rembekrachtiging meer. Ook werken veiligheidsvoorzieningen, zoals airbags en gordelspanners, niet meer.

Controleer, als u de auto verlaat en vooral als u de RENAULT card bij u heeft, of de motor echt gestopt is.

Verantwoordelijkheid van de bestuurder tijdens het parkeren of stoppen van de auto

Laat nooit, zelfs niet eventjes, een kind, een afhankelijke volwassene of een dier in de auto achter als u deze verlaat.

Ze kunnen zichzelf of anderen in gevaar brengen door bijvoorbeeld de motor te starten, organen te bedienen zoals bijvoorbeeld de ruitbediening, of de portieren te vergrendelen.

Bovendien kan bij warm en/of zonnig weer de temperatuur in het interieur heel erg snel oplopen.

LEVENSGEVAAR OF GEVAAR VAN ERNSTIG LETSEL.

Dit systeem zorgt voor een lager brandstofverbruik en vermindert de uitstoot van broeikasgassen.
Het systeem wordt automatisch ingeschakeld wanneer de auto begint te rijden. Tijdens het rijden zet het systeem de motor af (op stand-by) wanneer de auto stilstaat (file, voor een stoplicht enz.).

Omstandigheden waarbij de motor op stand-by wordt gezet

De auto heeft na de laatste stilstand gereden.

Voor een automatische versnellingsbak:
- de versnellingsbak staat in stand D, M of N;
- en het rempedaal wordt (voldoende hard) ingedrukt;
- en het gaspedaal wordt niet ingedrukt;
- en de snelheid is nul gedurende ongeveer 1 seconde.

De motor blijft op stand-by staan wanneer stand P inschakelt, of wanneer stand N inschakelt terwijl de parkeerrem is aangetrokken en het rempedaal wordt losgelaten.

Voor een handgeschakelde versnellingsbak:
- De versnellingshendel staat in de neutrale stand (neutraal);
- en het koppelingspedaal wordt losgelaten. Als het controlelampje knippert, is het koppelingspedaal niet voldoende losgelaten
- en de auto rijdt met een snelheid die lager is dan ongeveer 5 km/u.

Voor alle auto's:

Het waarschuwingslampje op het instrumentenpaneel gaat branden wanneer de motor op stand-by staat. De uitrustingen van de auto blijven in werking terwijl de motor stilstaat.

Afhankelijk van de auto, werkt de stuurbekrachtiging mogelijk niet meer zodra de motor op stand-by overgaat.

In dat geval werkt deze pas weer wanneer de motor niet meer in de stand-bystand staat of de snelheid hoger is dan ongeveer 1 km/u (bij afdalen enzovoort).

Wanneer de motor afslaat terwijl het systeem in werking is, moet u het koppelingspedaal volledig induwen om de motor weer te starten.

Voordat u de auto verlaat, moet de motor worden afgezet en niet op stand-by worden gezet (Raadpleeg de paragraaf "Starten, stoppen van de motor").

Rijd niet met de auto wanneer de motor op stand-by staat (het waarschuwingslampje wordt op het instrumentenpaneel weergegeven).

Wanneer de motor op stand-by wordt gezet, wordt de automatische parkeerrem (afhankelijk van de auto) niet automatisch vastgezet.

Wanneer de motor op stand-by staat, werkt de stuurbekrachtiging niet.

Wanneer de motor op stand-by staat, werkt de rembekrachtiging niet.

Verhinderen dat de motor op stand-by wordt gezet

In bepaalde omstandigheden, zoals bij invoegen op een kruispunt, is het mogelijk de motor draaiende te houden om snel te kunnen starten.

Voor auto's met automatische versnellingsbak:

Laat de auto stilstaan en oefen slechts een lichte druk uit op het rempedaal.

Voor auto's met een handgeschakelde versnellingsbak:

Houd het koppelingspedaal ingedrukt.

Stand-by uitschakelen

Voor een automatische versnellingsbak:

– het rempedaal wordt losgelaten en de stand D of M is ingeschakeld;
– of het rempedaal wordt losgelaten, de stand N is ingeschakeld en de parkeerrem is vrijgezet;
– of het rempedaal wordt opnieuw ingedrukt, de stand P is ingeschakeld of de stand N is ingeschakeld terwijl de parkeerrem is vastgezet;
– of de stand R is ingeschakeld;
– of het gaspedaal wordt ingedrukt;
– of bij de handgeschakelde stand wordt de versnellingshendel verplaatst naar + of -.

Voor een handgeschakelde versnellingsbak:

– de versnellingsbak staat in neutraal en het koppelingspedaal wordt lichtjes ingedrukt of,
– de versnelling is ingeschakeld en het koppelingspedaal is volledig ingedrukt.

Bijzonderheid: afhankelijk van de auto, brandt het controlelampje gedurende enkele seconden op het instrumentenpaneel als u het contact uitzet wanneer de motor op stand-by staat.

Bij het tanken moet de motor worden afgezet (deze mag niet op stand-by staan): schakel het contact uit (raadpleeg de informatie over "Starten/stoppen van de motor" in hoofdstuk 2).

Omstandigheden waarbij de motor niet op stand-by wordt gezet

Onder bepaalde omstandigheden kan het systeem de motor niet op stand-by zetten. Dit is het geval als:

voor auto's met een RENAULT -kaart:

– het bestuurdersportier niet is gesloten;

– de autogordel van de bestuurder is niet vastgemaakt.

voor alle auto's:

– de achteruitversnelling is ingeschakeld;

– de motorkap niet is vergrendeld;

– de buitentemperatuur te laag of te hoog is (lager dan circa 0 °C of hoger dan circa 30 °C);

– een van de twee batterijtjes onvoldoende geladen is;

– het verschil tussen de temperatuur in de auto en de ingestelde temperatuur van de thermostatische airconditioning te groot is;

– de parkeerhulp is ingeschakeld;

– de helling bedraagt meer dan ongeveer 12 % voor voertuigen die zijn uitgerust met een automatische versnellingsbak

– de functie "helder zicht" is ingeschakeld (zie "Automatische airconditioning" in hoofdstuk 3);

– de motortemperatuur is te laag;

– de luchtzuiveringscyclus wordt vernieuwd;

– ...

Het waarschuwingslampje verschijnt op het instrumentenpaneel en geeft aan dat de motor niet in stand-by kan gaan.

Schakel altijd de functie Stop and Start uit voordat u werkzaamheden in de motorruimte uitvoert.

Bijzonderheden van de auto's met een RENAULT-kaart

Als de bestuurder, terwijl de motor is afgezet (verkeersopstopping, stilstaan voor een stoplicht enz.), zijn gordel losmaakt en het bestuurdersportier opent, of uit zijn stoel komt, wordt het contact verbroken.

De automatische parkeerrem zet zich dan automatisch vast.

Om weer weg te rijden en het Stop and Start-systeem weer in te schakelen, start u de motor (raadpleeg de informatie over "Starten, stoppen van de motor" in hoofdstuk 2).

Speciale situatie bij auto's met een sleutel

Met de motor op stand-by (verkeersopstopping, stilstaan voor een stoplicht enz.), als u uit de auto stapt, klinkt een geluidssignaal om u te waarschuwen dat de motor op stand-by staat en niet is uitgezet.

Bijzonderheid van het automatisch weer starten van de motor

Onder bepaalde omstandigheden kan de motor vanzelf weer starten om uw veiligheid en uw comfort te waarborgen.

Dat kan zich met name voordoen wanneer:

– de buitentemperatuur te laag of te hoog is (lager dan circa 0 °C of hoger dan circa 30 °C);

– de functie “helder zicht” is ingeschakeld (zie “Automatische airconditioning” in hoofdstuk 3);

– de accu onvoldoende geladen is;

– de rijsnelheid van de auto hoger is dan 5 km/u (bij afdalen);

– het rempedaal herhaaldelijk wordt ingedrukt of er vaak wordt geremd;

– ...

Speciale voorziening van auto’s met een sleutel: in sommige omstandigheden wordt het automatisch opnieuw starten van de motor verhinderd als een voorportier is geopend.

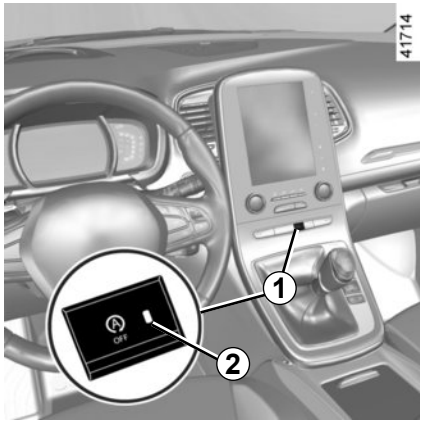

Inschakelen, uitschakelen van de functie

Druk de schakelaar ***1*** in om de functie uit te schakelen. De boodschap “Stop & start niet actief” verschijnt op het instrumentenpaneel en het controlelampje ***2*** in de schakelaar gaat branden.
Met nog een keer indrukken schakelt u het systeem weer in. De boodschap “Stop & start actief” verschijnt op het instrumentenpaneel en het controlelampje ***2*** in de schakelaar ***1*** dooft.

Bijzonderheid: als de motor op standby staat en op de schakelaar ***1*** wordt gedrukt, wordt de motor automatisch opnieuw gestart.

Het systeem wordt automatisch weer ingeschakeld bij elke vrijwillige start van de auto (raadpleeg de paragraaf “Starten, stoppen van de motor” in hoofdstuk 2).

Storingen

Wanneer de boodschap “Stop & start controleren” op het instrumentenpaneel verschijnt en tegelijkertijd het controlelampje ***2*** in de schakelaar ***1*** oplicht, wordt het systeem uitgeschakeld.
Raadpleeg een merkdealer.

Voordat u de auto verlaat, moet de motor worden afgezet en niet op stand-by worden gezet (Raadpleeg de paragraaf “Starten, stoppen van de motor”).

BIJZONDERHEDEN VAN DE UITVOERINGEN MET EEN BENZINEMOTOR

Onder bepaalde omstandigheden, zoals:

– te lang doorrijden als het waarschuwingslampje brandstofreserve brandt;

– het gebruik van loodhoudende benzine;

– het gebruik van niet goedgekeurde toevoegingen aan de motorolie of de brandstof.

Of bij het optreden van storingen zoals:

– een defect ontstekingssysteem, brandstofgebrek of losse bougiekabel waardoor de ontsteking overslaat en de auto met horten en stoten rijdt;

– vermogensverlies van de motor,

kan de katalysator oververhit raken **waardoor hij minder effectief wordt en ook andere delen van de auto te heet kunnen worden.**

Indien u één van de hiervoor genoemde storingen constateert, dient u uw auto zo spoedig mogelijk door een merkdealer te laten herstellen.

Door de in het garantie- en onderhoudsdocument voorgeschreven onderhoudsbeurten uit te laten voeren door een merkdealer kunt u dergelijke storingen voorkomen.

Bij startmoeilijkheden

Als de auto niet direct aanslaat mag u de startmotor **niet lang achtereen laten draaien** om beschadiging van de katalysator te voorkomen. Ook mag de auto **niet worden aangeduwd of aangesleept**, zolang de **oorzaak** van het defect **niet is opgespoord en verholpen**.

Parkeer de auto niet of blijf niet met draaiende motor staan op een plaats waar de uitlaat zich boven brandbaar materiaal bevindt. Onder ongunstige omstandigheden (droogte, harde wind) kan brand ontstaan als de hete uitlaat in contact komt met gras of bladeren.

BIJZONDERHEDEN VAN DE UITVOERINGEN MET EEN DIESELMOTOR

Toerental van de dieselmotor

De inspuitpomp van de dieselmotor heeft een mechanische begrenzing **die er voor zorgt dat het afgestelde motortoerental in geen van de versnellingen kan worden overschreden**.

Als de boodschap “Controleer stuur vergrendeling” wordt weergegeven en de controlelampjes en oplichten, raadpleeg dan snel een merkdealer.

Afhankelijk van de gebruikte brandstofsoort, kan er soms witte rook ontstaan tijdens het rijden.

Dit wordt veroorzaakt door het automatisch reinigen van het roetfilter en heeft geen gevolgen voor het rijgedrag van de auto.

Voorzorgen in de winter

Om problemen bij vorst te voorkomen:

– zorg dat de accu steeds goed geladen is,

– laat het brandstofpeil in de tank niet onnodig laag komen om condensatie van waterdamp tegen te gaan.

Parkeer de auto niet of blijf niet met draaiende motor staan op een plaats waar de uitlaat zich boven brandbaar materiaal bevindt. Onder ongunstige omstandigheden (droogte, harde wind) kan brand ontstaan als de hete uitlaat in contact komt met gras of bladeren.

HYBRID ASSIST-SYSTEEM: inleiding (1/5)

Uitvoering met 5 zitplaatsen (kort of lang chassis)

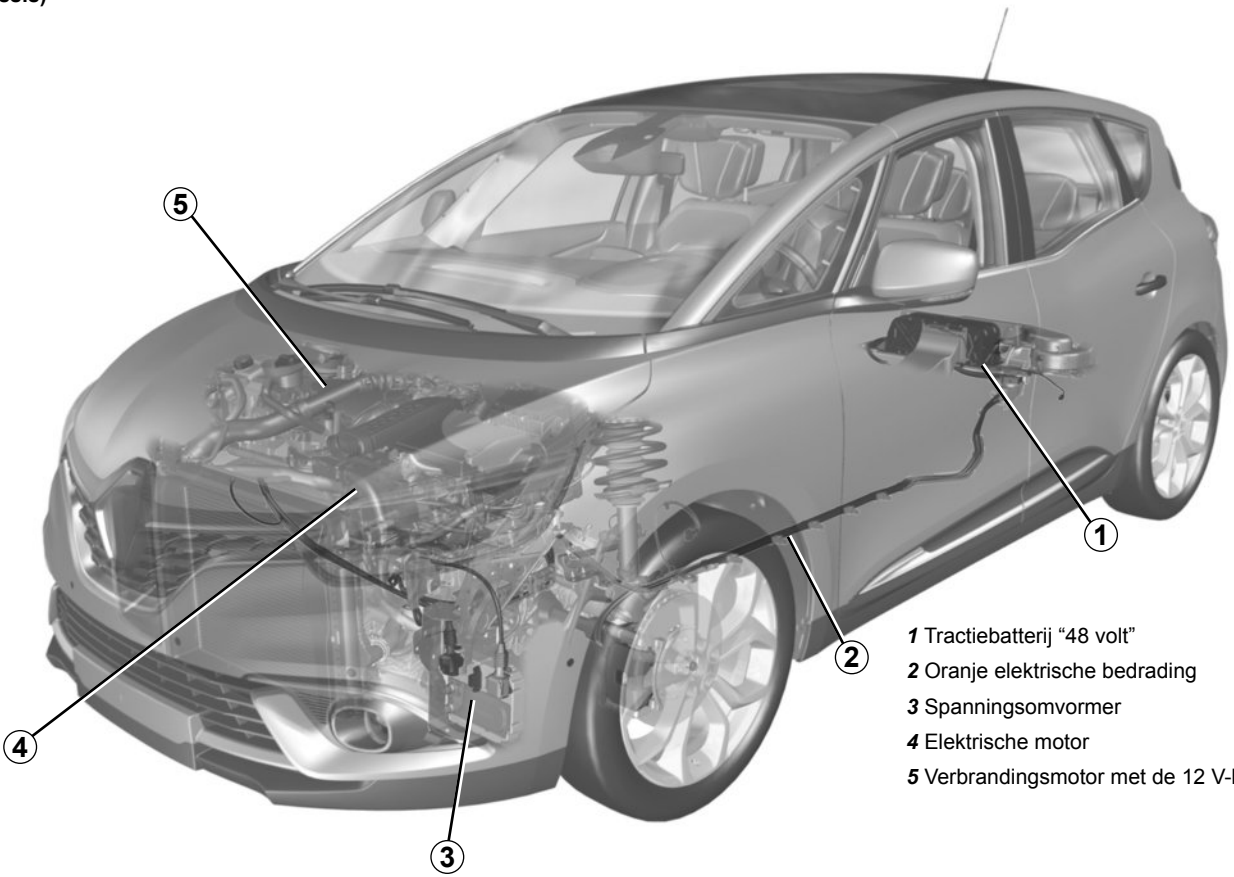

1 Tractiebatterij “48 volt”

2 Oranje elektrische bedrading

3 Spanningsomvormer

4 Elektrische motor

5 Verbrandingsmotor met de 12 V-hulpaccu

HYBRID ASSIST-SYSTEEM: inleiding (2/5)

uitvoering met 7 zitplaatsen

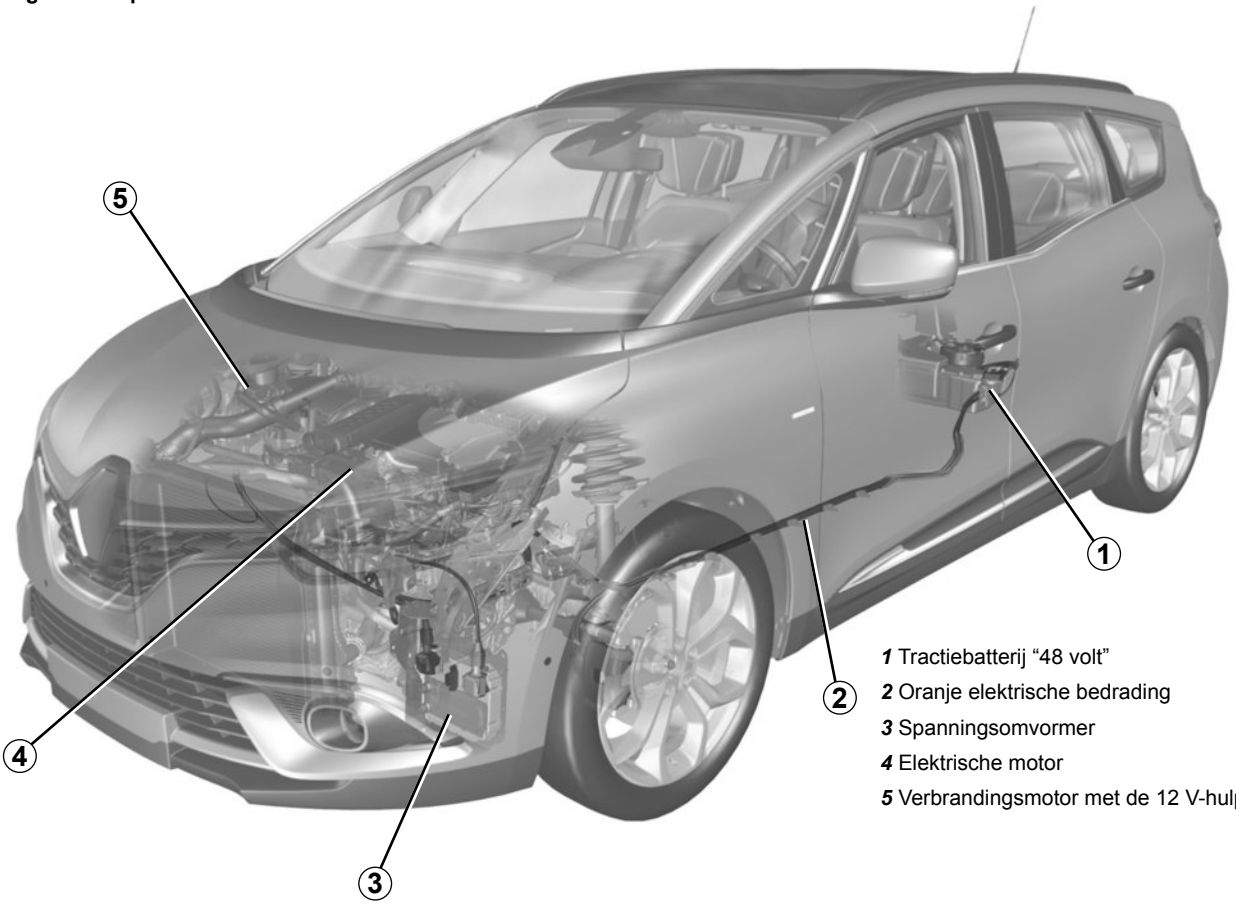

1 Tractiebatterij “48 volt”

2 Oranje elektrische bedrading

3 Spanningsomvormer

4 Elektrische motor

5 Verbrandingsmotor met de 12 V-hulpaccu

Het **Hybrid Assist**-systeem gebruikt een elektrische motor om de prestaties van de verbrandingsmotor te verbeteren (versnelling, starten op een helling enzovoort). Er is meer versnellingskoppel beschikbaar voor de auto terwijl er minder brandstof wordt verbruikt.

Accu's

De elektrische auto beschikt over twee typen accu's:
– een 48 V-tractiebatterij;
– een 12 V-hulpaccu.

Tractiebatterij "48 volt"

Deze batterij bevindt zich onder de vloer achterin. Hierin wordt de energie opgeslagen die wordt teruggewonnen wanneer er wordt geremd. Deze energie wordt door het hybride systeem gebruikt om extra koppel te leveren aan de verbrandingsmotor.

De tractiebatterij is onderhoudsvrij. U mag de accu niet openen of er vloeistof aan toevoegen.
Risico op een elektrische schok.

12 V-hulpaccu

De 12 V-batterij levert de noodzakelijke energie voor de werking van de uitrustingen van de auto (koplampen, ruitenwissers, rembekrachtiging enzovoort).
Zie "Batterij" in hoofdstuk 4.

48 V elektrisch circuit

Het elektrische circuit van 48 V is te herkennen aan de oranje bedrading en aan de onderdelen aangeduid met het symbool ⚠.

Elke ingreep op of wijziging van het elektrische 48 V-systeem van de auto (onderdelen, kabels, stekkers, tractiebatterij) is streng verboden vanwege de risico's hiervan voor uw veiligheid. Roep de hulp in van een merkdealer.

Risico op een elektrische schok.

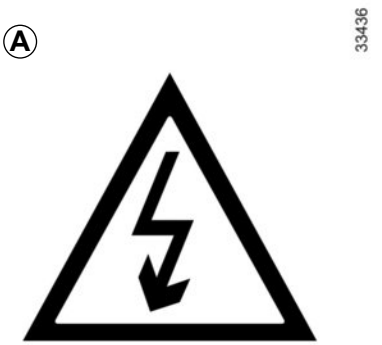

Het symbool ***A*** lokaliseert de elektrische elementen van uw auto die risico's voor uw veiligheid met zich kunnen meebrengen.

Indicator van energieverbruik/-terugwinning

Met de indicator ***6*** wordt het huidige verbruik of de huidige terugwinning van elektrische energie van de 48 V-tractiebatterij aangegeven.

De weergave van deze informatie is afhankelijk van de auto.

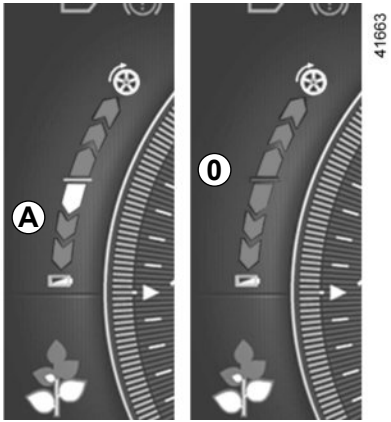

Zone voor “energieterugwinning” *A*

Wanneer u tijdens het rijden uw voet optilt van het gaspedaal of wanneer u op het rempedaal drukt, genereert de elektrische motor tijdens het afremmen elektriciteit die wordt gebruikt om te remmen en de 48 V-tractiebatterij op te laden.

Zone “Neutraal” *0*

Met de 48 V-tractiebatterij wordt geen elektrische energie teruggewonnen of verbruikt.

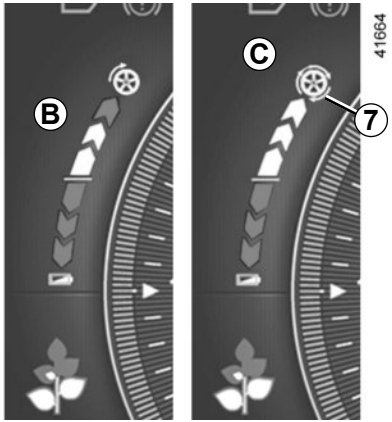

Zone voor “hulp” *B*

De 48 V-tractiebatterij levert de elektrische energie die nodig is om het brandstofverbruik van de motor te verminderen.

Zone voor “volledig vermogen” *C*

Tijdens het rijden wordt het volledige vermogen van de motor geactiveerd wanneer u het ‘zware punt’ voorbijgaat terwijl u het gaspedaal indrukt.

Deze zone geeft een aanzienlijk verbruik van elektrische energie aan. Het wiel ***7*** wordt weergegeven op het instrumentenpaneel om u te waarschuwen dat er maximaal vermogen aan de motor wordt geleverd om het motorkoppel te verhogen.

storingen

– Als het waarschuwingslampje op het instrumentenpaneel brandt, is er een storing in het systeem. **De auto functioneert nog wel goed**;

– en STOP branden op het instrumentenpaneel en met het bericht “Elektr. storing GEVAAR” **wordt een systeemfout aangegeven.**
Gedurende ongeveer 30 seconden brandt het waarschuwingslampje op het instrumentenpaneel en wordt het bericht “Elektr. storing GEVAAR” weergegeven.
In de volgende 30 seconden krijgt de auto steeds minder vermogen van de verbrandingsmotor.
Ongeveer twee minuten na de eerste waarschuwing is de snelheid van de auto beperkt tot ongeveer 7 km/u.

Raadpleeg in alle gevallen een merkdealer.

Het waarschuwingslampje STOP dwingt u, voor uw veiligheid, direct te stoppen zonder het verkeer in gevaar te brengen. Stop de motor en start deze niet opnieuw. Roep de hulp in van een merkdealer.

HYBRID ASSIST-SYSTEEM: belangrijke aanbevelingen

Gelieve deze richtlijnen aandachtig te lezen. Als deze instructies niet worden opgevolgd, kan dit leiden tot **brand, ernstige verwondingen of elektrische schokken.**

Bij een ongeluk of elektrische schok

Raak de 48 V-onderdelen of blootliggende oranje kabels die vanuit het interieur of vanaf de buitenkant van de auto zichtbaar zijn, nooit aan.
Risico op een elektrische schok.

Bij een grote beschadiging van de 48 V-tractiebatterij kunnen lekken optreden:
– raak de vloeistoffen die van de 48 V-tractiebatterij afkomstig zijn, nooit aan;
– bij lichamelijk contact met veel water spoelen en zo snel mogelijk een arts raadplegen.

Bij brand
Verlaat bij brand onmiddellijk de auto en ontruim deze, neem dan contact op met de hulpdiensten en specificeer dat het gaat om een elektrische auto gaat.
Als u moet blussen, maak dan alleen gebruik van blusmiddelen van het type ABC of BC die aangewezen zijn bij brand in elektrische installaties. Gebruik geen water of andere blusmiddelen.
Neem bij elke beschadiging aan het elektrische circuit contact op met een merkdealer.

Wassen van de auto
Reinig de motorruimte, de ‘48 V’-onderdelen en de oranje kabels nooit met een hogedrukreiniger.
Risico van schade aan het elektrische circuit.
Reinig de bagageruimte of de achterbank nooit met een waterstraal of hogedrukreiniger.
Risico van beschadiging van het elektrische circuit.
Risico op brand als er water lekt in de 48 V-tractiebatterij.

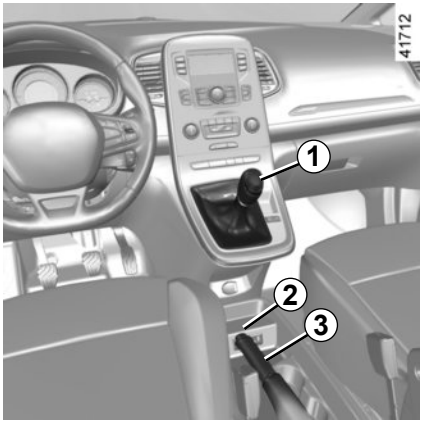

Versnellingshendel

Inschakelen achteruitversnelling

Auto's met een handmatige versnellingsbak: volg de tekening op de knop ***1*** en til de ring omhoog tegen de knop van de versnellingshendel om de achteruitversnelling te selecteren.

Auto's met een automatische transmissie: raadpleeg de paragraaf " Automatische transmissie" in hoofdstuk 2.

De achteruitrijlichten gaan branden, zodra de achteruitversnelling is ingeschakeld en het contact aanstaat.

Opmerking.: Afhankelijk van de auto, gaan ook de mistlichten voor branden als het dimlicht is ingeschakeld en de achteruitversnelling wordt geselecteerd.

Handrem

Vrij zetten
Trek de handgreep ***3*** iets omhoog waarna u de knop ***2*** indrukt en de handgreep omlaag duwt.

Het waarschuwingslampje op het instrumentenpaneel gaat uit.
Indien u de handgreep niet voldoende terug duwt, blijft op het instrumentenpaneel een lampje branden.

Bij het manoeuvreren kan de auto aan de onderkant ergens tegenaan rijden (bijvoorbeeld contact met een paaltje, een trottoir of ander stadsmeubilair) en daardoor beschadigd raken (bijvoorbeeld vervorming van een as).
Om ieder risico van een ongeluk te voorkomen, moet u uw auto door een merkdealer laten controleren.

Vastzetten

Trek de handgreep ***3*** omhoog. Controleer of de auto blijft stilstaan. Het controlelampje op het instrumentenpaneel licht op.

Tijdens het rijden moet de handrem helemaal vrij gezet zijn (rood waarschuwingslampje uit), risico van oververhitting of beschadiging.

Bij stilstaande auto kan het nodig zijn, afhankelijk van de helling en de belasting van de auto, de handrem minstens twee extra tanden vaster zetten en een versnelling in te schakelen (1e of achteruitversnelling voor de auto's met handgeschakelde versnellingsbak) of stand **P** voor de auto's met automatische transmissie.

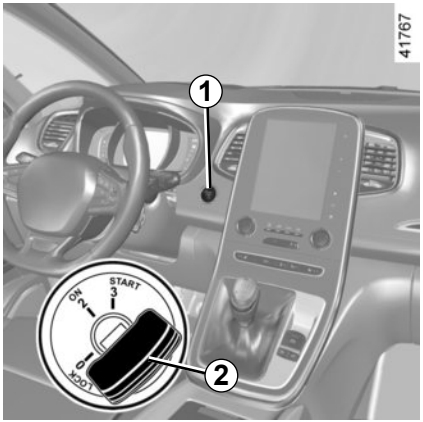

Automatische werking

De elektronische parkeerrem immobiliseert de auto wanneer **de motor wordt afgezet door middel van de start/stopknop *1* of door te draaien aan de contactsleutel (sleutel in stand *2* "ON" 2).**

In alle andere gevallen, bijvoorbeeld **bij het afslaan van de motor of het plaatsen van de motor op stand-by door de Stop and Start**-functie (zie de informatie over de Stop and Start-functie in hoofdstuk 2), wordt de automatische parkeerrem niet automatisch ingeschakeld. De handbediening moet dan gebruikt worden.

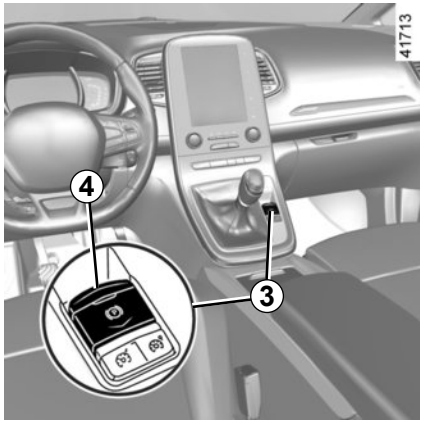

Voor bepaalde modellen in sommige landen wordt de rem niet automatisch vastgezet. Raadpleeg de paragraaf "handbediening".

Het vastzetten van de automatische parkeerrem wordt bevestigd door de boodschap "Parkeerrem aangetrokken" en het controlelampje (P) op het instrumentenpaneel en door het oplichten van het controlelampje ***4*** op de schakelaar ***3***.

Na het stilzetten van de motor, dooft het controlelampje ***4*** enkele minuten na het vastzetten van de automatische parkeerrem en het controlelampje (P) gaat uit bij het vergrendelen van de auto.

N.B.

Om aan te geven dat de automatische parkeerrem is losgezet, klinkt een geluidssignaal en verschijnt de boodschap "Parkeerrem aantrekken" op het instrumentenpaneel:

– met draaiende motor: bij het openen van het bestuurdersportier;
– voor auto's die niet zijn voorzien van Stop and Start, met de motor uitgeschakeld (bijvoorbeeld wanneer de motor afslaat): bij het openen van een voorportier.

In dit geval, trekt u en laat u de schakelaar ***3*** weer los om de automatische parkeerrem aan te trekken.

De parkeerrem automatisch vrij zetten

Het loszetten gebeurt zodra u gas geeft om weg te rijden.

Controleer, voordat u de auto verlaat, of de automatische parkeerrem inderdaad is vastgezet. Het vastzetten is te zien aan het branden van het lampje ***4*** op schakelaar ***3*** en van het lampje (P) op het instrumentenpaneel tot de portieren worden vergrendeld.

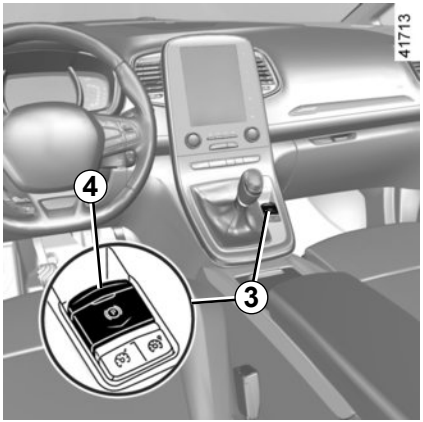

Handbediend

U kunt de automatische parkeerrem met de hand bedienen.

Vastzetten van de automatische parkeerrem

Trek aan schakelaar ***3***. Het controlelampje ***4*** en het controlelampje (Ⓟ) lichten op het instrumentenpaneel op.

Loszetten van de automatische parkeerrem

Met contact aan drukt u het rempedaal in en drukt u op de schakelaar ***3***: controlelampjes ***4*** en (Ⓟ) gaan uit.

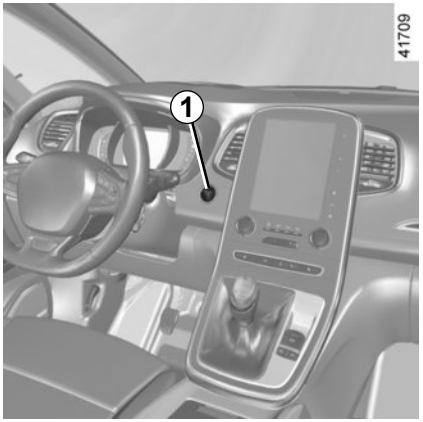

Kortstondige stop

Om de elektronische parkeerrem handmatig te activeren (als u moet stoppen voor een verkeerslicht of bij stilstaande auto met draaiende motor enzovoort): trek aan de schakelaar ***3*** en laat los. Het loszetten is automatisch zodra de auto weer gaat rijden.

Bijzondere gevallen

Als u op een helling wilt stoppen of als u met een caravan of een aanhangwagen parkeert, moet u de handgreep ***3*** enkele seconden uitgetrokken houden om een maximale remwerking te krijgen.

Parkeren met vrijgezette automatische parkeerrem (bijvoorbeeld als het vriest):

– met draaiende motor, stopt u de motor met een druk op de start-/stopknop van de motor ***3*** terwijl u tegelijkertijd het rempedaal en de schakelaar ***1*** ingedrukt houdt;
– laat terwijl de auto in versnelling staat het rempedaal en de schakelaar ***3*** los;

Voor auto's met de Stop and Start-functie waarvan de motor op stand-by staat, wordt de automatische parkeerrem automatisch geactiveerd als de bestuurder de gordel losmaakt, het bestuurdersportier opent of de stoel verlaat.

Speciale functie die is gekoppeld aan de Stop and Start-functie: als de gordel van de bestuurder wordt losgemaakt **voordat** de motor in stand-by gaat als gevolg van de Stop and Start-functie, moet u ervoor zorgen dat de parkeerrem is vastgezet: het controlelampje (Ⓟ) op het instrumentenpaneel bevestigt dit. **Risico dat de auto wegrolt.**

Wanneer de boodschap “Elektr. storing GEVAAR” of “accu controleren” wordt weergegeven, moet u de parkeerrem handmatig vastzetten door aan de schakelaar **2** te trekken (of de versnellingshendel in **P** zetten voor auto's met automatische transmissie) voordat u de motor uitschakelt.

Risico dat de auto wegrolt.

Roep de hulp in van een merkdealer.

Verlaat uw auto voordat u de versnellingshendel in stand **P** hebt gezet en de motor hebt afgezet. Als u namelijk gas geeft terwijl er een versnelling is ingeschakeld, kan de stilstaande auto gaan rijden.

Kans op ongevallen.

Uitvoering met automatische transmissie

Bij een open of slecht gesloten bestuurdersportier en draaiende motor wordt het automatisch loszetten uit veiligheidsoverwegingen gedeactiveerd (dit om te voorkomen dat de auto alleen zonder bestuurder wegrolt). De boodschap “Ontgrendel park. rem handmatig” verschijnt op het instrumentenpaneel als de bestuurder het gaspedaal indrukt.

Als er geen visueel of geluidssignaal terug komt, geeft het een storing van het instrumentenpaneel weer. U moet direct stoppen zonder het overige verkeer in gevaar te brengen. Zorg dat de auto inderdaad goed gestopt is en neem contact op met een merkdealer.

Storingen

– Bij een storing licht het waarschuwingslampje op het instrumentenpaneel op, vergezeld van de boodschap “Controleer parkeerrem” en in sommige gevallen van het waarschuwingslampje (P).
Raadpleeg snel een merkdealer.

– Bij een storing van de automatische parkeerrem licht het waarschuwingslampje STOP op, vergezeld van de boodschap “Storing remsysteem”, van een geluidssignaal en in sommige gevallen van het waarschuwingslampje (P).
U moet direct stoppen zonder het overige verkeer in gevaar te brengen.

U moet dan om de auto te blokkeren de eerste versnelling inschakelen (handgeschakelde versnellingsbak) of stand **P** (automatische transmissie). Als de helling erg steil is, legt u blokken voor de wielen.

Het brandstofverbruik is goedgekeurd overeenkomstig een voorgeschreven standaardmethode. Deze methode is voor alle autofabrikanten hetzelfde en maakt het mogelijk om auto's met elkaar te vergelijken. Het werkelijke verbruik is afhankelijk van de gebruiksomstandigheden van de auto, de uitrustingen en de rijstijl. Raadpleeg voor een optimaal brandstofverbruik onderstaande aanbevelingen.

Afhankelijk van de auto beschikt u over verschillende functies die u kunnen helpen het brandstofverbruik te verminderen:
– de toerenteller met ECO-zone;
– Indicatielampje voor overschakelen naar de volgende versnelling;
– het indicatielampje rijstijl;
– de trajectbalans en tips voor zuinig rijden via het bedieningsscherm;
– de werkingsstand ECO.

Deze informatie wordt aangevuld door het navigatiesysteem, als de auto hiermee is uitgerust.

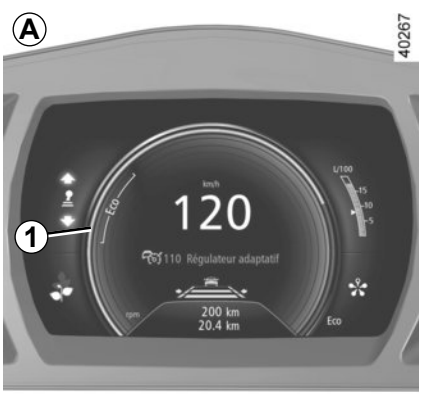

Op het instrumentenpaneel *A* of *B*

Afhankelijk van de auto, kan de informatieweergave worden ingedeeld en gepersonaliseerd aan de hand van de personaliseringsstijl van het instrumentenpaneel die is gekozen met het multimediascherm.

De toerenteller met ECO-zone *1*

Rijden in de ECO-zone zorgt meestal voor een optimaal brandstofverbruik.

Indicatielampje voor overschakelen naar de volgende versnelling *2*

Een waarschuwingslampje op het instrumentenpaneel geeft het beste moment aan om naar een hogere of lagere versnelling te schakelen om het brandstofverbruik zo laag mogelijk te houden:

of schakel naar een hogere versnelling;

of schakel naar een lagere versnelling.

Als u deze indicator regelmatig volgt, daalt het brandstofverbruik van uw auto.

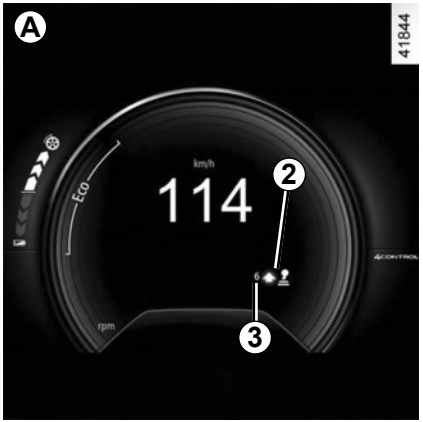

Speciaal kenmerk van auto's met het Hybrid Assist-systeem

De meest geschikte versnelling ***3*** verschijnt op het display op het instrumentenpaneel.

Indicatielampje rijstijl *3*

Dit lampje informeert u in real time over uw rijstijl. De indicator ***4*** waarschuwt u.

Hoe meer blaadjes de indicator ***4*** weergeeft, hoe rustiger en zuiniger u rijdt.

Als u deze indicator regelmatig volgt, daalt het brandstofverbruik van uw auto.

Voor **in -of uitschakelen** van de rijstijlindicatie raadpleegt u het instructieboekje van het multimediasysteem.

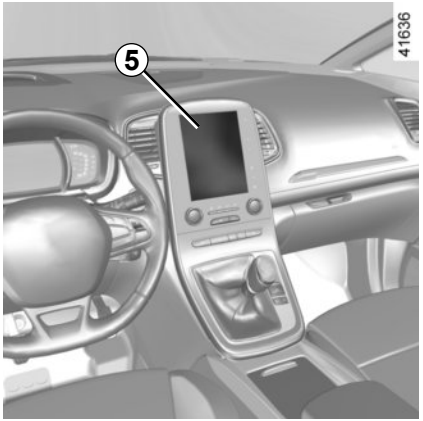

Op het bedieningsscherm

Trajectbalans

Nadat de motor is uitgezet, ziet u de “Trajectbalans” op het scherm ***5***, met informatie over uw laatste traject.

Het geeft aan:
- het gemiddeld verbruik;
- het aantal afgelegde kilometers;
- het aantal gewonnen kilometers. Dit komt overeen met een rijstijl waarbij geen brandstof wordt verbruikt (vertragen en/of voet niet op het gaspedaal).

Een algemene melding van 0 tot 100 geeft u de mogelijkheid om uw prestaties als zuinige bestuurder in te schatten. Hoe hoger het cijfer, hoe lager uw brandstofverbruik.
De tips voor zuinig rijden worden u gegeven om uw prestaties te verbeteren.

Het opslaan van uw voorkeurstrajecten geeft u de mogelijkheid om uw prestaties onderling te vergelijken en ze te vergelijken met de prestaties van andere gebruikers van de auto.
Voor meer informatie raadpleegt u het instructieboekje van het multimediasysteem.

stand ECO

De ECO-modus is een functie die het brandstofverbruik zo laag mogelijk houdt. Deze werkt op bepaalde stroomverbruikende systemen in de auto (verwarming, airconditioning, stuurbekrachtiging enzovoort) en op bepaalde rijactiviteiten (versnellen, vertragen, schakelen, gebruik van snelheidsregelaar enzovoort).

Doordat de versnelling wordt beperkt, wordt gezorgd voor een rijstijl die geschikt is voor in de stad of de periferie waarbij weinig brandstof wordt verbruikt. Doordat de airconditioning slechts beperkt wordt gebruikt, daalt het brandstofverbruik zonder dat het warmtecomfort verlaagt.

Activeren van de functie

De functie kan worden ingeschakeld:
- door op de schakelaar ***5*** te drukken.
- door op de schakelaar ***6*** te drukken (raadpleeg de informatie over “Multi-Sense” in hoofdstuk 3);
- vanuit het navigatiemenu van het multimediascherm (raadpleeg het instructieboekje van het multimediasysteem).

Het controlelampje ECO verschijnt op het instrumentenpaneel om de inschakeling te bevestigen.

Tijdens het rijden kan de ECO-modus tijdelijk worden verlaten om de motor weer op volle kracht te laten werken.

Druk daartoe het gaspedaal diep in.

De ECO-modus wordt weer ingeschakeld zodra u de druk op het gaspedaal vermindert.

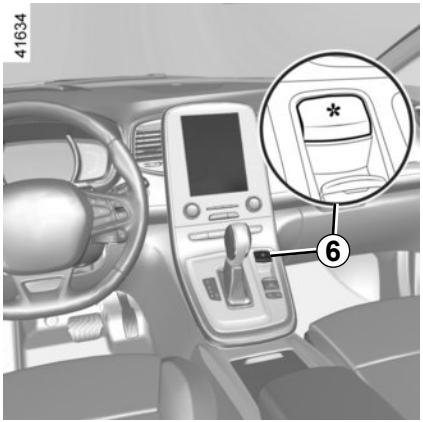

Uitschakelen van de functie

Gebruik schakelaar ***5***.

Het controlelampje ECO op het instrumentenpaneel gaat uit om de uitschakeling te bevestigen.

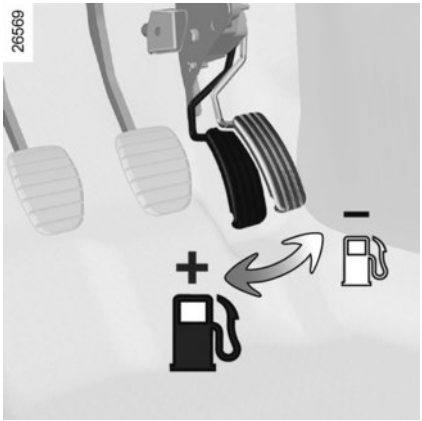

Tips voor het rijden en ECO-rijden

Rijgedrag

– Rijd kalm tot de motor zijn bedrijfstemperatuur heeft bereikt; dit is beter dan warmdraaien bij stilstaande auto.
– Snelheid kost geld.
– Bij een dynamische rijstijl waarbij u vaak en krachtig versnelt en vertraagt, zal de tijdswinst niet opwegen tegen de gemaakte brandstofkosten.
– Laat het toerental van de motor in de lagere versnellingen niet te ver oplopen. Kies indien mogelijk altijd de hoogste versnelling.
– Rijd bij een stoplicht kalm weg.
– Rem zo weinig mogelijk. Regel de snelheid van de auto met het gaspedaal door voor een obstakel of een bocht tijdig gas terug te nemen.
– Geef op een helling geen gas bij: houd het gaspedaal bij voorkeur in dezelfde stand.
– Bij een moderne auto is het niet nodig bij het schakelen tweemaal te ontkoppelen of voor het stilzetten van de motor nog even gas te geven.

– Diepe plassen, overstromingen:

Rijd niet door als het water op de weg hoger staat dan de onderrand van de velgen.

Hinder bij het rijden
Aan de bestuurderskant mogen alleen voor de auto geschikte matten worden gebruikt die moeten worden vastgezet aan de vooraf geïnstalleerde onderdelen. Controleer regelmatig of ze goed vastzitten. Stapel niet meerdere matten op elkaar.
Gevaar van hakende pedalen.

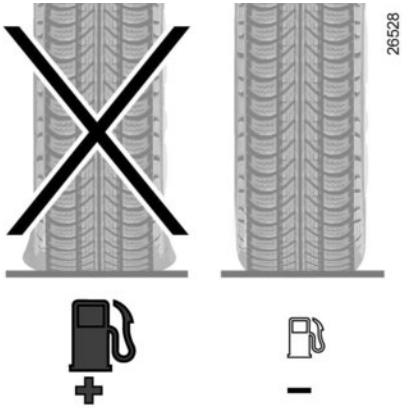

Banden

– Door een te lage bandenspanning neemt het verbruik toe.
– Gebruik bij voorkeur de bandenspanning bij de hoogste snelheid of de bandenspanning die op de zijkant van het bestuurdersportier is aangegeven om het brandstofverbruik te verminderen (raadpleeg de paragraaf “Bandenspanning” in hoofdstuk 4).
– Indien banden worden gemonteerd die niet zijn voorgeschreven, kan het verbruik stijgen.

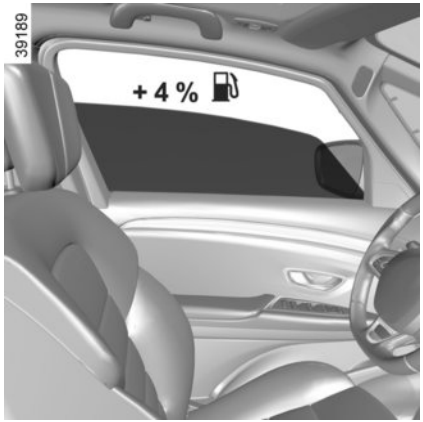

Tips voor het gebruik

– Gebruik bij voorkeur de ECO-modus.
– Ook het opwekken van elektriciteit kost brandstof. Schakel alleen die verbruikers in die u nodig hebt. **Maar** veiligheid voor alles: Rijd met dimlicht zodra het zicht minder wordt (zien en gezien worden).
– Gebruik de ventilatieroosters. Bij 100 km/u verhogen openstaande ruiten het verbruik met 4%.
– Vul de tank niet tot aan de rand, dit voorkomt overstromen.
– **Voor auto’s met airconditioning** is een hoger brandstofverbruik normaal (vooral in stadsverkeer) als de airconditioning aanstaat. Voor auto’s met een airconditioning zonder automatische werkstand, zet het systeem uit, als u het niet meer nodig hebt.

Tips voor zuinig rijden en minder luchtverontreiniging:

Open bij zeer warm weer of als de auto in de zon heeft gestaan enkele minuten de portieren voordat u start, zodat de hete lucht uit de auto kan ontsnappen.
– Rijd niet met een leeg imperiaal op uw auto.
– Gebruik een aanhangwagen voor het vervoer van grote voorwerpen.
– Gebruik een goedgekeurde dakspoiler als u met een caravan op reis gaat en stel de spoiler in de juiste stand af.
– Gebruik uw auto zo weinig mogelijk op korte afstanden. De motor komt dan niet op temperatuur.

TIPS VOOR ONDERHOUD EN MINDER LUCHTVERONTREINIGING

Uw auto voldoet aan de eisen voor de recycling en het terugwinnen van materialen van de auto bij de sloop, die van kracht worden in 2015.

Bepaalde onderdelen van uw auto zijn daarom ontwikkeld met het oog op hun later recycling.
Deze onderdelen zijn gemakkelijk te demonteren om opgehaald en behandeld te worden door gespecialiseerde recyclingbedrijven.

Door zijn ontwerp, door de fabrieksafstellingen en door zijn matig verbruik is uw auto in overeenstemming met de wettelijke bepalingen over luchtverontreiniging in ons land. Hij produceert zo weinig mogelijk schadelijke uitlaatgassen en rijdt zo zuinig mogelijk. Maar de luchtverontreiniging en het verbruik van uw auto hangen ook van u af. Let op dat hij goed wordt onderhouden en goed wordt gebruikt.

Onderhoud

Overtreding van de bepalingen inzake luchtverontreiniging is strafbaar.

Voor een goede werking van het uitlaatsysteem en het handhaven van de emissiewaarden mogen er alleen originele door de fabrikant voorgeschreven onderdelen gebruikt worden voor het brandstof- en uitlaatsysteem van uw auto.

Laat uw auto controleren en afstellen door een merkdealer, in overeenstemming met de instructies in het onderhoudsprogramma van uw auto: de merkdealer beschikt over alle gereedschappen om de oorspronkelijke afstellingen van uw auto te garanderen.

Afstelling van de motor

– **Bougies:** voor het verkrijgen van de optimale omstandigheden waarbij een laag verbruik, een hoog rendement en goede prestaties samengaan, is het beslist noodzakelijk dat de door ons voorgeschreven bougies worden gebruikt.

  Laat steeds bougies van het juiste merk en type met de juiste elektrodeafstand monteren. Raadpleeg hiervoor een merkdealer.

– **Luchtfilter, brandstoffilter:** een vervuild filterelement vermindert het rendement. Laat het vervangen.
– **Oplichten en stationair toerental:** geen afstelling nodig.

Controle van de uitlaatgassen

Het controlesysteem van de uitlaatgassen waarschuwt bij een storing in de werking van de katalysator.
Een dergelijke storing kan leiden tot een verhoogde uitstoot van schadelijke uitlaatgassen en schade aan mechanische organen.

Dit waarschuwingslampje op het instrumentenpaneel geeft eventuele storingen van het systeem aan:
Dit gaat branden bij het aanzetten van het contact, en dooft bij het starten van de motor.

– Als het continu brandt, moet u zo snel mogelijk een merkdealer raadplegen;

– als het knippert, moet u vaart verminderen tot het knipperen ophoudt. Raadpleeg zo spoedig mogelijk een merkdealer.

MILIEU

Uw auto is ontwikkeld met een zo groot mogelijke aandacht voor het **milieu** gedurende zijn gehele bestaan: bij zijn fabricage, tijdens zijn gebruik en ten slotte als hij gesloopt wordt.
Deze aandacht blijkt uit het ondertekenen eco² door de fabrikant.

Fabricage

De fabricage van uw auto vindt plaats in een fabriek die stappen onderneemt tot vermindering van de milieueffecten op de leefomgeving en de natuur (vermindering van wateren energieverbruik, lichten geluidsoverlast, wateren luchtverontreiniging, scheiden van afval en terugwinnen van materialen uit afvalstoffen).

Emissies

Voor de gebruiksfase van de auto, is hij zo ontworpen dat hij minder broeikasgassen (CO2) uitstoot, en dus minder verbruikt (bijv.: 140 g/km komt overeen met 5,3 l/100 km voor een dieselmotor).

Bovendien zijn de auto's uitgerust met systemen, zoals een katalysator, een lambda sonde om de uitlaatgassen te reinigen. Een filter met actieve koolstof voorkomt dat de uit de tank afkomstige benzinedamp in de atmosfeer terecht komt.

Bij sommige auto's met een dieselmotor is dit systeem aangevuld met een roetfilter waardoor de uitstoot van roetdeeltjes verminderd wordt.

Denk zelf ook aan het milieu

– Gebruikte en vervangen onderdelen na een door u zelf uitgevoerde onderhoudsbeurt aan uw auto (accu, oliefilter, luchtfilter, batterijen, enz.) en olieblikken (leeg of gevuld met oude olie) moeten bij daarvoor bestemde depots voor klein chemisch afval ingeleverd worden.
– De auto moet aan het eind van zijn bestaan door een gespecialiseerd bedrijf worden gesloopt om te worden gerecycleerd.
– Houd u aan de lokale voorschriften.

Kringloop

Uw auto is voor 85% recycleerbaar en voor 95% herbruikbaar.

Om deze doelstellingen te behalen, is een groot aantal onderdelen van de auto ontworpen om gerecycled te worden. De constructie en de materialen zijn zodanig ontworpen dat de demontage van deze componenten en hun herverwerking in specifieke bedrijven wordt vergemakkelijkt.

Om het gebruik van grondstoffen terug te dringen, bevat de auto met name veel onderdelen van gerecycleerde kunststoffen en duurzame materialen (materialen van planten of dieren, zoals katoen en wol).

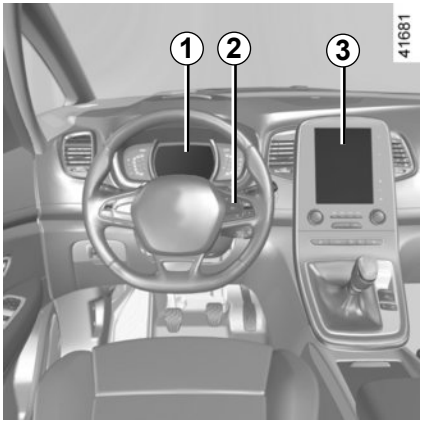

Als uw auto is uitgerust met dit systeem, bewaakt het de bandenspanningen.

De werking van het systeem

Elk wiel (behalve het reservewiel) beschikt over een drukzender in het ventiel, die de bandenspanning periodiek meet.

Het systeem geeft de bandenspanning weer op het instrumentenpaneel ***1*** en waarschuwt als de banden te zacht zijn.

Reset van de referentiewaarde voor bandenspanning

Deze gebeurt:
- wanneer de referentiespanning in de banden moet worden gewijzigd om aangepast te zijn aan de gebruiksomstandigheden (onbelast, belast, rijden op de autosnelweg ...);
- na het wisselen van de wielen (dit wordt echter afgeraden);
- na het verwisselen van een wiel.

Deze test moet altijd gebeuren na controle van de bandenspanning in de vier banden als deze koud zijn.

De bandenspanning moet afgestemd zijn op het huidige gebruik van de auto (onbelast, belast, rijden op de autosnelweg ...).

Als de auto is uitgerust met een navigatiesysteem, kan het resetten ook gebeuren vanaf het bedieningsscherm ***3***. Selecteer het menu “Voertuig”, “Bandenspanning”.

Resetprocedure

Contact aan:
- druk meerdere keren kort op de knop ***2*** om de bandenspanningweergave te selecteren en, afhankelijk van de auto, ook de functie “Bandenspanning”;
- houd de knop ***2*** ingedrukt (ongeveer 3 seconden) om het resetten te starten. De knipperende banden gevolgd door de boodschappen “Inleren bandsp bezig” en daarna “Plaatsbepaling banden actief” wijst erop dat het verzoek om de referentiewaarde voor bandenspanning te resetten is bevestigd.

Het resetten kan een paar minuten duren tijdens het rijden.

Als na het resetten korte afstanden worden gereden, is het mogelijk dat de boodschap “Plaatsbepaling banden actief” na meerdere keren herstarten nog steeds wordt weergegeven.

Opmerking
De referentiewaarde mag niet lager zijn dan de aanbevolen waarde die op de zijkant van het portier vermeld staat.

Display

Het display ***1*** en het controlelampje ***4*** op het instrumentenpaneel informeren u over eventuele afwijkingen (lage bandenspanning, lekke band, defect systeem ...).

« Bandenspanning aanpassen »
Er wordt een oranje of wit wiel ***B*** weergegeven, afhankelijk van de auto, samen met het brandende controlelampje ***4*** en het bericht “Bandenspanning aanpassen”. Dit geeft een wiel met te weinig spanning aan.
Controleer en corrigeer indien nodig de bandenspanning van de vier koude wielen.

Het waarschuwingslampje ***4*** dooft na enkele minuten rijden.

« Lekke band »
Er wordt een rood of wit wiel ***B*** weergegeven, afhankelijk van de auto, samen met het brandende controlelampje ***4*** en het bericht “Lekke band” en u hoort een geluidssignaal.
Deze boodschap wordt vergezeld door het lampje STOP. Ze geven aan dat het betreffende wiel lek of veel te zacht is. Vervang het of roep de hulp in van een merkdealer als de band lek is. Pomp de band op als de bandenspanning te laag is.

« Controleer wielsensoren »
Een wiel ***A*** verdwijnt, het waarschuwingslampje ***4*** knippert gedurende enkele seconden en blijft daarna branden en de boodschap “Controleer wielsensoren” verschijnt.
Deze boodschap wordt vergezeld door het lampje . Dit geeft aan dat in minstens een van de wielen geen drukzender zit (bijvoorbeeld het reservewiel). Neem in alle overige gevallen contact op met een merkdealer.

Waarschuwingslampje STOP dwingt u, voor uw veiligheid, direct te stoppen zonder het verkeer in gevaar te brengen.

Een plots verlies van bandenspanning (klapband ...) kan mogelijk niet door het systeem worden opgespoord.

« Plaatsbepaling banden actief »

Deze boodschap “Plaatsbepaling banden actief” verschijnt tijdens het rijden als een of meerdere wielen zijn uitgerust met sensoren die niet erkend zijn door Renault.

Raadpleeg een merkdealer.

Corrigeren van de bandenspanning

De bandenspanning moet koud worden gecorrigeerd (raadpleeg de sticker op de zijkant van het bestuurdersportier). Indien u de bandenspanning niet bij koude banden kunt controleren, moet u de opgegeven waarden met 0,2 tot 0,3 bar (3 PSI) verhogen.
Verlaag nooit de spanning van een warme band.

Vervangen van wielen/banden

Voor dit systeem zijn specifieke uitrustingen nodig (wielen, wieldoppen, enz.). Raadpleeg de paragraaf “Banden” in hoofdstuk 5.
Raadpleeg een merkdealer voor het vervangen van de banden en om de geschikte accessoires voor het systeem te kennen die beschikbaar zijn: het gebruik van enig ander accessoire kan de goede werking van het systeem belemmeren of een wielsensor beschadigen.

Reservewiel

Het reservewiel, als uw auto daarmee is uitgerust, heeft geen drukzender.

Spuitbussen voor bandenreparatie en pompset

Vanwege de specifieke eigenschappen van de ventielen, mag u alleen uitrustingen gebruiken die door de merkdealer goedgekeurd zijn. Raadpleeg de paragraaf “Pompset voor de banden” in hoofdstuk 5.

Verwisselen van een wiel
het kan enkele minuten duren voordat het systeem de juiste posities van de wielen en de bandenspanningen heeft verwerkt, controleer daarom de bandenspanning na elke ingreep.

Deze functie is een extra hulp tijdens het rijden.
Deze functie neemt niet de taak van de bestuurder over. De bestuurder moet altijd opletten en blijft verantwoordelijk. Controleer de bandenspanning, inclusief het reservewiel, één keer per maand.

- **ABS (antiblokkeersysteem van de wielen);**
- **ESC (elektronisch stabiliteitsprogramma) met onderstuurcontrole en tractiecontrole;**
- **noodstopbekrachtiging;**
- **hulp bij het wegrijden op een helling.**

Op de volgende bladzijden zijn andere rijhulpsystemen beschreven.

Deze functies zijn extra hulpmiddelen in kritieke situaties waarbij het rijgedrag van de auto aangepast wordt.

Deze functies kunnen de taak van de bestuurder niet overnemen. **De limieten van de auto worden hiermee niet verlegd en vormen ook geen reden om harder te gaan rijden.** Deze functies kunnen dus in geen geval de oplettendheid of de verantwoordelijkheid van de bestuurder overnemen - de bestuurder moet altijd alert zijn op plotselinge gebeurtenissen die zich tijdens het rijden kunnen voordoen.

ABS (antiblokkeersysteem van de wielen)

Bij krachtig remmen, voorkomt het ABS het blokkeren van de wielen, waardoor de remweg beheersbaar en de auto bestuurbaar blijft.

In deze situatie zijn uitwijkmanoeuvres tijdens het remmen mogelijk. Bovendien verbetert dit systeem de remweg, met name op een weg met weinig grip (natte weg, enz.).
U voelt het in werking komen van het systeem aan het trillen van het rempedaal. Het ABS kan echter nooit de natuurkundige eigenschappen van de grip tussen de banden en het wegdek verbeteren. Blijf **altijd** de gebruikelijke voorzichtigheid in acht houden (afstand bewaren, enz.).

Bij krachtig remmen kunt u het rempedaal **diep ingedrukt houden**. Het is niet nodig “pompend” te remmen. Het ABS regelt de kracht in het remsysteem.

Storingen:

– en worden verlicht op het instrumentenpaneel en de berichten “controllare ABS”, “Controleer remsysteem” en “Controleer ESC” worden getoond: dit geeft aan dat ABS, ESC en de noodstopbekrachtiging zijn uitgeschakeld. **Het remmen blijft mogelijk**;

– , , en STOP lichten op het instrumentenpaneel op met de boodschap “Storing remsysteem”: **dit wijst op een storing in de remsystemen.**

Raadpleeg in beide gevallen een merkdealer.

Het waarschuwingslampje STOP dwingt u, voor uw veiligheid, direct te stoppen zonder het verkeer in gevaar te brengen. Stop de motor en start deze niet opnieuw. Roep de hulp in van een merkdealer.

Het remsysteem werkt nog gedeeltelijk. Maar **het is gevaarlijk om krachtig te remmen.** U moet direct stoppen zonder het overige verkeer in gevaar te brengen. Roep de hulp in van een merkdealer.

Elektronisch stabiliteitsprogramma ESC met onderstuurcontrole en tractiecontrole

Elektronisch stabiliteitsprogramma ESC

Dit systeem helpt u de controle over de auto te behouden in kritieke rijsituaties (uitwijken voor een obstakel, verlies van grip op de weg in een bocht, enz.).

De werking van het systeem

Een opname-element in het stuurwiel registreert de richting waarin de bestuurder de auto wil laten rijden.

Andere opname-elementen in de auto registreren de werkelijke verplaatsingsrichting.

Het systeem vergelijkt de door de bestuurder gekozen richting met de werkelijke verplaatsingsrichting van de auto en corrigeert deze laatste door, indien nodig, op bepaalde wielen te remmen en/of het motorvermogen aan te passen. Als het systeem wordt geactiveerd, gaat het controlelampje op het instrumentenpaneel knipperen.

Onderstuurcontrole

Dit verbetert de werking van het ESC bij sterk onderstuur van de auto (als de voorwielen hun grip verliezen).

Tractiecontrole

Dit systeem helpt het slippen van de aangedreven wielen te beperken en de auto bij het wegrijden, accelereren of decelereren te controleren.

De werking van het systeem

Met behulp van opname-elementen bij de wielen, meet en vergelijkt het systeem constant de snelheid van de aangedreven wielen en remt het deze af als ze doorslippen. Als een wiel neigt naar doorslippen, zorgt het systeem voor het afremmen van het betreffende wiel, totdat de snelheid van het wiel overeenkomt met de grip op de weg. Het systeem reageert ook door het toerental van de motor aan te passen aan de hoeveelheid grip onder de wielen, onafhankelijk van de mate waarin het gaspedaal wordt ingedrukt.

Bij een storing

Als het systeem een storing signaleert, verschijnt de boodschap “Controleer ESC” op het instrumentenpaneel, in combinatie met het oplichten van controlelampjes en .
In dit geval zijn het ESC en de tractiecontrole uitgeschakeld. Doe beroep op een merkdealer.

Noodstopbekrachtiging

Dit systeem is een aanvulling op het ABS dat zorgt voor het verminderen van de remweg van de auto.

De werking van het systeem

Het systeem herkent wanneer een noodstop wordt uitgevoerd. In zo'n noodsituatie ontwikkelt de rembekrachtiging zijn maximale kracht en kan de regeling door het ABS in werking komen.

Het ABS-remsysteem blijft werken zolang het rempedaal ingedrukt is.

Oplichten van de alarmknipperlichten

Afhankelijk van de auto, kunnen deze bij krachtig afremmen gaan branden.

Remanticipatie

Afhankelijk van de auto anticipeert het systeem, als u snel het gaspedaal loslaat, op het remmen om de remweg te verminderen.

Bijzondere gevallen

Tijdens het gebruik van de snelheidsregelaar:

– als u het gaspedaal gebruikt, kan het systeem in werking komen als u het pedaal loslaat;
– als u het gaspedaal niet gebruikt, zal het systeem niet in werking komen.

Bij een storing

Als het systeem een storing signaleert, verschijnt de boodschap "Controleer remsysteem" op het instrumentenpaneel, in combinatie met het oplichten van het lampje .

Raadpleeg een merkdealer.

Hulp bij wegrijden op een helling

Afhankelijk van de helling van de weg helpt dit systeem de bestuurder bij het wegrijden op een helling. Het voorkomt dat de auto achteruit rolt, door automatisch de remmen vast te zetten als de bestuurder het rempedaal loslaat om het gaspedaal te bedienen.

Werking van het systeem

Het werkt alleen als de versnellingshendel niet in de neutrale stand staat (niet in **N** of **P** voor een automatische transmissie) en als de auto geheel stil staat (rempedaal ingedrukt).
Het systeem houdt de auto ongeveer **2 seconde**s stil. Daarna komen de remmen vrij (de auto rijdt naargelang de helling).

Het systeem van de hulp bij het wegrijden op een helling kan niet in alle gevallen totaal verhinderen dat de achteruit rijdt (zeer steile helling, enz.).
De bestuurder kan altijd het rempedaal bedienen om het achteruitrijden van de auto te verhinderen.
De hulp bij het wegrijden op een helling mag niet gebruikt worden om de auto langdurig stil te houden: gebruik het rempedaal.
Deze functie is niet bedoeld om de auto permanent te laten stilstaan.
Gebruik indien nodig het rempedaal om de auto te stoppen.
De bestuurder moet bijzonder oplettend blijven op een gladde ondergrond of met weinig grip en/of op een helling.
Gevaar van ernstige verwondingen.

ACTIEVE NOODSTOP (1/7)

Met behulp van de informatie van de radarcamera ***1*** bepaalt het systeem de afstand tot de voorligger en de omringende voetgangers.

De bestuurder wordt gewaarschuwd bij risico op een frontale botsing. Het systeem kan de auto vanzelf afremmen om de schade bij een aanrijding te beperken.

Opmerking: zorg ervoor dat de voorruit niet is bedekt (door vuil, modder, damp enzovoort).

Met dit systeem wordt de auto maximaal afgeremd totdat deze zo nodig volledig stilstaat.

Gebruik om veiligheidsredenen altijd de autogordel tijdens het rijden en controleer of alles goed vastzit, zodat de inzittenden niet kunnen worden geraakt door loszittende voorwerpen.

Deze functie is een extra hulp tijdens het rijden. Deze functie kan in geen geval de waakzaamheid en verantwoordelijkheid van de bestuurder vervangen; deze moet altijd de controle over zijn auto behouden.

Detectie van auto's

Werkzaamheden

Als u met een snelheid tussen 7 en 160 km/u rijdt en er kans is op een botsing met de auto voor u, gebeurt het volgende:

– **u wordt gewaarschuwd voor het risico op een botsing:**

  – het controlelampje gaat rood branden op het instrumentenpaneel en u hoort een geluidssignaal;
  of
  – het controlelampje ***2*** gaat rood branden op het instrumentenpaneel en, afhankelijk van de auto, op de head-up display en u hoort een geluidssignaal.

  Als de bestuurder het rempedaal indrukt en het systeem nog altijd een risico op een botsing detecteert, wordt sterker afgeremd.

– **er wordt automatisch geremd:**
als de bestuurder niet reageert op de waarschuwing en een botsing onvermijdelijk wordt.

U kunt de remfunctie op elk moment stoppen:
– door het gaspedaal kort in te drukken;
of
– door aan het stuur te draaien om uit te wijken.

Bijzonderheden

Als de snelheid van de auto:

– **lager is dan ongeveer 45 km/u**, worden het controlelampje en de rem tegelijk geactiveerd;

– **ongeveer tussen 45 km/u en 80 km/u ligt**, wordt het controlelampje geactiveerd. De rem wordt alleen geactiveerd als de auto vóór u rijdt. De rem wordt niet geactiveerd bij stilstaande auto's;

– **ongeveer tussen 80 km/u en 160 km/u ligt**, worden het controlelampje en de rem alleen geactiveerd als de auto vóór u rijdt. Het controlelampje en de rem worden niet geactiveerd bij stilstaande auto's;

– **hoger is dan 160 km/u**, is het systeem niet actief.

Detectie van voetgangers

Werkzaamheden

Als u met een snelheid van ongeveer 7 km/u - 60 km/u rijdt en er risico is op het aanrijden van een voetganger:

– het controlelampje gaat rood branden op het instrumentenpaneel en u hoort een geluidssignaal;

of

– het controlelampje ***3*** gaat rood branden op het instrumentenpaneel en, afhankelijk van de auto, op de head-up display en u hoort een geluidssignaal.

41768

Als er een botsing dreigt, wordt de rem geactiveerd.

Met het systeem kan maximaal worden geremd totdat de auto zo nodig volledig stilstaat.

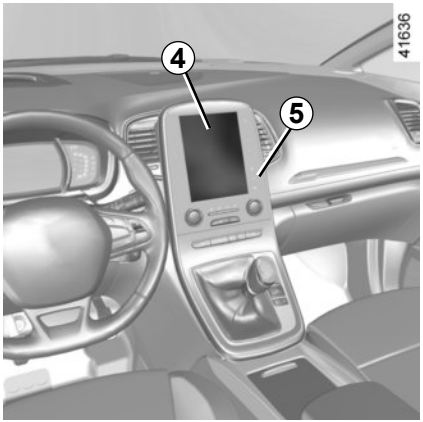

Inschakelen, uitschakelen van het systeem

Voor auto's met een navigatiesysteem

Op het bedieningsscherm ***4*** kiest u het menu "Voertuig", "Hulp bij het rijden", "Precrash-systeem" en vervolgens "ON" of "OFF".

Om direct naar het menu "Hulp bij het rijden" te gaan, drukt u op de toets ***5*** .

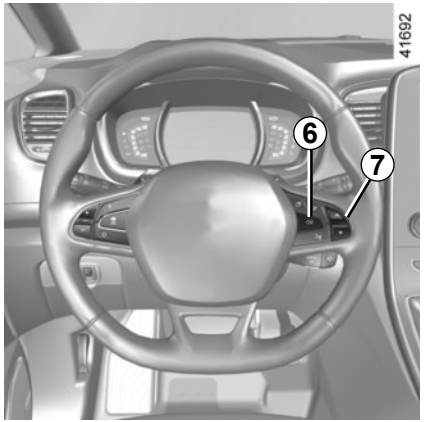

Voor auto's zonder navigatiesysteem

– Druk bij stilstaande auto lang op de schakelaar ***6*** **OK** om naar het menu met de instellingen te gaan;
– druk de schakelaar ***7*** achtereenvolgens naar boven of naar beneden tot u bij het menu "Hulp bij het rijden" komt. Druk op de schakelaar ***6*** **OK**;
– druk de schakelaar ***7*** achtereenvolgens omhoog of omlaag tot u bij het menu "Precrash-systeem" komt en druk op de schakelaar ***6*** **OK**.

Druk opnieuw op de schakelaar ***6*** **OK** om de functie te activeren of te deactiveren:

☑ functie ingeschakeld

☐ functie uitgeschakeld

als het systeem wordt uitgeschakeld, gaat het waarschuwingslampje op het instrumentenpaneel branden.

Het systeem wordt opnieuw ingeschakeld telkens het contact wordt aangezet.

Omstandigheden waarin het systeem niet werkt

Het systeem wordt mogelijk niet ingeschakeld:
– wanneer de versnellingshendel in neutrale stand of neutraal staat;
– wanneer de handrem is ingeschakeld;
– in een bocht.

In het algemeen wordt het systeem vertraagd of niet geactiveerd als de bestuurder een actie uitvoert (op het stuurwiel, pedalen enzovoort).

Tijdelijk niet beschikbaar

Als het systeem tijdelijk niet beschikbaar is, gaat het controlelampje op het instrumentenpaneel branden en wordt het bericht “Actief remmen: sensor werkt niet” weergegeven of, afhankelijk van de auto, “Radarcamera: geen zicht”.

De mogelijke oorzaken zijn:

– het systeem kan tijdelijk niets detecteren (verblindende zon, dimlichten, slechte weersomstandigheden enzovoort). Het systeem werkt weer wanneer het zicht beter is.
– Het systeem wordt tijdelijk onderbroken (bijvoorbeeld als de voorruit is bedekt met vuil, ijs, sneeuw enzovoort). In dat geval parkeert u de auto en zet u de motor uit. Maak de voorruit schoon. Wanneer u de motor weer start, is het controlelampje uit en wordt het bericht niet meer weergegeven.
– Als dit niet het geval is, heeft dit mogelijk een andere oorzaak. Neem contact op met een merkdealer.

Bij een storing

Als het systeem een storing signaleert, gaat het controlelampje branden, met de melding “Actieve remmen uitgeschakeld”. Raadpleeg een merkdealer.

Actieve noodstop

Deze functie is een extra hulp tijdens het rijden. Deze functie kan in geen geval de waakzaamheid en verantwoordelijkheid van de bestuurder vervangen; deze moet altijd de controle over zijn auto behouden. De activering van deze functie wordt mogelijk vertraagd of niet uitgevoerd als er wordt gedetecteerd dat de bestuurder een actie uitvoert (op het stuurwiel, pedalen enzovoort).

Werkzaamheden/reparaties van het systeem

– Bij een botsing wordt de uitlijning van de radarcamera mogelijk gewijzigd, wat gevolgen kan hebben voor de correcte werking. Schakel de functie uit en neem contact op met een merkdealer.

– Alle werkzaamheden in de buurt van de radarcamera (reparaties, vervangingen, aanpassingen aan de voorruit enzovoort) moeten worden uitgevoerd door een vakman.

Enkel een merkdealer mag aan het systeem werken.

Storingen van het systeem

Bepaalde omstandigheden kunnen het systeem storen of de correcte werking ervan verhinderen, zoals:

– een complexe omgeving (metalen brug, tunnel enzovoort);
– slechte weersomstandigheden (sneeuw, hagel, ijzel enzovoort);
– slecht zicht (nacht, mist enzovoort);
– slecht contrast tussen het object (auto, voetganger enzovoort) en de omgeving (bijvoorbeeld een voetganger met witte kleding in de sneeuw enzovoort);
– verblinding (felle zon, lichten van tegemoetkomende auto’s enzovoort);
– bedekte voorruit (vuil, ijs, sneeuw, condensatie enzovoort).

Risico op onterecht remmen.

Beperkingen voor de werking van het systeem

– Voor voertuigen die in tegengestelde richting rijden wordt geen waarschuwing afgegeven en treedt het systeem niet in werking.
– Het gebied van de radarcamera op de voorruit moet schoon blijven en mag niet worden gemanipuleerd, om de goede werking van het systeem te waarborgen.
– Het systeem kan reageert minder efficiënt op kleine voertuigen, zoals motoren of fietsen, dan op andere voertuigen.
– Het systeem werkt mogelijk niet goed bij een glad wegdek (regen, sneeuw, ijzel enzovoort).
– Voor de juiste werking moeten de volledige contouren van de voetganger kunnen worden gedetecteerd. Wat niet door het systeem kan worden gedetecteerd:
  – voetgangers in het donker of bij weinig licht;
  – gedeeltelijk zichtbare voetgangers;
  – voetgangers die kleiner zijn dan ongeveer 80 cm;
  – voetgangers die grote voorwerpen dragen;
  – ...

Uitschakelen van de functie

Schakel de functie uit in deze gevallen:

– de knipperlichten niet werken;

– het gebied van de radarcamera is beschadigd (aan de kant van de voorruit of de binnenspiegel);

– de auto wordt gesleept (bij pech);

– de voorruit is gebarsten of vervormd (voer geen reparaties uit aan deze kant van de voorruit, laat deze vervangen door een merkdealer).

Onderbreking van de functie

U kunt het actief remmen op elk moment onderbreken door kort het gaspedaal in te drukken of aan het stuur te draaien om uit te wijken.

Als het systeem abnormaal werkt, schakelt u dit uit en raadpleegt u een merkdealer.

Op basis van de informatie van de camera ***1*** waarschuwt de functie de bestuurder als deze een doorgetrokken of onderbroken streep kruist zonder de richtingaanwijzers te activeren.

Opmerking: zorg ervoor dat de voorruit niet is bedekt (door vuil, modder, damp enzovoort).

Voor auto's die hiermee zijn uitgerust, wordt bepaalde informatie getoond op het head-up display.

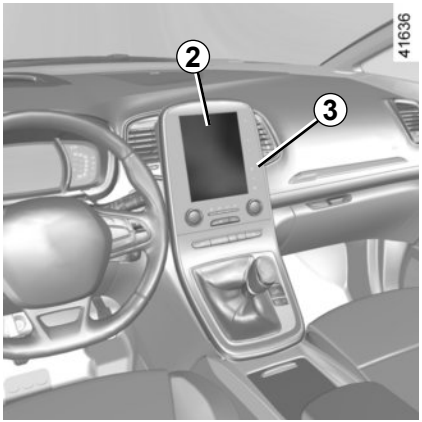

Deze functie is een extra hulp tijdens het rijden. Deze functie kan in geen geval de waakzaamheid en verantwoordelijkheid van de bestuurder vervangen; deze moet altijd de controle over zijn auto behouden.

Met de waarschuwingsfunctie bij het overschrijden van de wegmarkering wordt de verplaatsingsrichting van de auto niet gecorrigeerd.

Inschakelen/uitschakelen

Auto's zonder de functie "Rijstrookassistent"

Op het bedieningsscherm ***2*** kiest u het menu "Voertuig", "Hulp bij het rijden", "Waarschuwing bij verlaten van rijbaan" en kiest u vervolgens "ON" of "OFF".

Auto's met de functie "Rijstrookassistent"

Vanuit het multifunctionele scherm ***2***: selecteer "Voertuig","Hulp bij het rijden","Lane Keeping" en selecteer om de functie "Rijstrookassistent" te activeren of "OFF" om deze te deactiveren.

U kunt ook de functie Rijstrookassistent activeren (zie "Rijstrookassistent" in hoofdstuk 2).

Om direct naar het menu "Hulp bij het rijden" te gaan, drukt u op de toets ***3***.

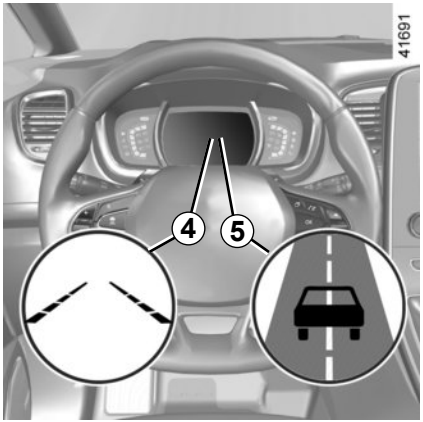

Werking

Als de functie wordt geactiveerd, worden de indicatoren ***4*** voor de linker- en rechterstreep of, afhankelijk van de auto, het waarschuwingslampje in het grijs weergegeven op het instrumentenpaneel.

De functie is gereed om te waarschuwen als:

– snelheid is tussen ongeveer 70 km/u en 200 km/u;

en

– de lijnindicatoren ***4*** zijn groen of, afhankelijk van de auto, het waarschuwingslampje is wit.

Met de functie wordt een waarschuwing gegeven als een streep wordt overschreden zonder dat de richtingaanwijzer wordt aangezet.

De bestuurder wordt gewaarschuwd:

– door een geluidssignaal, of, afhankelijk van de auto, een trilling van het stuurwiel;
– en de indicator van de overschreden streep wordt rood of, afhankelijk van de auto, het waarschuwingslampje ***5*** verschijnt op het instrumentenpaneel.

Opmerking: bochten kunnen enigszins worden afgesneden zonder dat de functie wordt geactiveerd.

Omstandigheden waarin de functie niet beschikbaar is

– De richtingaanwijzers waren aangezet of zijn ongeveer 4 seconden aan geweest voordat de streep werd overschreden;
– de streep wordt zeer snel overschreden;
– er wordt continu dichtbij een streep gereden;
– ongeveer 4 seconden na het wisselen van baan;
– scherpe bochten;
– slecht zicht;
– ...

Als de functie niet beschikbaar is, worden de streepindicatoren ***4*** of, afhankelijk van de auto, wordt het waarschuwingslampje grijs weergegeven op het instrumentenpaneel.

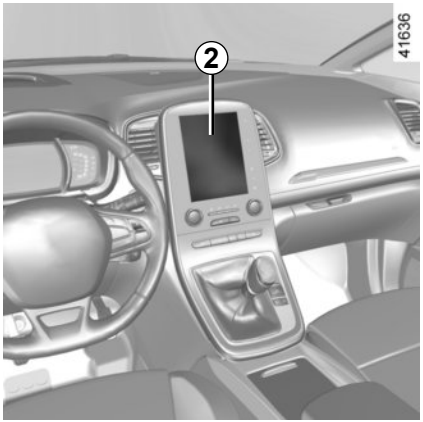

Afstellen

Auto's zonder de functie "Rijstrookassistent"

Kies in het bedieningsscherm ***2*** "Voertuig", "Hulp bij het rijden", "Instel.rijbaan alarm".

– "VOLUME": stel het volume van de waarschuwing af;

– "Intensiteit": stel de hoeveelheid trilling van het stuurwiel af;

– "Gevoeligheid": pas het gevoeligheidsniveau aan voor de streepdetectie. Selecteer hiervoor:
  – "Laag": streep gedetecteerd bij overschrijding;
  – "Gemiddeld": streep gedetecteerd bij naderen;
  – "hoog" streep in de buurt gedetecteerd.

Auto's met de functie "Rijstrookassistent":

Kies in het bedieningsscherm ***2*** "Voertuig", "Hulp bij het rijden", "INSTELLINGEN".

– "VOLUME": stel het volume van de waarschuwing af;

– "Intensiteit": stel de hoeveelheid trilling van het stuurwiel af;

– "Gevoeligheid": pas het gevoeligheidsniveau aan voor de streepdetectie. Selecteer hiervoor:
  – "Laag": streep gedetecteerd bij overschrijding;
  – "Gemiddeld": streep gedetecteerd bij naderen;
  – "hoog" streep in de buurt gedetecteerd.

Bij een storing

In geval van een storing worden de indicatoren voor de linker- en rechterstreep of, afhankelijk van de auto, het waarschuwingslampje niet meer weergegeven of blijven deze grijs op het instrumentenpaneel. In sommige gevallen wordt het bericht "Rijbaan alarm controleren" of het waarschuwingslampje weergegeven op het instrumentenpaneel.
Raadpleeg een merkdealer.

WAARSCHUWING BIJ VERLATEN VAN RIJSTROOK (4/4)

Deze functie is een extra hulp tijdens het rijden. Deze functie kan in geen geval de waakzaamheid en verantwoordelijkheid van de bestuurder vervangen; deze moet altijd de controle over zijn auto behouden.

Werkzaamheden/reparaties van het systeem

– Bij een botsing kan de uitlijning van de camera worden gewijzigd, wat gevolgen kan hebben voor de correcte werking. Schakel de functie uit en neem contact op met een merkdealer.

– Alle werkzaamheden in de buurt van de camera (reparaties, vervangingen, aanpassingen aan de voorruit) moeten worden uitgevoerd door een vakman.

Enkel een merkdealer mag aan het systeem werken.

Storingen van het systeem

Bepaalde omstandigheden kunnen het systeem storen of de correcte werking ervan verhinderen, zoals:

– een complexe omgeving (tunnel enzovoort);
– slechte weersomstandigheden (sneeuw, hagel, ijzel enzovoort);
– slecht zicht (nacht, mist enzovoort);
– wegmarkeringen die zijn versleten, geen contrast hebben of ver uit elkaar liggen (strepen gedeeltelijk afgesleten enzovoort);
– verblinding (felle zon, lichten van tegemoetkomende auto’s enzovoort);
– de weg is smal, bochtig of golvend (scherpe bochten enzovoort);
– u rijdt dicht achter een andere auto op dezelfde rijstrook.

Risico van vals alarm of afwezigheid van waarschuwingen

RIJSTROOKASSISTENT (1/4)

Met behulp van de informatie van de camera ***1*** wordt de functie geactiveerd als een doorgetrokken of onderbroken streep wordt overschreden zonder dat de richtingaanwijzers worden ingeschakeld, met een correctieactie op de stuurinrichting van de auto.

Er verschijnt een bericht op het instrumentenpaneel om u te waarschuwen.

Voor auto's die hiermee zijn uitgerust, wordt bepaalde informatie getoond op het head-up display.

Opmerking: zorg ervoor dat de voorruit niet is bedekt (door vuil, modder, damp enzovoort).

Deze functie is een extra hulp tijdens het rijden. Deze functie kan in geen geval de waakzaamheid en verantwoordelijkheid van de bestuurder vervangen; deze moet altijd de controle over zijn auto behouden.

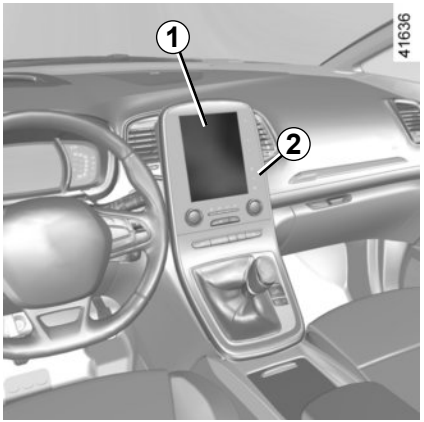

Inschakelen/uitschakelen

Selecteer in het multifunctionele scherm ***1***: “Voertuig”, “Hulp bij het rijden”, “Lane Keeping” en daarna om dit in te schakelen of “OFF” om dit uit te schakelen.

Om direct naar het menu “Hulp bij het rijden” te gaan, drukt u op de toets ***2***.

Wanneer Rijstrookassistent is ingeschakeld, wordt de functie “lane departure warning” automatisch geactiveerd (raadpleeg de informatie over “lane departure warning” in hoofdstuk 2).

De functie wordt standaard uitgeschakeld telkens wanneer de motor wordt gestart.

Werking

Wanneer de functie is geactiveerd, worden de correctie-indicatoren ***3*** van de strepen links en rechts in het grijs weergegeven op het instrumentenpaneel.

De functie is ingesteld om te reageren wanneer:

– snelheid is tussen ongeveer 70 km/u en 160 km/u;

en

– de correctie-indicatoren ***3*** zijn groen.

De functie reageert als de auto een lijn nadert of overschrijdt zonder dat de richtingaanwijzers worden ingeschakeld. In deze gevallen:

– de functie activeert een corrigerende actie op de stuurinrichting van de auto en de verplaatsingsrichting;
– de aanduiding ***3*** aan dezelfde kant als de overschreden lijn wordt oranje op het instrumentenpaneel.

Opmerking: bochten kunnen enigszins worden afgesneden zonder dat de functie wordt geactiveerd.

U kunt op elk moment de **controle over auto weer overnemen** door aan het stuurwiel te draaien.

bijzonderheid

Als de functie is ingesteld om in te grijpen of reageert en geen actie van de bestuurder meer kan waarnemen op het stuurwiel:
– de boodschap “Houd controle” verschijnt op het instrumentenpaneel;
– de rechter en linker correctie-aanduidingen worden oranje;
– er klinkt een piep.

Als de bestuurder geen actie onderneemt, kan het systeem de waarschuwingen hierboven uitschakelen en de functie niet beschikbaar stellen tot de volgende actie van de bestuurder aan het stuurwiel.

Omstandigheden waarin de functie niet beschikbaar is

– Correctie-aanduidingen geactiveerd of waren geactiveerd ongeveer 4 seconden voordat de streep werd overschreden;
– de handen van de bestuurder rusten niet op het stuurwiel;

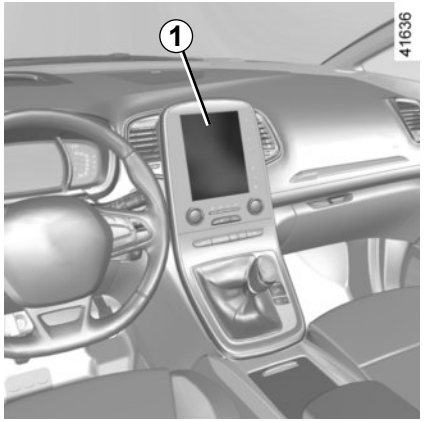

– er wordt slechts één lijn gedetecteerd;
– de streep wordt zeer snel overschreden;
– er wordt continu dichtbij een streep gereden;
– slecht zicht;
– ongeveer 4 seconden na het wisselen van baan;
– in scherpe bochten;
– de rijstrook is te smal;
– ...

Als de functie niet beschikbaar is, worden de correctie-aanduidingen grijs weergegeven op het instrumentenpaneel.

Afstellen

Kies in het multifunctionele scherm ***1*** “Voertuig”, “Hulp bij het rijden”, “INSTELLINGEN”:
“Gevoeligheid”: pas het gevoeligheidsniveau aan voor de streepdetectie. Selecteer hiervoor:
– “Laag”: streep gedetecteerd bij overschrijding;
– “Gemiddeld”: streep gedetecteerd bij naderen;
– “hoog” streep in de buurt gedetecteerd.

Bij een storing

In geval van een storing verdwijnen de linker en rechter correctie-aanduidingen of blijven grijs op het instrumentenpaneel.
In sommige gevallen wordt het bericht “Controleer Lane Keeping” of het waarschuwingslampje weergegeven op het instrumentenpaneel.
Raadpleeg een merkdealer.

Deze functie is een extra hulp tijdens het rijden. Deze functie kan in geen geval de waakzaamheid en verantwoordelijkheid van de bestuurder vervangen; deze moet altijd de controle over zijn auto behouden.

Werkzaamheden/reparaties van het systeem

– Bij een botsing kan de uitlijning van de camera worden gewijzigd, wat gevolgen kan hebben voor de correcte werking. Schakel de functie uit en neem contact op met een merkdealer.

– Alle werkzaamheden in de buurt van de camera (reparaties, vervangingen, aanpassingen aan de voorruit) moeten worden uitgevoerd door een vakman.

Enkel een merkdealer mag aan het systeem werken.

Storingen van het systeem

Bepaalde omstandigheden kunnen het systeem storen of de correcte werking ervan verhinderen, zoals:

– een complexe omgeving (tunnel enzovoort);
– slechte weersomstandigheden (sneeuw, hagel, ijzel enzovoort);
– slecht zicht (nacht, mist enzovoort);
– wegmarkeringen die zijn versleten, geen contrast hebben of ver uit elkaar liggen (strepen gedeeltelijk afgesleten enzovoort);
– verblinding (felle zon, lichten van tegemoetkomende auto’s enzovoort);
– de weg is smal, bochtig of golvend (scherpe bochten enzovoort);
– u rijdt dicht achter een andere auto op dezelfde rijstrook.

In dit geval reageert de “Rijstrookassistent” mogelijk onjuist of helemaal niet.
Risico van ongewenste, onjuiste correctie of geen correctie van de verplaatsingsrichting.

Uitschakelen van de functie

Schakel de functie uit in deze gevallen:

– het gebied van de camera is beschadigd (aan de kant van de voorruit of de binnenspiegel);
– de weg is glad (sneeuw, ijzel, aquaplaning, kiezelsteentjes enz.);
– slecht zicht (nacht, mist enzovoort);
– de voorruit is gebarsten of vervormd (voer geen reparaties uit aan dit gedeelte van de voorruit; laat deze vervangen door een merkdealer);
– de auto trekt een aanhangwagen of een caravan;
– de auto rijdt een gebied binnen met verschillende wegmarkeringen (zoals bij wegwerkzaamheden enz.).

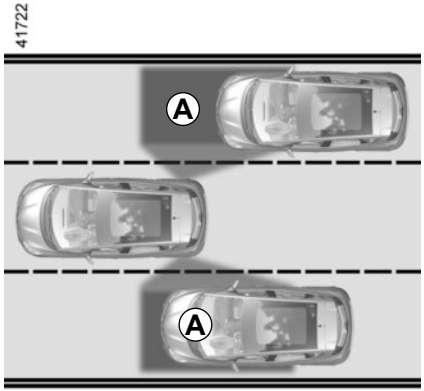

Dit systeem waarschuwt de bestuurder als er zich een auto in het detectiegebied bevindt***A***.

Dit systeem schakelt in als de auto rijdt met een snelheid die tussen ongeveer 30 km/u en 140 km/u bedraagt.

Deze functie maakt gebruik van de ***1***-sensoren die aan beide zijden in de voor- en achterbumpers zijn geïnstalleerd.

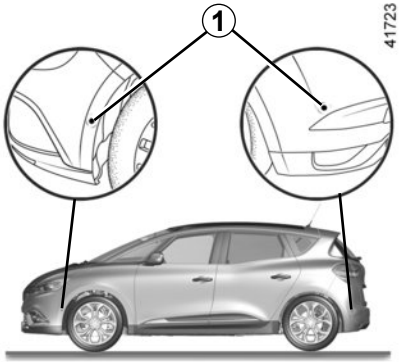

Bijzonderheid

Zorg ervoor dat de sensoren niet bedekt zijn (vuil, modder, sneeuw, ...).
Indien een van de sensoren bedekt is, verschijnt de boodschap “Dode hoek assist reinig sensor” op het instrumentenpaneel. Reinig de sensoren.

Deze functie is een extra hulp die aangeeft dat er zich een auto in de dode hoek van uw auto bevindt.

Ze kan dus in geen geval de oplettendheid of de verantwoordelijkheid van de bestuurder overnemen.

De bestuurder moet altijd op zijn hoede blijven voor plotselinge gebeurtenissen tijdens het rijden: let dus altijd op of er zich bij het manoeuvreren geen kleine, smalle obstakels (zoals een kind, dier, kinderwagen, fiets, steen, paaltje enz.) in uw blinde hoek bevinden.

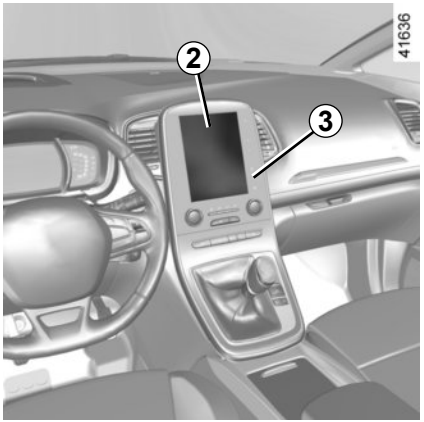

Inschakelen/uitschakelen

Auto's met een navigatiesysteem

Op het bedieningsscherm ***2*** kiest u het menu "Voertuig", "Hulp bij het rijden", "Dode-hoekwaarschuwing" en vervolgens "ON" of "OFF".

Om direct naar het menu "Hulp bij het rijden" te gaan, drukt u op de toets ***3*** /i\.

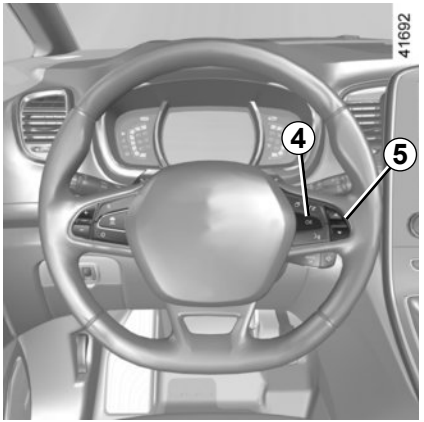

Auto's zonder navigatiesysteem

– Druk bij stilstaande auto lang op de schakelaar ***4*** **OK** om naar het menu met de instellingen te gaan;

– druk de schakelaar ***5*** achtereenvolgens naar boven of naar beneden tot u bij het menu "Hulp bij het rijden" komt. Druk op de schakelaar ***4*** **OK**;

– druk de schakelaar ***5*** achtereenvolgens omhoog of omlaag tot u bij het menu "Dode-hoekwaarschuwing" komt en druk op de schakelaar ***4*** **OK** .

– druk opnieuw op de schakelaar ***4*** **OK** om de functie te activeren of te deactiveren.

Wanneer de motor wordt gestart, komt het systeem in dezelfde staat als vóór het uitzetten van het contact.

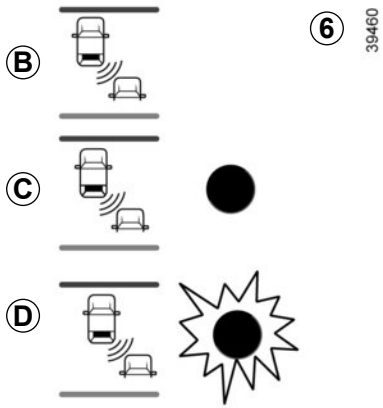

Indicator *6*

Op elke spiegel ***7*** bevindt zich een indicator ***6***.

Opmerking: reinig de buitenspiegels ***7*** regelmatig zodat de richtingaanwijzers ***6*** zichtbaar blijven.

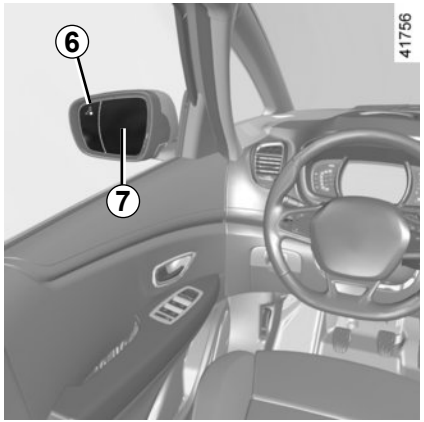

Werking

Deze functie geeft een waarschuwing:

– als de auto tussen 30 km/u en 140 km/u rijdt;
– als er zich een auto in de dodehoekzone bevindt die zich in dezelfde richting verplaatst als uw auto.

Als uw auto een andere auto inhaalt, wordt de indicator ***6*** enkel ingeschakeld als de ingehaalde auto zich langer dan een seconde in de dode hoek bevindt.

Display *B*

De functie is ingeschakeld en detecteert geen enkele andere auto.

Display *C*

Eerste waarschuwing: de indicator ***6*** geeft aan dat er zich een auto in de dode hoek bevindt.

Display *D*

De richtingaanwijzer is ingeschakeld, de indicator ***6*** knippert wanneer de functie een auto detecteert in de dodehoekzone van de richting waarin u het stuur draait. Als u de richtingaanwijzer uitschakelt, schakelt de indicator terug naar de eerste waarschuwing (display ***C***).

De detectiecapaciteit van het systeem volgt een standaardrijvakbreedte. Als u in een smalle rijstrook rijdt, kan het systeem auto's in andere rijstroken detecteren.

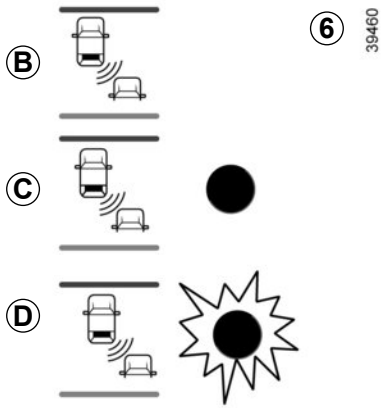

Omstandigheden waarin de dodehoekwaarschuwing niet werkt

– Als het voorwerp niet beweegt;

– als er veel verkeer is;

– in een bocht;

– als de sensors voorin en achterin tegelijkertijd een voorwerp opmerken (bijvoorbeeld een lange vrachtwagen).

–...

Storingen

Wanneer het systeem een fout opmerkt, verschijnt de boodschap “Controleer Dodehoek ass” op het instrumentenpaneel. Ga naar een merkdealer.

Opmerking: bij het starten van de motor knippert de indicator ***6***, display ***B***, 3 keer. Dit is normaal.

– De detectiecapaciteit van het systeem volgt een standaardrijvakbreedte. Als u op een breed rijvak rijdt, kan het systeem geen auto’s detecteren in de dode hoek.

– In geval van blootstelling aan sterke elektromagnetische golven (zoals onder hoogspanningslijnen) of in erg slechte weersomstandigheden (hevige regen, sneeuw, enz.) kan het systeem tijdelijk niet goed werken. Let op de rijomstandigheden.

Kans op ongevallen.

Vanwege de sensoren in de bumpers moet elke handeling (reparatie, vervanging, bijwerking van de lak, ...) worden uitgevoerd door een gekwalificeerde monteur.

Met behulp van de informatie van de radarcamera ***1*** informeert deze functie de bestuurder over de tijd tussen zijn auto en de voorligger, zodat hij een veilige afstand tussen de twee voertuigen in stand kan houden.

Opmerking: zorg ervoor dat de voorruit niet is bedekt (door vuil, modder, damp enzovoort).

Deze functie wordt ingeschakeld als de auto rijdt met een snelheid tussen ongeveer 30 km/u en 200 km/u.

Wanneer de motor wordt gestart, komt de functie in dezelfde staat als vóór het uitzetten van de motor.

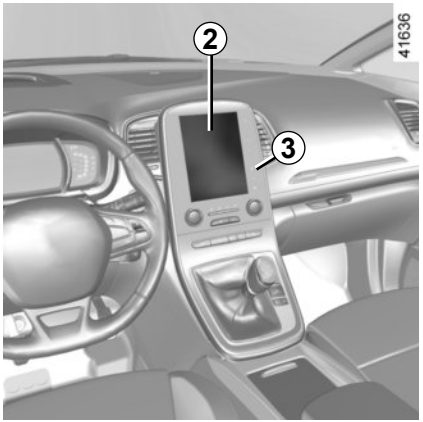

Inschakelen/uitschakelen van de functie

Op het bedieningsscherm ***2*** kiest u het menu “Voertuig”, “Hulp bij het rijden”, “Waarschuwing voor afstand” en kiest u vervolgens “ON” of “OFF”.

Om direct naar het menu “Hulp bij het rijden” te gaan, drukt u op de toets ***3***.

Deze functie is een extra hulp tijdens het rijden. Deze functie kan in geen geval de waakzaamheid en verantwoordelijkheid van de bestuurder vervangen; deze moet altijd de controle over zijn auto behouden.

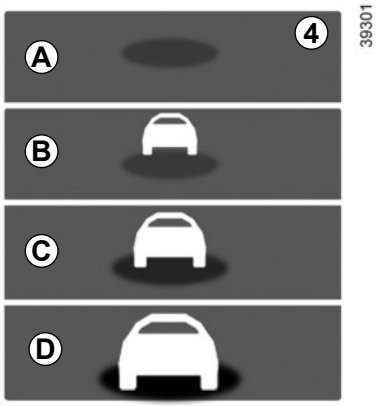

Werking

Wanneer de functie wordt ingeschakeld, vertelt de indicator ***4*** u welke afstand er tussen uw auto en uw voorligger ligt.

– ***A*** (grijs): functie niet in werking;

– ***A*** (groen): geen auto gedetecteerd;

– ***B*** (groen): het tijdsinterval is groter of gelijk aan ongeveer 2 seconden (de afstand tussen de twee voertuigen is aangepast aan uw snelheid);

– ***C*** (oranje): het tijdsinterval bedraagt ongeveer 1 à 2 seconden (de afstand tussen de twee voertuigen is onvoldoende);

– ***D*** (rood): het tijdsinterval bedraagt ongeveer 1 seconde of minder (de afstand tussen de twee voertuigen is veel te kort).

Als het tijdsinterval tussen de twee voertuigen minder dan ongeveer 0,5 seconde bedraagt, knippert de melding ***4***, display ***D*** op het instrumentenpaneel. In bepaalde omstandigheden wordt het tijdsinterval mogelijk niet getoond:
– in een bocht;
– bij het veranderen van rijstrook;
– als de voorligger ver genoeg of buiten bereik van de sensor is.

Voor auto's die hiermee zijn uitgerust, wordt bepaalde informatie getoond op het head-up display.

De functie is niet beschikbaar wanneer Adaptive Cruise Control ingeschakeld is.

De meting wordt getoond ter informatie: het systeem heeft geen uitwerking op de auto.
De functie is niet bestemd om gebruikt te worden in de stad of in dynamische rijomstandigheden (bochten, versnellingen, bruusk remmen ...), maar wel in stabiele rijomstandigheden.
De functie heeft geen invloed op het remsysteem.
De voorruit moet schoon zijn zodat het systeem goed kan functioneren.

WAARSCHUWING VEILIGHEIDSAFSTAND (3/3)

Deze functie is een extra hulp tijdens het rijden. Deze functie kan in geen geval de waakzaamheid en verantwoordelijkheid van de bestuurder vervangen; deze moet altijd de controle over zijn auto behouden.

Werkzaamheden/reparaties van het systeem

– Bij een botsing wordt de uitlijning van de radarcamera mogelijk gewijzigd, wat gevolgen kan hebben voor de correcte werking. Schakel de functie uit en neem contact op met een merkdealer.

– Alle werkzaamheden in de buurt van de radarcamera (reparaties, vervangingen, aanpassingen aan de voorruit enzovoort) moeten worden uitgevoerd door een vakman.

Enkel een merkdealer mag aan het systeem werken.

Storingen van het systeem

Bepaalde omstandigheden kunnen het systeem storen of de correcte werking ervan verhinderen, zoals:
– een complexe omgeving (tunnel enzovoort);
– slechte weersomstandigheden (sneeuw, hagel, ijzel enzovoort);
– slecht zicht (nacht, mist enzovoort);
– slechte contrast tussen de voorligger en de omgeving (bijvoorbeeld witte auto in een sneeuwgebied, enz.);
– verblinding (felle zon, lichten van tegemoetkomende auto’s enzovoort);
– de weg is smal, bochtig en golvend (scherpe bochten enzovoort)

Risico van onjuiste vals alarm.

WAARSCHUWING VERMOEIDHEIDSDETECTIE (1/2)

Deze functie analyseert het gedrag van de bestuurder en waarschuwt bij tekenen van vermoeidheid.

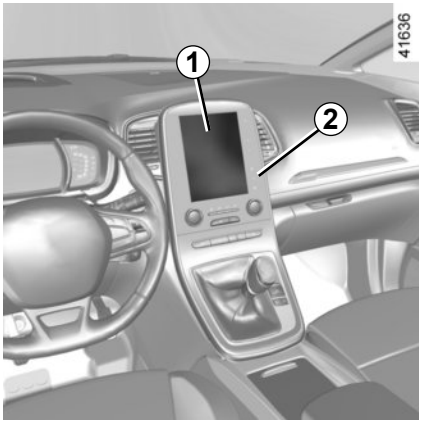

Inschakelen/uitschakelen

Auto's met een navigatiesysteem

Op het bedieningsscherm ***1*** kiest u het menu "Voertuig", "Hulp bij het rijden", "Driver Alert System" en kiest u vervolgens "ON" of "OFF".

Deze functie is een extra hulp tijdens het rijden, in geval van vermoeidheid. Deze functie neemt niet de taak van de bestuurder over.

In geen geval kan deze functie de oplettendheid en verantwoordelijkheid van de bestuurder tijdens het rijden vervangen.

Wanneer de motor wordt gestart, blijft het systeem in dezelfde staat als vóór het uitzetten van het contact.

Om direct naar het menu "Hulp bij het rijden" te gaan, drukt u op de toets ***2*** /i\.

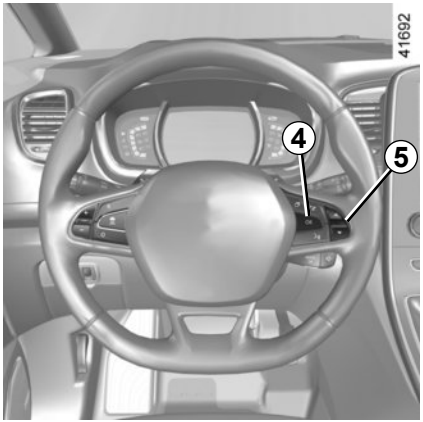

Auto's zonder navigatiesysteem

– Druk bij stilstaande auto lang op de schakelaar ***4*** **OK** om naar het menu met de instellingen te gaan;

– druk de schakelaar ***5*** achtereenvolgens naar boven of naar beneden tot u bij het menu "Hulp bij het rijden" komt. Druk op de schakelaar ***4*** **OK**;

– druk de schakelaar ***5*** achtereenvolgens omhoog of omlaag tot u bij het menu "Driver Alert System" komt en druk op de schakelaar ***4*** **OK**.

– druk opnieuw op de schakelaar ***4*** **OK** om de functie te activeren of te deactiveren.

Werking

De functie is gereed om te waarschuwen als:

– de auto rijdt sneller dan ongeveer 60 km/u;

en

– Na het verwijderen van de vorige waarschuwing zijn er ongeveer 15 minuten verstreken.

De functie geeft een waarschuwing als het systeem herhaaldelijk tekenen van vermoeidheid detecteert bij de bestuurder.

Als het gevaar van vermoeidheid bestaat, verschijnt het bericht "Driver Alert Neem een pauze" op het instrumentenpaneel, samen met een geluidssignaal.

Druk op de schakelaar ***4*** **OK** om de waarschuwing te wissen.

Het is raadzaam om zo snel mogelijk te stoppen voor een pauze.

Opmerking:

– Als de waarschuwing niet wordt verwijderd door te drukken op de schakelaar ***4*** **OK**, wordt de piep herhaald.

– Sommige rijstijlen kunnen door het systeem worden beschouwd als een teken van vermoeidheid (beweging van het stuurwiel, frequent inschakelen van de richtingaanwijzers, enzovoort);

– deze functie kan ook handig zijn op eentonige wegen (autosnelwegen, wegen met snel verkeer, enzovoort).

storingen

Wanneer het systeem een fout opmerkt, verschijnt de boodschap "Controleer Driver Alert" op het instrumentenpaneel. Raadpleeg een merkdealer.

De waarschuwing snelheidsverklikker met verkeersbordherkenning laat de bestuurder weten wanneer hij de snelheidsbeperking voor de weg waarop hij rijdt, overschrijdt.

De werking van het systeem

Het systeem detecteert verkeersborden die de maximumsnelheid aangeven aan de kant van de weg en geeft de maximumsnelheid weer.
Deze functie maakt hoofdzakelijk gebruik van de informatie van de camera ***1*** op de voorruit, achter de achteruitkijkspiegel.

Opmerking: zorg ervoor dat de voorruit niet is bedekt (door vuil, modder, damp enzovoort).

Voor auto's die hiermee zijn uitgerust, wordt ook de informatie van het navigatiesysteem gebruikt.

Als de snelheidsbegrenzer is ingeschakeld, kunt u de ingestelde snelheid aanpassen aan de snelheid aangegeven door het systeem.

Als de maximumsnelheid wordt overschreden, wordt de weergave van het bord gewijzigd (de tekens worden in het rood aangegeven of de cirkel rond het bord knippert) om u daarvan op de hoogte te brengen.

Voor auto's die hiermee zijn uitgerust, wordt bepaalde informatie getoond op het head-up display.

Als een auto met een navigatiesysteem in een land rijdt met andere snelheidseenheden dan die van de auto, wordt de snelheidslimiet weergegeven in de eenheid van het desbetreffende land, samen met de omgerekende snelheidslimiet in de eenheid van het instrumentenpaneel van de auto.

In landen waarin op bepaalde typen wegen langzamer moet worden gereden als het regent, kan de maximumsnelheid automatisch worden aangepast nadat de ruitenwissers enkele seconden zijn gebruikt in auto's met een navigatiesysteem.

Bijzondere omstandigheden

Het systeem houdt geen rekening met uitzonderlijke snelheidsbeperkingen, bijvoorbeeld op dagen waarop de luchtverontreiniging piekt.

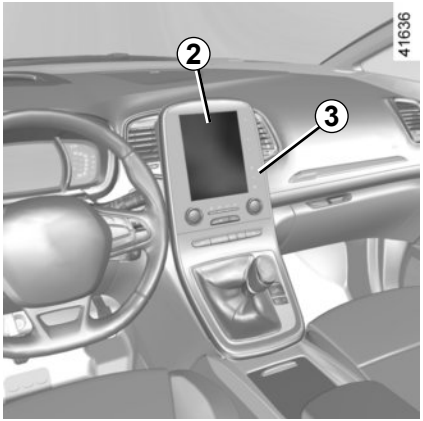

Inschakelen/uitschakelen van het systeem

Auto's met een navigatiesysteem

Op het bedieningsscherm ***2*** kiest u het menu "Voertuig", "Hulp bij het rijden", "Inst. waarschuwing snelheid" en vervolgens "ON" of "OFF".

Om direct naar het menu "Hulp bij het rijden" te gaan, drukt u op de toets ***3*** /i\.

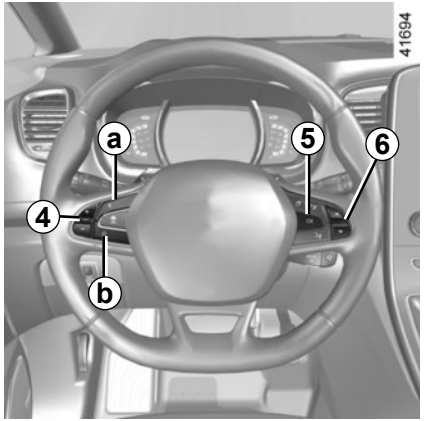

Als de functie is ingeschakeld en de plaatselijke wetgeving dit toestaat, kunt u de "gevaarlijke zones" instellen. Het systeem vertelt u hoe ver u van deze zone bent verwijderd en zodra u deze zone inrijdt.

Auto's zonder navigatiesysteem

– Druk bij stilstaande auto lang op de schakelaar ***5*** **OK** om naar het menu met de instellingen te gaan;
– druk de schakelaar ***6*** achtereenvolgens naar boven of naar beneden tot u bij het menu "Hulp bij het rijden" komt. Druk op de schakelaar ***5*** **OK**;
– druk de schakelaar ***6*** achtereenvolgens omhoog of omlaag tot u bij het menu "Waarschuwing voor snelheid" komt en druk op de schakelaar ***5*** **OK**.
– druk op de knop **OK** om de functie in of uit te schakelen.

Verandering van de ingestelde maximumsnelheid

Als de ingestelde snelheid van de snelheidsbegrenzer verschilt van de gedetecteerde snelheid, drukt u lang op de schakelaar ***4***:
– aan kant ***a*** (+) om de ingestelde snelheid te verhogen tot de gedetecteerde snelheid;
– aan kant ***b*** (-) om de ingestelde snelheid te verlagen tot de gedetecteerde snelheid.

Bij een storing

kan het systeem de snelheidsbeperking niet detecteren als:

– de voorruit niet schoon is;

– de camera verblind wordt door de zon;

– het zicht niet goed genoeg is ('s nachts, mist ...);

– de verkeersborden onleesbaar zijn (sneeuw ...) of verborgen zijn (achter een andere auto of bomen);

– de informatie van het navigatiesysteem niet actueel is.

Deze functie is een extra hulp tijdens het rijden. Deze functie kan in geen geval de waakzaamheid en verantwoordelijkheid van de bestuurder vervangen; deze moet altijd de controle over zijn auto behouden.

De bestuurder moet zijn snelheid altijd aanpassen aan de rijomstandigheden, ongeacht de aanwijzingen van het systeem.

Met het systeem kunnen verkeersborden die de maximumsnelheid aangeven worden gedetecteerd. Andere verkeersborden worden niet gedetecteerd.

De bestuurder mag de borden die niet door het systeem worden gedetecteerd echter niet negeren en moet zich aan altijd in eerste instantie aan de verkeersborden en de voorschriften van het verkeersreglement houden.

Bij slecht zicht (mist, sneeuw, vorst ...) kan het systeem niet de juiste snelheidsbeperking aangeven.

De bestuurder moet zijn snelheid altijd aanpassen aan het verkeer, ongeacht de aanwijzingen van het systeem.

De snelheidsbegrenzer is een functie die u helpt om een door u gekozen **maximumsnelheid** niet te overschrijden.

U kunt als u dat wenst de functie “Waarschuwing snelheidsverklikker” koppelen aan de snelheidsbegrenzer (raadpleeg de paragraaf “Waarschuwing snelheidsverklikker” in hoofdstuk 2).

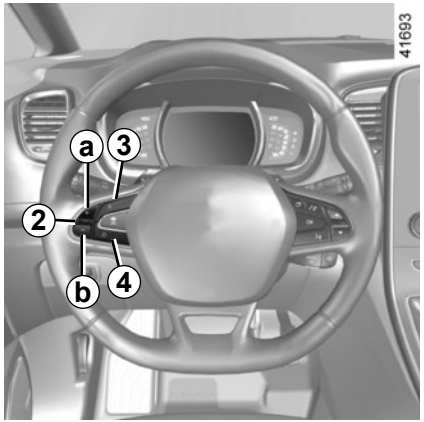

Bediening

1 Hoofdschakelaar Aan/Uit.

2 Schakelaars voor:

- ***a*** Inschakelen, in geheugen opslaan en verhogen van de maximumsnelheid (+);
- ***b*** Verlagen van de maximumsnelheid (-).

3 Inschakelen met oproepen van de maximumsnelheid (R).

4 Uitschakelen van de functie (de ingestelde maximumsnelheid blijft in het geheugen) (O).

Inschakelen

Druk op schakelaar ***1*** aan . Het controlelampje gaat branden en de boodschap “Begrenzer” verschijnt op het instrumentenpaneel met streepjes om aan te geven dat de snelheidsbegrenzer is ingeschakeld en wacht op het opslaan van een maximumsnelheid.
Druk voor het opslaan van de actuele snelheid op de schakelaar ***2*** aan de zijkant ***a*** (+): de ingestelde maximumsnelheid vervangt de streepjes.
De minimum te registreren snelheid is 30 km/u.

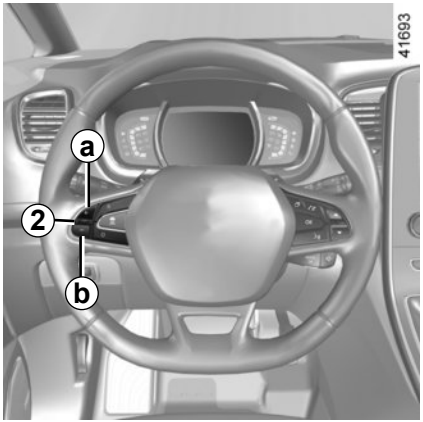

Het rijden

Als een ingestelde snelheid in het geheugen staat, grijpt het systeem niet in zolang deze snelheid niet bereikt wordt. Het rijden is hetzelfde als met een auto zonder snelheidsbegrenzer.

Zodra u de ingestelde snelheid bereikt, overschrijdt de auto de ingestelde snelheid niet, ook niet als u het gaspedaal verder indrukt, behalve indien nodig (raadpleeg de paragraaf “Overschrijding van de maximumsnelheid”).

Verandering van de ingestelde maximumsnelheid

Om de maximumsnelheid te verhogen drukt u een of een paar keer op de schakelaar ***2***:

– aan kant ***a*** (+) om de snelheid te verhogen;

– aan kant ***b*** (-) om de snelheid te verlagen.

De snelheidsbegrenzer heeft in geen enkel geval invloed op het remsysteem.

Overschrijden van de ingestelde snelheid

Het blijft altijd mogelijk de ingestelde maximum snelheid te overschrijden door: **zo snel en diep mogelijk** het gaspedaal in te drukken (voorbij het “zware punt”)

Tijdens het overschrijden van de snelheid knippert de snelheid in het rood op het instrumentenpaneel.

Laat daarna het gaspedaal los: de snelheidsbegrenzer komt weer in werking zodra u langzamer rijdt dan de in het geheugen opgeslagen snelheid.

Onmogelijkheid om de ingestelde maximum snelheid vast te houden

Tijdens een steile afdaling kan het systeem de maximumsnelheid niet vasthouden: de opgeslagen snelheid knippert in het rood op het instrumentenpaneel en er klinkt met regelmatig interval een geluidssignaal om u hiervan op de hoogte te brengen.

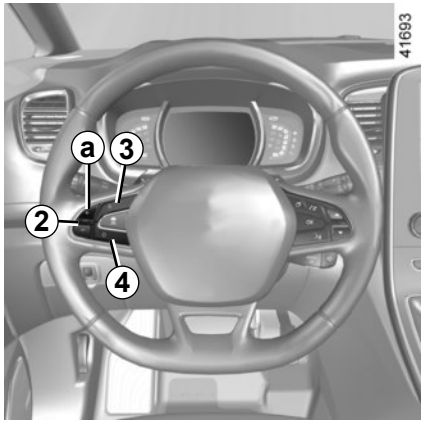

Onderbreken van de functie

De werking van de snelheidsbegrenzer wordt opgeschort als u drukt op de schakelaar ***4*** (O). In dit geval blijft de ingestelde maximumsnelheid in het geheugen en verschijnt het bericht “In geheugen” met de ingestelde snelheid op het instrumentenpaneel.

Opnieuw inschakelen van de maximumsnelheid

Als een snelheid in het geheugen is opgenomen, is het mogelijk deze op te roepen door op de schakelaar ***3*** (R) te drukken.

Als de begrenzer is opgeschort, komt de functie weer in werking door een druk op de zijkant ***a*** (+) van de schakelaar ***2***, ongeacht de snelheid die in het geheugen is opgeslagen: de actuele snelheid van de auto wordt gebruikt.

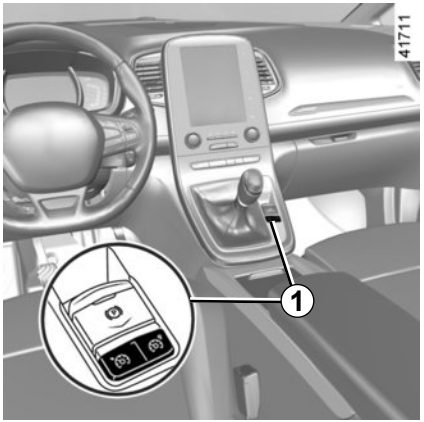

Uitschakelen van de functie

De werking van de snelheidsbegrenzer wordt onderbroken als u drukt op de schakelaar ***1***, in dat geval is er geen snelheid meer in het geheugen opgeslagen. Het doven van het oranje lampje op het instrumentenpaneel bevestigt dat de functie uitgeschakeld is.

De snelheidsregelaar is een functie die u helpt de door u gekozen rijsnelheid op een constante waarde vast te houden, dit wordt de **ingestelde snelheid** genoemd.

Vanaf 30 km/u kunt u de snelheid traploos instellen.

De snelheidsregelaar heeft in geen enkel geval invloed op het remsysteem.

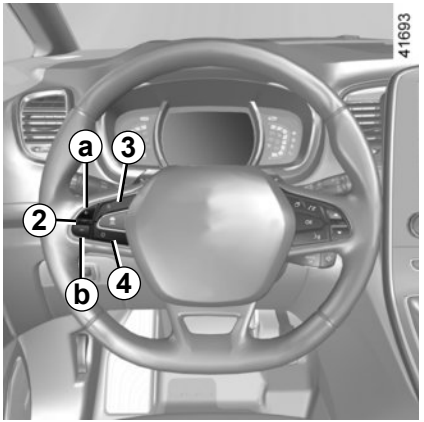

Bedieningsknoppen

1 Hoofdschakelaar Aan/Uit.

2 Schakelaars voor:

- *a* Inschakelen, in het geheugen opslaan en verhogen van de ingestelde snelheid (+);
- *b* Verlagen van de ingestelde snelheid (-).

3 Inschakelen met oproepen van de ingestelde snelheid (R).

4 Uitschakelen van de functie (de ingestelde snelheid blijft in het geheugen) (O).

Deze functie is een extra hulp tijdens het rijden. Deze functie neemt niet de taak van de bestuurder over. U moet zich ten allen tijde houden aan de voorgeschreven snelheid en blijven opletten (u moet altijd klaar zijn om te remmen in alle omstandigheden), de snelheidsregelaar ontslaat de bestuurder niet van zijn verantwoordelijkheid. De snelheidsregelaar moet niet gebruikt worden in druk verkeer, op een bochtige of gladde weg (ijzel, aquaplaning, kiezelsteentjes) en als de weersomstandigheden ongunstig zijn (mist, regen, zijwind, enz.).

Kans op ongevallen.

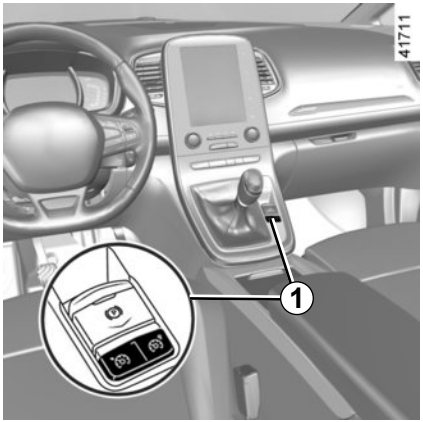

Inschakelen

Druk op schakelaar ***1*** aan .

Het groene controlelampje ( ) gaat branden en de boodschap “Controleer regelaar” verschijnt op het instrumentenpaneel met streepjes om aan te geven dat de snelheidsregelaar is ingeschakeld en wacht op het opslaan van een snelheid.

Instellen van de snelheid

Rijdend tegen een constante snelheid (vanaf ongeveer 30 km/u) drukt u op de schakelaar ***2***, zijde ***a*** (+): de functie wordt ingeschakeld en de actuele snelheid wordt opgeslagen.

De ingestelde snelheid vervangt de streepjes en de instelling van de functie wordt bevestigd doordat de ingestelde snelheid in het groen wordt getoond, de boodschap “Controleer regelaar” verschijnt en het controlelampje oplicht.

Als u de functie probeert in te schakelen wanneer u minder dan 30 km/u rijdt, verschijnt de boodschap “Snelh ongeldig” en blijft de functie uitgeschakeld.

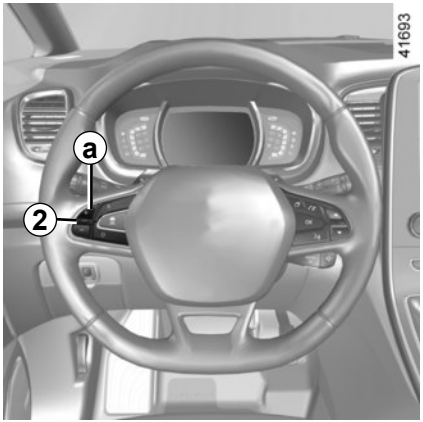

Het rijden

Als een snelheid in het geheugen is vastgelegd en de regeling ingeschakeld is, kunt u uw voet van het gaspedaal nemen.

Let op: u moet de voeten dicht bij de pedalen te houden om te kunnen ingrijpen bij noodsituaties.

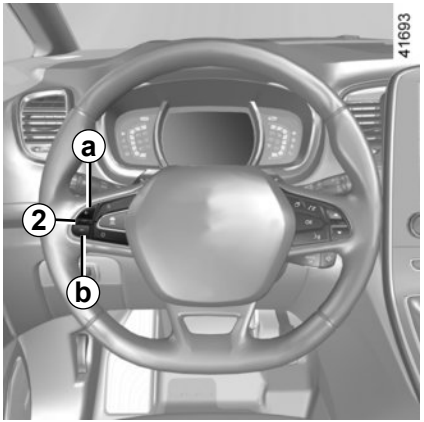

Veranderen van de ingestelde snelheid

Om de ingestelde snelheid aan te passen, drukt u een paar keer op de schakelaar ***2***:

– aan kant ***a*** (+) om de snelheid te verhogen;

– aan kant ***b*** (-) om de snelheid te verlagen.

De snelheidsregelaar heeft in geen enkel geval invloed op het remsysteem.

Overschrijden van de ingestelde snelheid

U kunt de snelheid van de auto altijd verhogen door het gaspedaal in te drukken. Tijdens het overschrijden van de snelheid knippert de ingestelde snelheid in het rood op het instrumentenpaneel.

Laat daarna het gaspedaal los: na enkele seconden gaat de auto automatisch weer tegen de oorspronkelijk ingestelde snelheid rijden.

Onmogelijkheid om de gekozen ingestelde snelheid vast te houden

Tijdens een steile afdaling kan het systeem de ingestelde snelheid niet vasthouden: de snelheid in het geheugen knippert in het rood op het instrumentenpaneel om u hiervan op de hoogte te brengen.

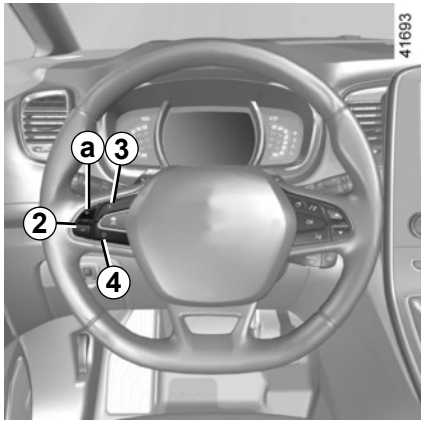

Onderbreken van de functie

De functie wordt uitgeschakeld als u drukt op:
- de schakelaar ***4*** (O);
- het rempedaal;
- het koppelingspedaal of het in neutraal schakelen voor de auto's met automatische transmissie.

In de drie gevallen blijft de ingestelde snelheid in het geheugen en de boodschap "In geheugen" en de snelheid verschijnen op het instrumentenpaneel.
De opschorting wordt bevestigd doordat de ingestelde snelheid grijs wordt weergegeven en de boodschap "In geheugen" verschijnt.

Opnieuw inschakelen van de gekozen snelheid

Als een snelheid in het geheugen is opgeslagen, kan deze worden opgeroepen als de omstandigheden dat toelaten (verkeersdrukte, staat van het wegdek, weersomstandigheden enz.). Druk op de schakelaar ***3*** (R) als de rijsnelheid van de auto hoger is dan 30 km/u.
Bij het oproepen van de in het geheugen opgeslagen snelheid wordt het inschakelen van de regelaar bevestigd door het groen oplichten van de ingestelde snelheid en de boodschap "Controleer regelaar".

NB: als de eerder opgeslagen snelheid veel hoger is dan de actuele snelheid, trekt de auto snel op naar deze hogere snelheid.

Als de snelheidsregelaar op standby is gezet, komt de functie weer in werking door een druk op de ***a*** zijde (+) van de schakelaar ***2***, ongeacht de opgeslagen snelheid: de actuele snelheid van de auto wordt gebruikt.

Uitschakelen van de functie

De werking van de snelheidsregelaar wordt onderbroken als u op de schakelaar ***1*** drukt, er is dan geen snelheid meer ingesteld. Het doven van het groene lampje en de bijbehorende boodschap op het instrumentenpaneel bevestigt dat de functie uitgeschakeld is.

Het onderbreken of uitschakelen van de snelheidsregelaar brengt geen snelle snelheidsvermindering met zich mee: u moet remmen door het rempedaal in te drukken.

De instelbare snelheidsregelaar is een functie die u de mogelijkheid, als het verkeer dit toelaat (hoofdweg met vlot verkeer of autosnelweg) om een gekozen snelheid, de zogeheten ingestelde snelheid, aan te houden en tegelijkertijd een veilige afstand tot uw voorligger te bewaren.

De functie is regelbaar van 50 km/u tot 160 km/u.

De radarcamera heeft een bereik van ongeveer 120 meter.

Opmerking:
- de bestuurder moet rekening houden met de wettelijke maximumsnelheid in het land waar wordt gereden;
- de instelbare snelheidsregelaar kan het voertuig afremmen tot een derde van het remvermogen. Naargelang van de situatie moet de bestuurder mogelijk zelf harder remmen.

Voor auto's die hiermee zijn uitgerust, wordt bepaalde informatie getoond op het head-up display.

Deze functie is een extra hulp tijdens het rijden.

U moet zich te allen tijde houden aan de voorgeschreven snelheid en blijven opletten (u moet altijd klaar zijn om te remmen in alle omstandigheden), de snelheidsregelaar ontslaat de bestuurder niet van zijn verantwoordelijkheid.

Adaptive cruise control mag niet worden gebruikt in druk verkeer, op een bochtige of gladde weg (ijzel, aquaplaning, kiezelsteentjes) of als de weersomstandigheden ongunstig zijn (mist, regen, zijwind enz.).

Kans op ongevallen.

Plaats van de radarcamera *1*

Zorg ervoor dat de voorruit niet is bedekt (door vuil, modder, condens enzovoort).

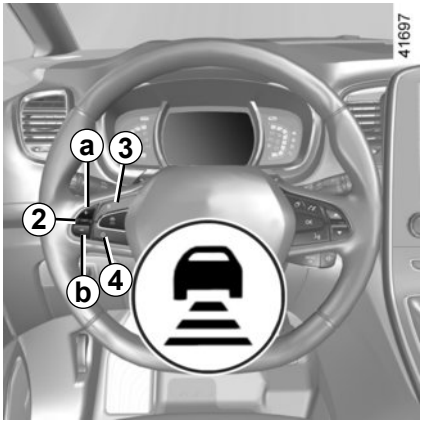

Bedieningsknoppen

5 Hoofdschakelaar Aan/Uit.

2 Schakelaars voor:
- ***a*** Inschakelen, in het geheugen opslaan en verhogen van de ingestelde snelheid (+);
- ***b*** Verlagen van de ingestelde snelheid (-).

3 Inschakelen met oproepen van de ingestelde snelheid (R).

4 Uitschakelen van de functie (de ingestelde snelheid blijft in het geheugen) (O).

6 De volgafstand instellen

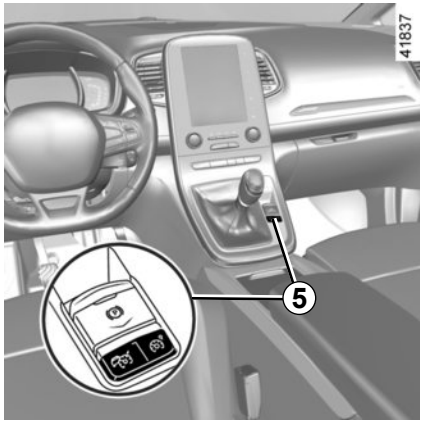

Inschakelen

Druk op de schakelaar ***5***, aan de kant . Het controlelampje gaat groen branden en het bericht “Adaptieve regelaar” verschijnt op het instrumentenpaneel, met streepjes die aangeven dat de regelaarfunctie is ingeschakeld en wacht op het opslaan van een snelheid.

Instellen van de snelheid

Rijdend tegen een constante snelheid (vanaf ongeveer 50 km/u) drukt u op de schakelaar ***2***, zijde ***a*** (+): de functie wordt ingeschakeld en de actuele snelheid wordt opgeslagen.

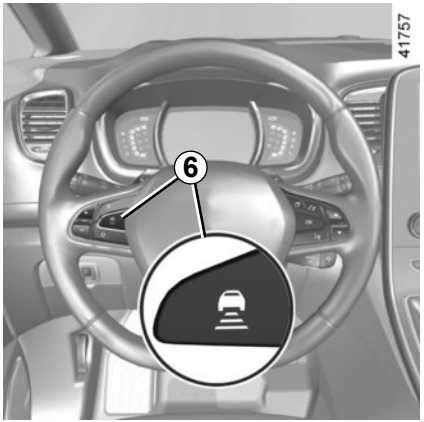

De ingestelde snelheid vervangt de streepjes en de instelling van de functie wordt bevestigd doordat de ingestelde snelheid in het groen wordt getoond, de boodschap “Adaptieve regelaar” verschijnt en het controlelampje oplicht.
Als u de functie wilt inschakelen wanneer u minder dan 50 km/u of meer dan 160 km/u rijdt, verschijnt het bericht “Snelh ongeldig” en blijft de functie uitgeschakeld.

De volgafstand instellen

Door herhaaldelijk op de schakelaar ***6*** te drukken, kunt u de volgafstand instellen.

Het rijden

Als een snelheid in het geheugen is vastgelegd en de regeling ingeschakeld is, kunt u uw voet van het gaspedaal nemen.

Wanneer een volgafstand is opgeslagen en het systeem een voertuig op uw rijstrook detecteert dat trager rijdt dan het uwe, zal uw auto afremmen (de remlichten gaan branden) en wordt de snelheid aangepast aan die van uw voorligger, waarbij de volgafstand die u eerder hebt gekozen, wordt gehandhaafd.

Inhalen

Wanneer u trager rijdt dan de ingestelde snelheid en een voertuig wilt inhalen, zal de auto automatisch versnellen wanneer u het knipperlicht inschakelt, om het inhaalmanoeuvre te vergemakkelijken.

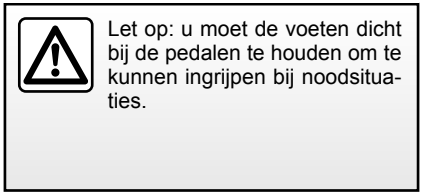

Let op: u moet de voeten dicht bij de pedalen te houden om te kunnen ingrijpen bij noodsituaties.

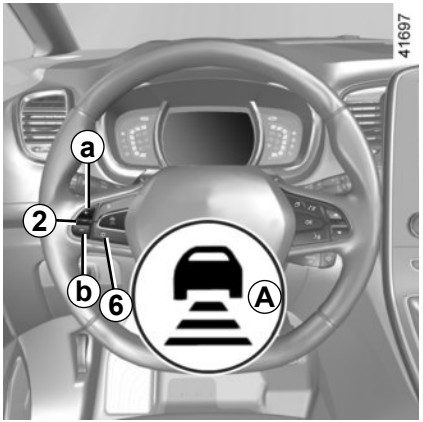

Veranderen van de ingestelde snelheid

Om de ingestelde snelheid aan te passen, drukt u een paar keer op de schakelaar ***2***:

– aan kant ***a*** (+) om de snelheid te verhogen;

– aan kant ***b*** (-) om de snelheid te verlagen.

De volgafstand wijzigen

U kunt op elk moment de volgafstand ten opzichte van uw voorligger wijzigen door herhaaldelijk op de schakelaar ***6*** te drukken.

Op het instrumentenpaneel verschijnen horizontale volgstrepen die de gekozen volgafstand aangeven:

– een streep voor een korte afstand (die overeenkomt met een volgtijd van ongeveer één seconde);
– twee strepen voor een gemiddelde afstand;
– drie strepen voor een lange afstand (die overeenkomt met een volgtijd van ongeveer twee seconden).

De afstand dient te worden gekozen aan de hand van het verkeer, de wetgeving van het land waarin u rijdt en de weersomstandigheden.

Wanneer het systeem een voertuig detecteert op uw rijstrook, verschijnt de omtrek ***A*** van een voertuig boven de volgstrepen.

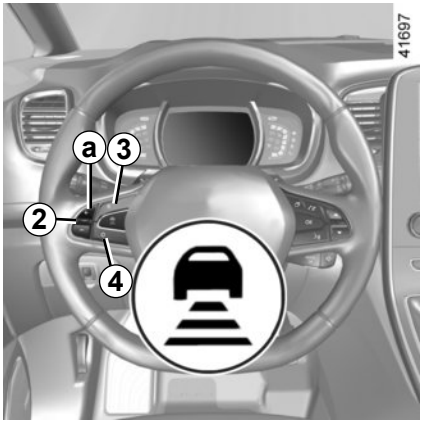

Overschrijden van de ingestelde snelheid

U kunt de snelheid van de auto altijd verhogen door het gaspedaal in te drukken.
Tijdens het overschrijden van de snelheid worden de ingestelde snelheid en de volgstrepen in het rood weergegeven en knippert de ingestelde snelheid op het instrumentenpaneel: de functie om de afstand te controleren is niet meer verzekerd.
Laat daarna het gaspedaal los: er wordt automatisch teruggekeerd naar de ingestelde snelheid en de afstand, behalve wanneer de functie wordt opgeschort.

Onderbreken van de functie

De functie wordt opgeschort wanneer:

– u op de schakelaar ***4*** (O) drukt;

– u het rempedaal indrukt;

– u het koppelingspedaal indrukt;

– u de versnellingshendel bedient;

– het motortoerental te hoog of te laag is;

– de rijsnelheid van de auto is minder dan 40 km/u of meer dan 170 km/u;

– bepaalde hulp- en correctiesystemen tijdens het rijden worden ingeschakeld (ABS, ESC...).

In beide gevallen verschijnt de boodschap “Actieve regelaar niet beschikbaar” op het instrumentenpaneel wanneer de functie wordt opgeschort.

De opschorting wordt bevestigd doordat de ingestelde snelheid grijs wordt weergegeven en de boodschap “Adaptieve regelaar” verschijnt.

Opnieuw inschakelen van de gekozen snelheid

Als een snelheid in het geheugen is opgeslagen, kan deze worden opgeroepen, als de omstandigheden dat toelaten (verkeersdrukte, staat van het wegdek, weersomstandigheden, enz.). Druk op de schakelaar ***3*** (R) als de rijsnelheid van de auto hoger is dan ongeveer 50 km/u.

Bij het oproepen van de in het geheugen opgeslagen snelheid wordt het inschakelen van de regelaar bevestigd door het groen oplichten van de ingestelde snelheid en de boodschap “Adaptieve regelaar”.

Als de regelaar stand-by is, komt de regelaarfunctie weer in werking door een druk op de schakelaar ***2***, zijde ***a*** (+), ongeacht de snelheid die in het geheugen is opgeslagen: de actuele snelheid van de auto wordt gebruikt.

NB: als de eerder opgeslagen snelheid veel hoger is dan de actuele snelheid, trekt de auto op naar deze hogere snelheid.

In sommige situaties (nadering tot een voertuig dat veel minder snel rijdt, voorliggers die snel van rijstrook veranderen ...) heeft het systeem mogelijk niet de tijd om te reageren en kan het een geluidssignaal afgeven in combinatie met de waarschuwing ***A*** wanneer de bestuurder zijn aandacht bij de situatie moet houden of met de waarschuwing ***B*** wanneer de bestuurder onmiddellijk moet ingrijpen.

Reageer op deze waarschuwingen en voer de nodige manoeuvres uit.

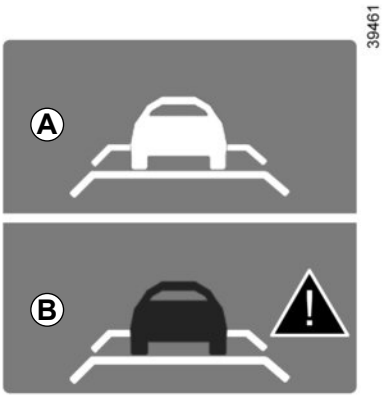

Let op: u moet de voeten dicht bij de pedalen te houden om te kunnen ingrijpen bij noodsituaties.

Het onderbreken of uitschakelen van de snelheidsregelaar brengt geen snelle snelheidsvermindering met zich mee: u moet remmen door het rempedaal in te drukken.

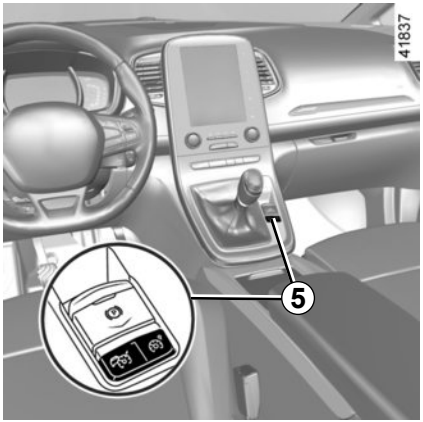

Uitschakelen van de functie

De werking van de snelheidsregelaar wordt onderbroken als u op de schakelaar ***5*** aan de -zijde drukt; er is dan geen snelheid meer ingesteld. Het groene lampje gaat uit en het bericht "Adaptieve regelaar" verdwijnt als de functie is uitgeschakeld.

storingen

Wanneer het systeem een storing signaleert, verschijnt het bericht “Controleer regelaar” op het instrumentenpaneel.

Er zijn twee mogelijkheden:

– het systeem wordt tijdelijk gestoord (bijvoorbeeld: radar met vuil, modder, sneeuw, enz. bedekt). In dat geval parkeert u de auto en zet u de motor uit. Reinig de detectiezone van de radar. Als u de motor weer start, is het controlelampje uit en wordt de melding niet meer weergegeven.

– zo niet dan is er mogelijk een andere oorzaak. Raadpleeg een merkdealer.

Deze functie is een extra hulp tijdens het rijden. Deze functie kan in geen geval de waakzaamheid en verantwoordelijkheid van de bestuurder vervangen; deze moet altijd de controle over zijn auto behouden.

De bestuurder moet zijn snelheid altijd aanpassen aan het verkeer, ongeacht de aanwijzingen van het systeem.

Het systeem mag in geen geval worden vergeleken met een hindernissensensor of een antibotsingssysteem.

Werkzaamheden/reparaties van het systeem

– Bij een botsing wordt de uitlijning van de radarcamera mogelijk gewijzigd, wat gevolgen kan hebben voor de correcte werking. Schakel de functie uit en neem contact op met een merkdealer.

– Alle werkzaamheden in de buurt van de radarcamera (reparaties, vervangingen, aanpassingen aan de voorruit enzovoort) moeten worden uitgevoerd door een vakman.

Enkel een merkdealer mag aan het systeem werken.

Uitschakelen van de functie

Schakel de functie uit in deze gevallen:
– de knipperlichten niet werken;
– het gebied van de radarcamera is beschadigd (aan de kant van de voorruit of de binnenspiegel);
– de auto wordt gesleept (bij pech);
– er veel verkeer is;
– de auto een tunnel inrijdt;
– de auto op een bochtige weg rijdt;
– de voorruit is gebarsten of vervormd (voer geen reparaties uit aan dit gedeelte van de voorruit; laat deze vervangen door een merkdealer);
– de auto op een glad wegdek of in slechte weersomstandigheden rijdt (mist, sneeuw, regen, zijwind, enz.).
Als het systeem abnormaal werkt, schakelt u dit uit en raadpleegt u een merkdealer.

Beperkingen voor de werking van het systeem

– Voor voertuigen die in tegengestelde richting rijden wordt geen waarschuwing afgegeven en treedt het systeem niet in werking.
– De radarcamera moet schoon blijven en mag niet worden gemanipuleerd, om de goede werking van het systeem te waarborgen.
– Met vaste obstakels (stilstaande voertuigen, files, tolbarrières, enz.) of traag bewegende of kleine obstakels (motoren, fietsen, voetgangers, enz.) houdt het systeem mogelijk geen rekening.
– Met een voertuig dat in dezelfde rijstrook invoegt wordt pas rekening gehouden zodra het de detectiezone binnenkomt. Bruusk of laattijdig remmen is in dat geval mogelijk.
– Bij het ingaan van een bocht en in de bocht kan de radarcamera de voorligger tijdelijk niet detecteren, waardoor de auto kan versnellen.
– Bij het buitenkomen van een bocht kan de detectie van voorliggers verstoord of vertraagd worden. Bruusk of laattijdig remmen is in dat geval mogelijk.
– Een trager voertuig op een aangrenzende rijstrook kan worden gedetecteerd en een vertraging veroorzaken als een van beide voertuigen te dicht bij de rijstrook van het andere voertuig rijdt.
– Met een langzame auto met een sterk verschillende snelheid kan het systeem geen rekening houden.
– Het systeem wordt uitgeschakeld bij een snelheid van minder dan ongeveer 50 km/u. Bestuurders moeten hun reactie hieraan aanpassen.
– Bruuske veranderingen in de situatie worden niet onmiddellijk geregistreerd door het systeem. De bestuurder moet daarom te allen tijde en in alle omstandigheden alert blijven.

Storingen van het systeem

Bepaalde omstandigheden kunnen het systeem storen of de correcte werking ervan verhinderen, zoals:
– een complexe omgeving (metalen brug, tunnel enzovoort);
– slechte weersomstandigheden (sneeuw, hagel, ijzel enzovoort);
– slecht zicht (nacht, mist enzovoort);
– slecht contrast tussen objecten;
– verblinding (felle zon, lichten van tegemoetkomende auto’s enzovoort).

Risico van onbedoeld remmen of versnelling.

De werking van het systeem

Ultrasoondetectoren die in de bumper van de auto ingebouwd zijn, “meten” de afstand tussen de auto en een obstakel.

Deze meting vertaalt zich in geluidssignalen waarvan de frequentie toeneemt naarmate het obstakel dichterbij komt, totdat het een continu geluid wordt wanneer het obstakel ongeveer 20 à 30 cm van de auto verwijderd is.

Het systeem detecteert obstakels voor, achter en naast de auto.

Het systeem van de parkeerhulp wordt pas ingeschakeld als de auto langzamer dan ongeveer 10 km/uur rijdt.

Het parkeerhulpsysteem houdt geen rekening met aanhang- of laadsystemen enz.

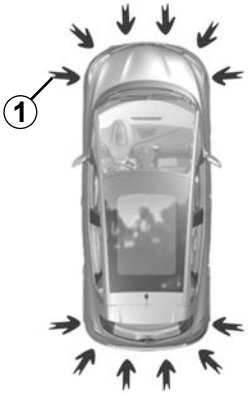

Bijzonderheden

Zorg ervoor dat de ultrasoondetectoren op de met pijlen aangegeven plaatsen ***1*** niet bedekt zijn (vuil, modder, sneeuw enz.).

Deze functie is een extra hulp die door middel van geluidssignalen de afstand tussen de auto en een obstakel aangeeft bij een manoeuvre.

Deze functie kan in geen enkel geval de oplettendheid en verantwoordelijkheid van de bestuurder vervangen bij het manoeuvreren.

De bestuurder moet altijd op zijn hoede blijven voor plotselinge gebeurtenissen tijdens het rijden: let dus altijd op of er zich bij het manoeuvreren geen kleine, smalle obstakels (zoals een kind, dier, kinderwagen, fiets, steen, paaltje enz.) in uw blinde hoek bevinden.

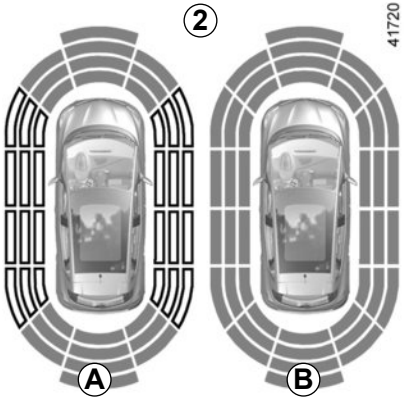

NB: met het display ***2*** is de omgeving van de auto te zien als aanvulling op de geluidssignalen.

U moet enkele meters rijden voordat de detectie aan de zijkanten wordt ingeschakeld.

Als alle zones een grijze achtergrond hebben, wordt de volledige omtrek van de auto bewaakt:

– ***A***: de omgeving rond de auto wordt geanalyseerd;

– ***B***: de omgeving rond de auto is geanalyseerd.

Werking

Het systeem detecteert de meeste obstakels voor, achter en naast de auto.

Naargelang van de afstand van het obstakel zal de frequentie van het geluidssignaal oplopen tot een continu signaal weerklinkt op ongeveer 20 cm voor een obstakel aan de zijkant en circa 30 cm voor obstakels aan de voor- of achterkant. De groene, oranje en rode zones worden getoond op het display ***C***.

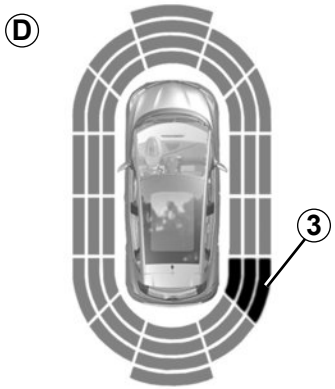

Detectie van obstakels aan de zijkant

Het systeem bepaalt de rijrichting aan de hand van de richting van de wielen en waarschuwt u voor het risico op botsing met een obstakel ***3*** aan de zijkant van de auto.

Als er een obstakel wordt gedetecteerd naast de auto:

– weerklinkt er bij het risico op een botsing een geluidssignaal met een steeds hogere frequentie naargelang u het obstakel nadert, tot het geluidssignaal continu weerklinkt. De groene, oranje en rode zones worden getoond op het display ***D***;

– als er geen risico op een botsing bestaat, wordt er geen signaal afgegeven wanneer u het obstakel nadert. De groene, oranje en rode zones worden gearceerd weergegeven op het display ***D***.

NB: als de rijrichting verandert tijdens een manoeuvre, kan het risico op een botsing met een obstakel mogelijk te laat worden aangegeven.

Bij het manoeuvreren kan de auto aan de onderkant ergens tegenaan rijden (bijvoorbeeld contact met een paaltje, een trottoir of ander stadsmeubilair) en daardoor beschadigd raken (bijvoorbeeld vervorming van een as).

Om ieder risico van een ongeluk te voorkomen, moet u uw auto door een merkdealer laten controleren.

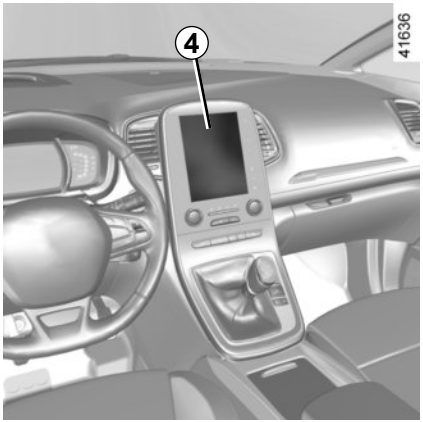

Verstellen

U kunt sommige parameters vanaf het bedieningsscherm instellen ***4***. Raadpleeg het instructieboekje van de uitrusting voor meer informatie.

Auto's met een navigatiesysteem

Selecteer "Voertuig", "Parkeerhulp", "Obstakeldetectie".

Geluidsvolume van de parkeerhulp

Regel het volume van de parkeerhulp door op **+** of **-** te drukken.

Geluid van het systeem

Hiermee kunt u het geluid van het systeem kiezen.

Het geluid van het systeem uitschakelen

Schakel het geluid van de parkeerhulp in of uit.

Opmerking: als u het geluid uitschakelt, wordt u niet meer gewaarschuwd met een geluidssignaal wanneer u een obstakel nadert.

Uitschakelen van het systeem

Schakel de parkeerhulp in of uit.

Auto's zonder navigatiesysteem

Stilstaande auto:
- druk lang op de schakelaar ***5*** **OK** om naar het menu met de instellingen te gaan;
- druk de schakelaar ***6*** achtereenvolgens naar boven of naar beneden tot u bij het menu "Hulp bij het rijden" komt;
- druk op de schakelaar ***5*** **OK**;
- druk de schakelaar ***6*** achtereenvolgens omhoog of omlaag tot u bij het menu "Afstelling van de parkeerhulp" komt;

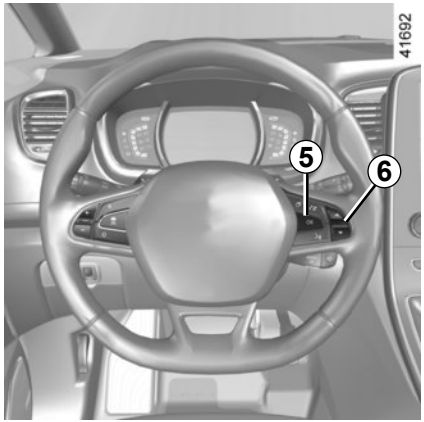

- druk op de schakelaar ***5*** **OK**;
- selecteer met behulp van de schakelaar ***6*** de instellingen die u wilt wijzigen;
- druk op de schakelaar ***5*** **OK**.

Als de auto met een snelheid van minder dan ongeveer 10 km/u rijdt, kunnen sommige geluidsbronnen (motorfiets, vrachtwagen, drilboor enz.) geluidssignalen van de parkeerhulp opwekken.

Automatisch uitschakelen van de parkeerhulp

Het systeem schakelt uit:

– als de auto sneller dan ongeveer 10 km/u rijdt;

– naargelang van de auto, als de auto langer dan ongeveer vijf secondes stilstaat en er een obstakel is gedetecteerd (bijvoorbeeld in een file, enz.);

– in de neutrale stand van een auto met handgeschakelde versnellingsbak, of in stand **N** of **P** van een automatische transmissie.

Bij een storing

Als het systeem een storing in de werking signaleert, klinkt elke keer bij het inschakelen van de achteruitversnelling gedurende ongeveer 3 seconden een geluidssignaal met de boodschap “Controleer parkeerhulp” op het instrumentenpaneel. Raadpleeg een merkdealer.

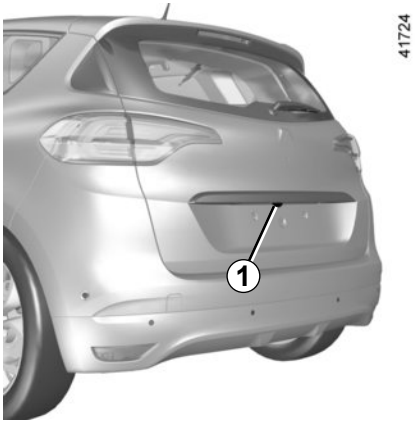

Werking

Wanneer u in de achteruit schakelt, geeft de camera ***1*** op de achterklep een overzicht van de omgeving achter de auto op het multimediascherm ***2***, samen met een of twee vaste of bewegende tekeningen ***3*** en ***4***.

Dit systeem wordt eerst gebruikt met behulp van een of meer tekeningen (bewegend voor de verplaatsingsrichting en vast voor de afstand). Als de rode zone bereikt is, gebruikt u de afbeelding van de bumper om nauwkeurig te stoppen.

Vaste tekening 3

De vaste tekening bestaat uit gekleurde merktekens ***A***, ***B*** en ***C*** die de afstand achter de auto aangeven:

– ***A*** (rood) op ongeveer 30 centimeter van de auto;
– ***B*** (geel) op ongeveer 70 centimeter van de auto;
– ***C*** (groen) op ongeveer 150 centimeter van de auto.

De tekening blijft staan en geeft de verplaatsingsrichting van de auto aan als de wielen in lijn zijn met de auto.

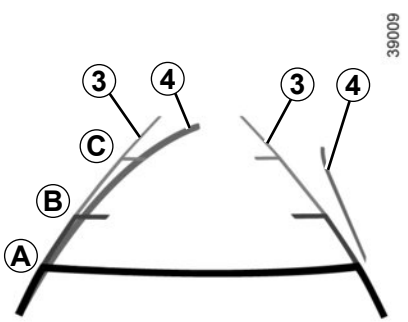

Bewegende tekening *4*

Deze wordt in het blauw op het bedieningsscherm ***2*** weergegeven. Hij geeft de verplaatsingsrichting van de auto aan afhankelijk van de stand van het stuurwiel.

Bijzonderheid

Zorg ervoor dat de camera niet bedekt is (vuil, modder, sneeuw, condens, enz.).

Inschakelen, uitschakelen van de achteruitrijcamera

Selecteer vanaf het bedieningsscherm ***2*** kies “Voertuig”, “Instellingen”, “Parkeerhulp” en vervolgens “Achteruitkijkcamera”. Schakel de achteruitrijcamera in of uit en bevestig uw keuze.

U kunt eveneens de instellingen van het beeld van de camera regelen (helderheid, contrast...).

Het scherm geeft een omgekeerd beeld, zoals in een spiegel.

De tekeningen zijn weergaven die op een vlakke ondergrond worden geprojecteerd. Deze informatie is niet geldig als deze wordt weergegeven op een verticaal object of een object op de grond.

De voorwerpen die op de rand van het scherm verschijnen kunnen vervormd zijn.

In geval van te veel licht (sneeuw, auto in de zon, enz.) kan het zicht van de camera gestoord zijn.

Als de achterklep open staat of niet goed gesloten is, verschijnt de boodschap “Achterklep open” en verdwijnt de weergave van de camerabeelden.

Deze functie is een extra hulpmiddel. De bestuurder moet altijd opletten en blijft verantwoordelijk.

De bestuurder moet altijd op zijn hoede blijven voor plotselinge gebeurtenissen tijdens het rijden: let dus altijd op of er zich bij het manoeuvreren geen kleine, smalle obstakels (zoals een kind, dier, kinderwagen, fiets, steen, paaltje enz.) in uw blinde hoek bevinden.

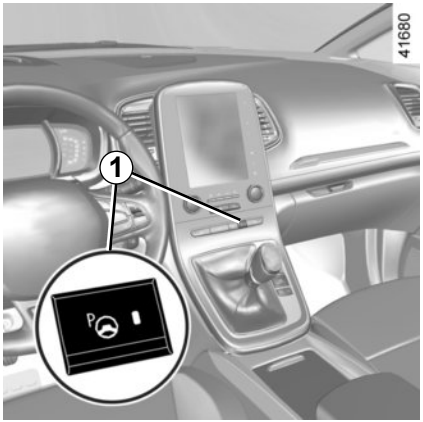

Deze functie helpt u bij het parkeren.

Neem uw handen van het stuurwiel. U bedient alleen de pedalen en de versnellingshendel.

U kunt op elk moment de controle opnieuw overnemen door aan het stuurwiel te draaien.

Inschakelen

Druk op de schakelaar ***1*** wanneer de auto stilstaat of wanneer u minder dan ongeveer 30 km/u rijdt. Het in de schakelaar geïntegreerde controlelampje ***1*** licht op en het scherm ***2*** verschijnt op het bedieningsscherm.

Bijzonderheden

Zorg ervoor dat de ultrasoondetectoren op de met pijlen aangegeven plaatsen ***3*** niet bedekt zijn (vuil, modder, sneeuw enz.).

Keuze van het manoeuvre

Het systeem kan vier soorten manoeuvres uitvoeren:

– de auto parallel parkeren;

– de auto achteruit inparkeren;

– de auto schuin inparkeren;

– de parallel geparkeerde auto weer uitrijden.

Selecteer vanaf het bedieningsscherm het uit te voeren manoeuvre.

Opmerking: bij het starten van de auto of na een geslaagde fileparkeermanoeuvre met behulp van het systeem, stelt het systeem standaard het manoeuvre om uit te rijden voor. In de andere gevallen is het standaardmanoeuvre instelbaar vanaf het bedieningsscherm.

Werking

Parkeren

Zolang de auto minder dan ongeveer 30 km/u rijdt, zoekt het systeem naar beschikbare parkeerplaatsen aan beide zijden van de auto.

Wanneer er een plaats is gevonden, wordt dat weergegeven op het bedieningsscherm, aangeduid met de kleine letter “P”. Om de auto in staat te stellen een ruimte te vinden, rijdt u langzaam, met de knipperlichten geactiveerd aan dezelfde kant als de parkeerplek, totdat de boodschap "Stoppen” wordt weergegeven en er een geluidssignaal klinkt.

De plaats wordt vervolgens op het bedieningsscherm aangeduid met de grote letter “P”.

– Stop de auto;

– schakel de achteruitversnelling in.

Het controlelampje gaat branden op het instrumentenpaneel en er klinkt een geluidssignaal;

– laat het stuur los;

– volg de instructies van het systeem die op het bedieningsscherm verschijnen.

U mag niet sneller dan ongeveer 7 km/u rijden.

Het controlelampje op het instrumentenpaneel dooft en er weerklinkt een geluidssignaal zodra het manoeuvre is voltooid.

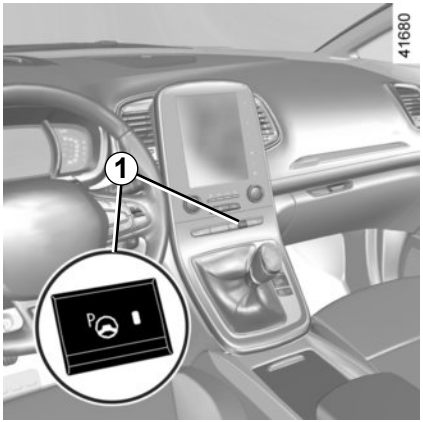

Een parallel geparkeerde auto uitrijden

– Selecteer de modus “uitrijden”;
– schakel de richtingaanwijzer in van de richting waarin u de auto wilt uitrijden;
– druk lang op de schakelaar ***1*** (ongeveer 2 seconden).

Het controlelampje gaat branden op het instrumentenpaneel en er klinkt een geluidssignaal;
– laat het stuur los;
– voer de manoeuvres vooruit en achteruit uit, met behulp van de waarschuwingen van het parkeerhulpsysteem.

U mag niet sneller dan ongeveer 7 km/u rijden.
Zodra u in de juiste positie staat om uit te rijden, zal het systeem u waarschuwen wanneer het manoeuvre is beëindigd.

Het controlelampje op het instrumentenpaneel dooft en er weerklinkt een geluidssignaal zodra het manoeuvre is voltooid.

Het manoeuvre onderbreken

Het manoeuvre wordt onderbroken in de volgende gevallen:
– u neemt het stuur vast;
– een portier of de achterklep wordt geopend;
– de auto staat te lang stil;
– een obstakel op de route maakt het onmogelijk om het manoeuvre af te maken;
– de motor stopt.

Het controlelampje op het instrumentenpaneel dooft en een geluidssignaal weerklinkt wanneer het manoeuvre wordt onderbroken. Om de manoeuvre te hervatten, houdt u de schakelaar ingedrukt om het systeem in te schakelen.

In dat geval wordt de reden voor de onderbreking weergegeven op het bedieningsscherm.

Zorg ervoor dat:
– u het stuur loslaat en;
– alle deuren en de achterklep gesloten zijn en;
– er zich geen obstakels op de route bevinden en;
– de motor gestart is.

Het manoeuvre annuleren

Het manoeuvre wordt geannuleerd in de volgende gevallen:
– als u op de schakelaar drukt om het systeem in te schakelen;
– als u sneller dan 7 km/u rijdt;
– als u meer dan tien bewegingen vooruit/achteruit hebt uitgevoerd in het kader van de manoeuvre;
– als de sensoren van de parkeerhulp vuil zijn of bedekt zijn;
– als de wielen van de auto zijn doorgeslipt.

Het controlelampje op het instrumentenpaneel dooft en er weerklinkt een geluidssignaal zodra het manoeuvre is voltooid.

Deze functie is een extra hulp tijdens het rijden. Deze functie kan in geen geval de waakzaamheid en verantwoordelijkheid van de bestuurder vervangen; deze moet altijd de controle over zijn auto behouden.

Zorg ervoor dat bij het manoeuvre steeds de verkeersregels worden gevolgd die gelden op de gekozen weg.

– De bestuurder moet altijd op zijn hoede blijven voor plotselinge gebeurtenissen tijdens het rijden: let dus altijd op of er zich bij het manoeuvreren geen kleine, smalle obstakels (zoals een kind, dier, kinderwagen, fiets, steen, paaltje enz.) in uw blinde hoek bevinden.

– Het systeem kan geen voorwerpen detecteren in de dode hoeken van de sensoren.

– Tijdens het manoeuvreren kan het stuurwiel snel draaien; steek uw handen niet door de spaken en let erop dat er niets in vast komt te zitten.

– Controleer altijd eerst of de parkeerplaats die het systeem voorstelt nog steeds vrij is en er geen obstakels in de weg staan.

– Het systeem mag alleen gebruikt worden bij het trekken van aanhangwagen, of als een aanhanger- of laadsysteem aan de auto is gemonteerd.

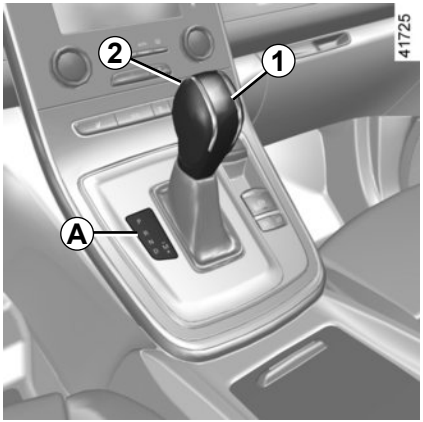

Selecteurhendel *1*

P: parkeren

R: achteruitrijden

N: neutraal

D: automatische werking

M: handbediend

+: omhoog bijstellen

–: omlaag bijstellen

De ingeschakelde versnelling wordt weergegeven op het instrumentenpaneel ***B*** en op het display ***A***.

Opmerking: druk op de knop ***2*** om van de stand **D** of **N** naar **R** of **P** te gaan.

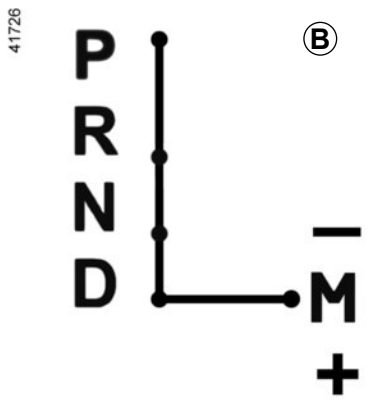

Werkzaamheden

Met de selecteurhendel ***1*** in stand **P**, zet u het contact aan.

Om de selecteurhendel uit stand **P** te verplaatsen, moet u het rempedaal indrukken voordat u de ontgrendelknop ***2*** indrukt.

Houd uw voet op het rempedaal (het lampje op het display dooft) als u de stand **P** verlaat.

Schakel **D of R alleen in als de auto stilstaat, het rempedaal is ingedrukt en het gaspedaal niet is ingedrukt.**

Stand automatisch

Zet de hendel ***1*** in stand **D**.

U hoeft de selecteurhendel niet meer te verplaatsen. Er wordt automatisch geschakeld in overeenstemming met de belasting van de auto, de hoeveelheid gas die u geeft en de helling van de weg.

Zuinig rijden

Laat de selecteurhendel voor normaal gebruik in stand **D** staan. Als het gaspedaal iets wordt ingedrukt, schakelt de transmissie bij een lage snelheid naar de volgende versnelling.

Accelereren en inhalen

Druk het gaspedaal snel en diep in (voorbij het zware punt van het pedaal).

Hierdoor wordt, binnen de mogelijkheden van de motor, teruggeschakeld naar de optimale versnelling.

Stand handgeschakeld

Verplaats de selecteurhendel ***1*** naar stand **D** en vervolgens naar rechts, naar stand **M**. Door de hendel even te verplaatsen, kunt u handmatig de versnellingen bedienen.

– om naar een lagere versnelling te schakelen, duwt u de hendel even naar voren.
– om naar een hogere versnelling te schakelen, trekt u de hendel even naar achteren.

De ingeschakelde versnelling verschijnt op het display op het instrumentenpaneel.

Bijzondere gevallen

In sommige gevallen (zoals ter bescherming van de motor, bij werking van het elektronisch stabiliteitsprogramma: ESC, enz.) wordt automatisch de juiste versnelling gekozen.
Ook kan, om verkeerde manoeuvres te voorkomen, het schakelen door het systeem geweigerd worden. In dit geval knippert de aanduiding van de versnelling enkele seconden om u te waarschuwen.

Controleer of het controlelampje **P** op het instrumentenpaneel wordt geactiveerd, voordat u de auto verlaat.

Risico dat de auto wegrolt.

Bijzondere omstandigheden

– **Als door de helling van de weg of in bochten** de automatische werking niet gehandhaafd kan worden (bijv. in de bergen) is het raadzaam om op handmatig schakelen over te gaan. Hiermee voorkomt u het automatisch achter elkaar schakelen door de versnellingsbak bij stijgen en is het mogelijk op de motor te remmen bij lange afdalingen.
– Om **bij erg koud weer** te voorkomen dat de motor afslaat, raden wij u aan na het starten van de motor even te wachten voordat u de hendel verplaatst van **P** of **N** naar **D** of **R**.

Laat om op een helling stil te blijven staan uw voet niet op het gaspedaal rusten.

Risico van oververhitting van de automatische versnellingsbak.

Parkeren van de auto

Als de auto stilstaat, houdt u het rempedaal ingedrukt en zet u de selecteurhendel in stand **P**: de aangedreven wielen zijn mechanisch geblokkeerd door de aandrijfas.

Controleer of de elektronische parkeerrem is vastgezet.

Bij het manoeuvreren kan de auto aan de onderkant ergens tegenaan rijden (bijvoorbeeld contact met een paaltje, een trottoir of ander stadsmeubilair) en daardoor beschadigd raken (bijvoorbeeld vervorming van een as).

Om ieder risico van een ongeluk te voorkomen, moet u uw auto door een merkdealer laten controleren.

storingen

– **als tijdens het rijden** het bericht "CONTROLLARE AUT_ TRANSMISSIE" verschijnt op het instrumentenpaneel, duidt dit op een defect.

  Raadpleeg zo spoedig mogelijk een merkdealer;

– als **tijdens het rijden** het bericht "Oververhitting auto.transmissie" verschijnt op het instrumentenpaneel, stop dan zo snel mogelijk om de versnellingsbak te laten afkoelen en wacht totdat het bericht verdwenen is.

– **slepen van een auto met een automatische transmissie:** raadpleeg de paragraaf “slepen” in hoofdstuk 5.

Om veiligheidsredenen mag u nooit het contact uitzetten voordat de auto compleet stilstaat.

Als deze functie is ingeschakeld en de hendel vastzit in **P**, drukt u op het rempedaal. U kunt de hendel handmatig losmaken. Maak hiertoe de onderkant van de hendel los, plaats een gereedschap (stijve stang) in de gleuf ***3*** (links of rechts van de hendel, afhankelijk van de auto) en druk intussen op de knop ***2*** om de hendel te ontgrendelen.

Raadpleeg zo spoedig mogelijk een merkdealer.

Hoofdstuk 3: Uw comfort

Multi-Sense 3.2
Ventilatieroosters 3.4
Verwarming, Handbediende airconditioning 3.6
Automatische airconditioning. 3.9
Airconditioning: informatie en tips voor het gebruik. 3.19
Functie kwaliteit van de buitenlucht en luchtzuiveringscyclus 3.20
Multimedia uitrusting 3.21
Elektrische ruiten 3.23
Vast glazen dak 3.25
Binnenverlichting 3.26
Zonneklep/zonnegordijnen 3.28
Opbergruimtes, indeling interieur 3.29
Accessoireaansluiting 3.37
Asbak. 3.37
Aansteker 3.37
Hoofdsteun achter 3.38
Plaatsen achter 3.39
Bagageruimte 3.45
Tafeltje 3.46
Bagage-Afdekplaat 3.47
Opbergruimtes, Indeling bagageruimte 3.48
Vervoer van bagage 3.50
Vervoer van voorwerpen: trekhaak 3.51
Bagagebevestigingsnet 3.52
Dakdragers 3.54

MULTI-SENSE (1/2)

Met het Multi-Sense-systeem kunt u, afhankelijk van de auto, kiezen uit vijf werkingsstanden die van invloed zijn op de rijstijl, de sfeerverlichting, het comfort en het motorgeluid:
– de werkingsstanden Comfort , Neutral, Eco en Sport zijn vooraf ingesteld en gekoppeld aan een instelbare sfeerverlichting en motorgeluid;
– de werkingsstand Perso kan volledig worden ingesteld.

De rijstijlen zijn van invloed op:
– de stuurbekrachtiging
– de reactiesnelheid van de motor en de versnellingsbak
– het warmtecomfort

Zij zijn eveneens van invloed op:
– de binnenverlichting en de verlichting van het instrumentenpaneel
– de informatie op het instrumentenpaneel en het bedieningsscherm
– het motorgeluid
– de stoelmassage

Telkens als de motor wordt gestart, gaat de auto terug naar de werkingsstand van voor de laatste stilstand.

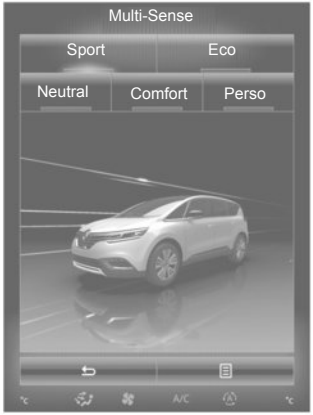

39522

Werkingsstand Comfort

Met deze modus kunt u soepel sturen. De sfeerverlichting binnenin is zacht.

Werkingsstand Neutral

Standaard worden in de werkingsstand Neutral de fabrieksinstellingen van de auto geselecteerd.

Werkingsstand Eco

De werkingsstand Eco draait om energiebesparing en milieuvriendelijkheid. De besturing is soepel en de motor en versnellingsbak zijn zo ingesteld dat er minder brandstof wordt verbruikt. De airconditioning wordt enkel gebruikt voor zover dat nodig is.

Raadpleeg de paragraaf “Tips voor het rijden, zuinig rijden” in hoofdstuk 2.

In alle modi is het mogelijk om de kleur van de omgevingsverlichting en de indeling van de informatie die op het instrumentenpaneel en het multifunctioneel display wordt weergegeven te wijzigen.

U kunt ook resetten naar de standaardinstellingen.

stand Sport

In deze werkingsstand reageren de motor en de versnellingsbak beter. De besturing is krachtiger.

Werkingsstand Perso

In deze werkingsstand kunt u de rijstijl, de sfeerverlichting en, afhankelijk van de auto, het comfort en het motorgeluid handmatig instellen.

Stoppen van de motor in Sport modus of Perso modus met afstelling van de motor in Sport modus.

Als u de auto weer start, vraagt een boodschap of u de instelling van de motor wilt behouden in Sportmodus.

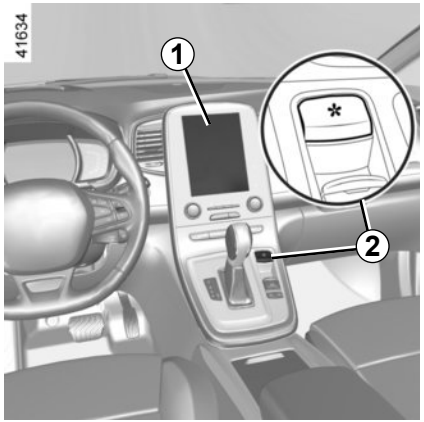

Openen van het menu

Afhankelijk van de auto, kunt u Multi-Sense op de volgende manier gebruiken:

– vanaf het bedieningsscherm ***1***. Selecteer het menu “Voertuig” en vervolgens “Multi-Sense”;
– met de schakelaar ***2***;
– met de knop Eco ***3***, waarmee automatisch de modus Eco wordt gestart en het menu “Multi-Sense” wordt geopend op het multifunctionele scherm ***1*** gedurende enkele seconden.

VENTILATIEROOSTERS: luchtuitgangen (1/2)

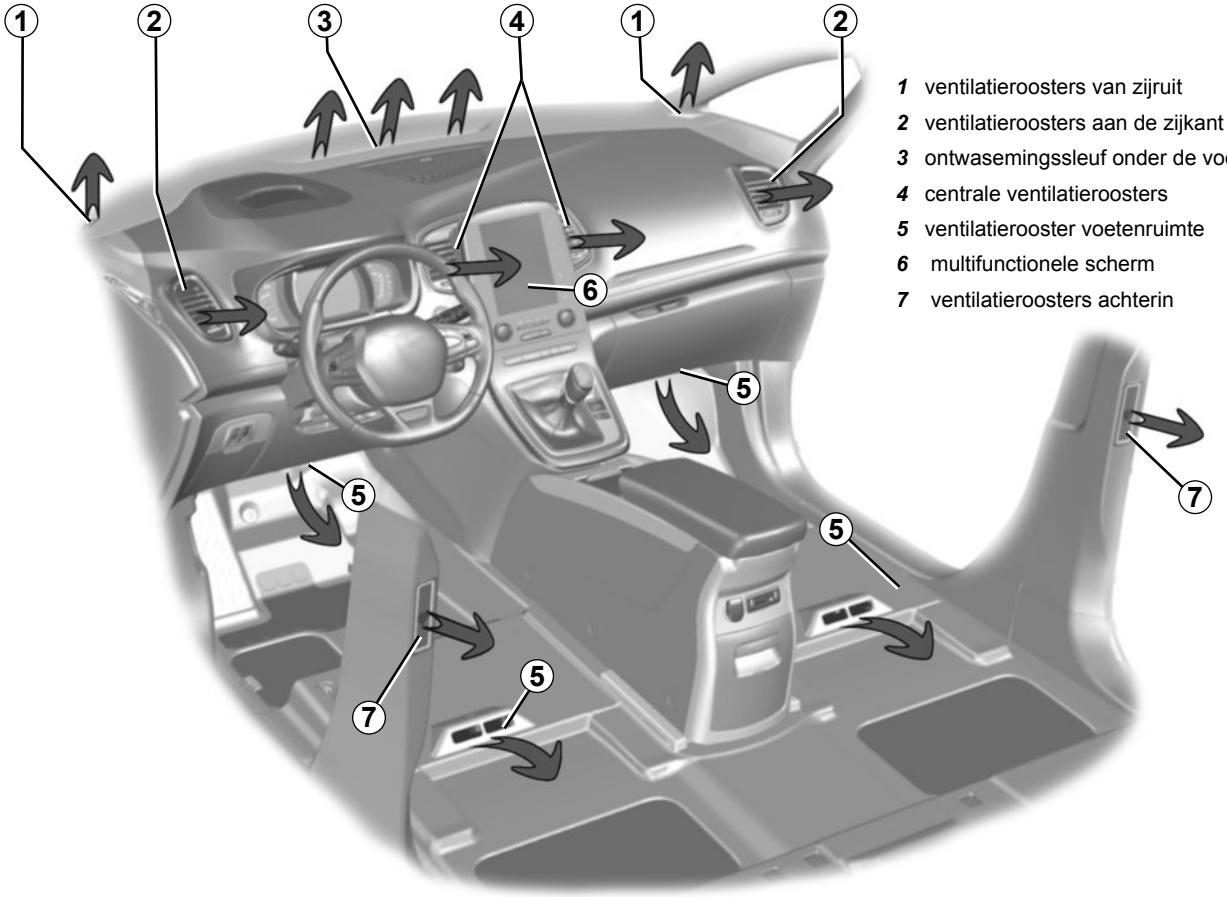

1 ventilatieroosters van zijruit
2 ventilatieroosters aan de zijkant
3 ontwasemingssleuf onder de voorruit
4 centrale ventilatieroosters
5 ventilatieroosters voetenruimte
6 multifunctionele scherm
7 ventilatieroosters achterin

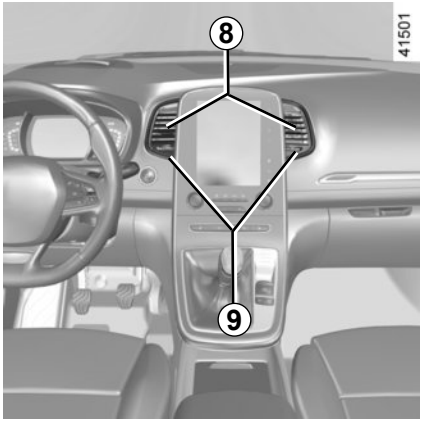

Plaatsen voor

Richting

Hoog/laag: richt de schuifknoppen ***8*** omhoog of omlaag.

Hoeveelheid lucht

Draai de knop ***9***.
Draai de knop voorbij het zware punt om volledig te sluiten.

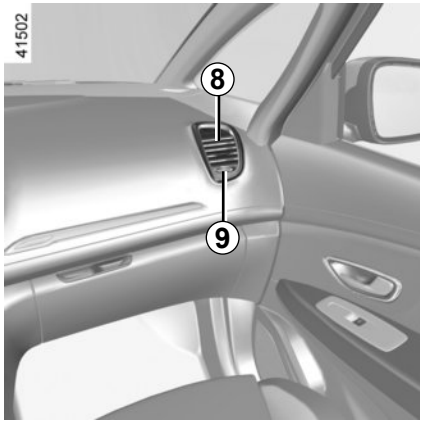

Gebruik, in geval van stankoverlast in de auto, alleen speciaal hiervoor bestemde middelen. Raadpleeg een merkdealer.

Stop niets in het ventilatiecircuit van de auto (bijvoorbeeld in geval van stank enz.).

Risico van explosie of brand.

Zitplaatsen achter 2e rij

Uitgang/richtingaanwijzers

Beweeg de cursor ***10***:

– omlaag om de luchtstroom te verminderen en naar beneden te richten;

– omhoog om de luchtstroom te vergroten en naar boven te richten;

– naar rechts of naar links.

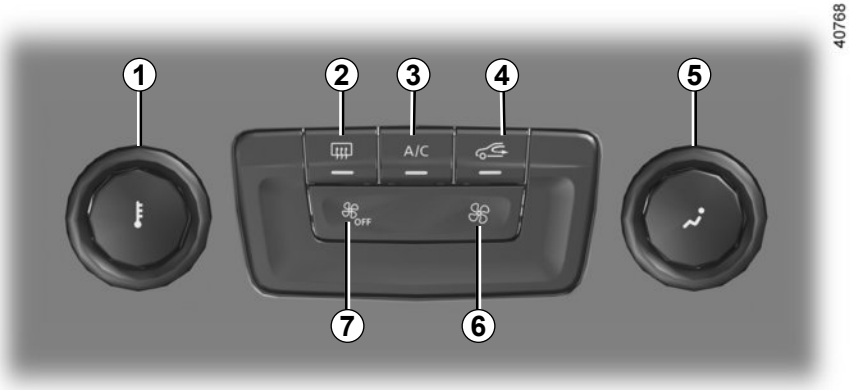

40768

40771

Bedieningsknoppen

1 Regeling van de temperatuur van de lucht.

2 Ontdooien/verwarmen van de achterruit en, afhankelijk van de auto, van de spiegels.

3 Airconditioning

4 Luchtkringloop.

5 Regeling van de luchtverdeling in het interieur.

6 Regeling van de ventilatiesnelheid

7 De ventilatiesnelheid aanpassen en het systeem stopzetten.

De meters

De volgende indicatoren worden weergegeven op het multimediascherm ***A***:

8 Luchttemperatuur.

9 Actieve modus.

10 Ventilateursnelheid.

11 Verdeling van de lucht in het interieur.

In- en uitschakelen van de airconditioning

U kunt de airconditioning inschakelen (controlelampje brandt) of uit (controlelampje brandt niet) met de knop ***3***.

Door het inschakelen van de airconditioning:

– gaat de temperatuur in het interieur omlaag;

– ontwasemen de ruiten snel.

Verdeling van de lucht in het interieur

Er zijn vijf mogelijke luchtverdelingen. Draai de schakelaar ***5*** om uw verdeling te kiezen.

De verdeling van de lucht wordt weergegeven op het multimediascherm.

De lucht wordt naar de ontwasemingsroosters onder de voorruit en bij de voorportieren gevoerd.

De lucht wordt naar de ontwasemingsroosters onder de voorruit, in het dashboard en de voorportieren en naar de voetenruimtes gevoerd.

De lucht wordt voornamelijk naar de voetenruimtes gevoerd.

De luchtstroom wordt naar de ventilatieroosters van het dashboard gevoerd, naar de voeten van de inzittenden voorin en afhankelijk van de auto, van de inzittenden op de stoelen van de tweede rij.

De lucht wordt naar de ventilatieroosters in het dashboard gevoerd.

Inschakelen van de kringloopfunctie

Druk op de knop ***4***: het ingebouwde controlelampje op de knop gaat branden. In deze stand wordt de lucht vanuit het interieur aangezogen en zonder toevoeging van buitenlucht teruggevoerd in de auto.

De kringloopstand kan gebruikt worden:

- om het interieur af te sluiten van de buitenlucht als het buiten stinkt;
- de temperatuur in het interieur sneller te verlagen.

Door langdurig gebruik van de luchtkringloop kunnen de zijruiten en de voorruit beslaan en kan de atmosfeer in het interieur minder aangenaam worden doordat er geen luchtverversing is. Druk daarom op de knop ***4*** om de normale modus te herstellen (buitenlucht) zodra de omstandigheden dat toelaten.

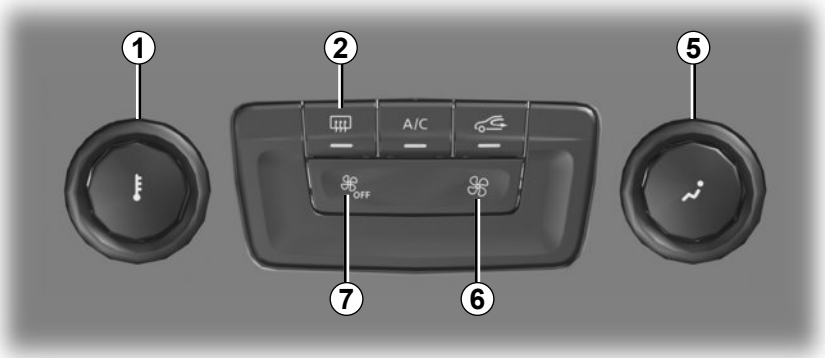

40768

Wijzigen van de ventilateursnelheid

U kunt de ventilatiesnelheid aanpassen met de knoppen ***6*** of ***7***.

Het systeem is gestopt (OFF): de ventilatiesnelheid van de lucht in het interieur is nul (stilstaande auto), als de auto rijdt kunt u echter een geringe luchtstroom voelen.

Regeling van de temperatuur

Draai knop ***1*** afhankelijk van de gewenste temperatuur. Hoe meer staven worden weergegeven op het multimediascherm, hoe hoger de temperatuur.
Bij langdurig gebruik van de airconditioning, kan het te koud worden. Om de temperatuur te verhogen, draait u de knop ***1*** naar rechts.

Achterruitverwarming

Druk met draaiende motor op de knop ***2***. Het controlelampje licht op.

De achterruit wordt nu snel ontwasemd en de buitenspiegels worden verwarmd (afhankelijk van de uitvoering).

U schakelt deze functie uit door opnieuw op de knop ***2*** te drukken.

De verwarming schakelt na enige tijd automatisch uit.

Uitschakelen van het systeem

Als u het systeem wilt uitschakelen, drukt u meerdere keren op de knop ***7*** totdat het bericht “OFF” wordt weergegeven op het multimediascherm.

Als de auto rijdt, kunt u echter een kleine luchtstroom voelen.

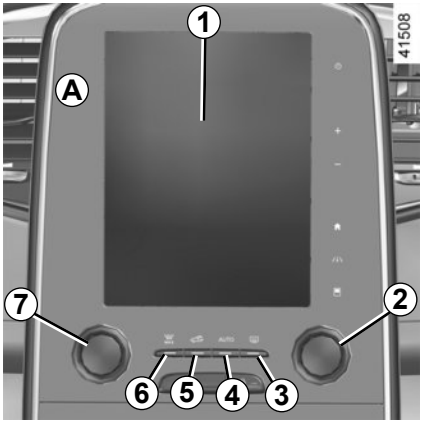

Knoppen *A*

Druk een keer in de zone ***14*** om naar de bediening van het bedieningsscherm ***1*** te gaan. De onderstaande bedieningen zijn al dan niet aanwezig naargelang van de uitvoering van de auto.

2 en ***7*** Regeling van de ingestelde temperatuur aan de linker- en rechterkant.

3 Ontdooien/ontwasemen van de achterruit en, afhankelijk van de auto, van de spiegels.

4, ***8***, ***9*** en ***10*** automatische werkingsstanden.

5 Luchtkringloop

6 Functie “helder zicht”.

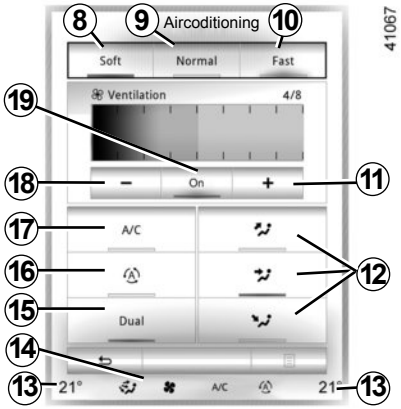

11 en ***18*** ventilatiesnelheden.

12 Verdeling van de lucht in het interieur.

13 Weergave van de temperaturen aan de linker- en rechterkant.

14 Zone waarin de instellingen van de airconditioning worden weergegeven.

15 “DUAL” functie.

16 Functie “Automatische kringloopstand”.

17Airconditioning.

19 Uitschakelen van het systeem.

Sommige toetsen zijn voorzien van een controlelampje dat de toestand van de functie aangeeft.

Automatische werking

De automatische airconditioning garandeert (met uitzondering van extreme gevallen) een temperatuurcomfort in het interieur en het helder houden van de ruiten, bij een zo optimaal mogelijk brandstofverbruik. Het systeem werkt op de ventilatiesnelheid, de luchtverdeling, de luchtkringloop, het inschakelen of uitschakelen van de airconditioning en de luchttemperatuur.

Hierbij kunt u kiezen uit drie programma’s:

NORMAL : optimaal bereiken van de gewenste temperatuur afhankelijk van de omstandigheden buiten de auto. Druk op de knop ***4*** of op de toets ***9***.

SOFT: bereikt de gewenste temperatuur rustiger en stiller. Druk op de knop ***8***.

FAST: verhoogt de luchtstroom in het interieur. Deze stand wordt in het bijzonder aangeraden voor meer comfort voor de achterpassagiers. Druk op de knop ***10***.

Wijzigen van de ventilateursnelheid

Normaal zorgt het systeem automatisch voor de juiste ventilateursnelheid om de ingestelde temperatuur te bereiken en te handhaven.

U kunt altijd de ventilatiesnelheid regelen door op de knoppen ***11*** of ***18*** te drukken of door een vinger in de zone ***20*** te schuiven.

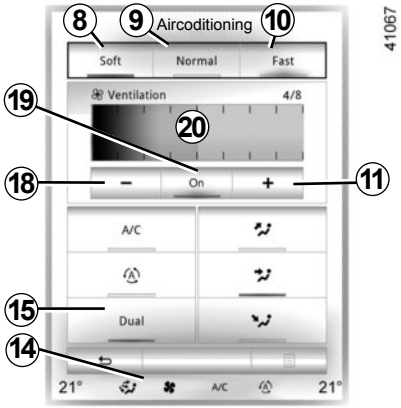

Regeling van de temperatuur

Er zijn twee typen instellingen:
– gelijkmatige regeling van het interieur;
– Instelling van de functie DUAL om de linker- en rechterkant los van elkaar af te stellen.

gelijkmatige regeling van het interieur
Gebruik de schakelaar ***7***.

Instelling van de DUAL functie
Druk op de toets ***15*** om deze stand in te schakelen. Gebruik de schakelaar ***7*** om de linkerkant te regelen en de schakelaar ***2*** om de rechterkant te regelen.

Opmerking: de configuratie van de airconditioning is afhankelijk van de modus die is gekozen in het menu “Multi-Sense” (zie “Multi-Sense” in hoofdstuk 3).

Het display geeft aan welke temperatuur is ingesteld.

Als na het starten van de auto de aangegeven temperatuur wordt verhoogd of verlaagd, heeft dit geen invloed op de snelheid waarmee de gewenste temperatuur wordt bereikt. Het systeem zorgt altijd voor het optimaal verhogen of verlagen van de temperatuur (de ventilatie start niet direct met de maximale snelheid: deze wordt geleidelijk hoger), dat kan van enkele secondes tot een paar minuten duren.

Onder normale omstandigheden, tenzij dit als hinderlijk wordt ondervonden, moeten de roosters in het dashboard open blijven.

Functie “helder zicht”

Met deze functie worden de voorruit, de zijruiten vooraan, de achterruit en de buitenspiegels snel ontdooid en ontwasemd (afhankelijk van de auto). Hiermee worden automatisch de airconditioning en de achterruitverwarming ingeschakeld en wordt, afhankelijk van de auto, de elektrische voorruitverwarming ingeschakeld.

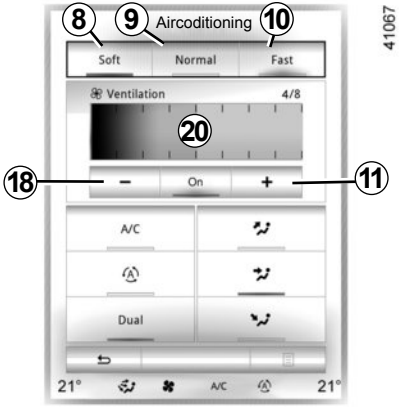

Druk op de knop ***6***, het ingebouwde controlelampje brandt.

Druk op de knop ***3*** om de werking van de achterruitverwarming te stoppen, het ingebouwde controlelampje dooft.

Afstellen van de ventilatiesnelheid: druk op de knoppen ***11*** of ***18*** of schuif met uw vinger in de zone ***20***.

Om deze functie te verlaten, drukt u ofwel:

– op de toets ***4***;

– opnieuw op de toets ***6***;

– op een van de toetsen ***8***, ***9*** of ***10***.

In- en uitschakelen van de airconditioning

Normaal schakelt het systeem automatisch de airconditioning in of uit, afhankelijk van de weersomstandigheden.

Druk op de toets ***17*** om:

– de airconditioning handmatig activeren (een controlelampje in de zone ***14*** gaat branden);

– de airconditioning handmatig deactiveren (het controlelampje in de zone ***14*** gaat uit).

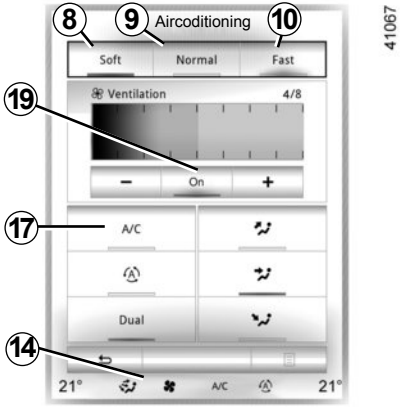

Uitschakelen van het systeem

Druk op de toets ***19*** om het systeem in of uit te schakelen (het controlelampje voor de werking van de toets ***19*** informeert u over de staat van het systeem).

Achterruitverwarming

Druk op de knop ***3***, het ingebouwde controlelampje brandt. De achterruit wordt nu snel ontwasemd en de buitenspiegels worden verwarmd (afhankelijk van de uitvoering).

U schakelt deze functie uit door opnieuw op de knop ***3*** te drukken. De verwarming schakelt na enige tijd automatisch uit.

Gebruik bij voorkeur een van de automatische programma's NORMAL, SOFT of FAST.

In de automatische stand (controlelampje van de knop ***4*** licht op) worden alle functies van de airconditioning gecontroleerd door het systeem.

U kunt de selectie van het systeem nog wijzigen. In dit geval gaat het controlelampje van de knop ***4*** uit.

Om terug te gaan naar de automatische werkstand, drukt u op een van de programma's **NORMAL *9***, **SOFT *8*** of **FAST*10*** of drukt u op de knop ***4***.

Wijzigen van de verdeling van de lucht in het interieur

Druk op de toetsen ***12*** om de gewenste verdeling te kiezen (er licht een controlelampje op in zone ***14***):

De lucht wordt hoofdzakelijk naar de ontwasemingssleuven onder de voorruit en de zijruiten voorin gevoerd.

De lucht wordt hoofdzakelijk naar de ontwasemingsroosters in het dashboard geleid.

De lucht wordt voornamelijk naar de voetenruimte gevoerd.

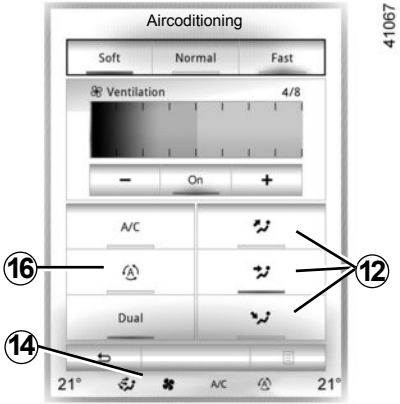

Luchtkringloop

Deze functie wordt automatisch geregeld, maar u kunt ze ook handmatig inschakelen.

NB:

– in de kringloopstand wordt de lucht aangevoerd vanuit de auto en zonder bijmenging van buitenlucht teruggevoerd in het interieur van de auto.

– de lucht circuleert in de auto zonder bijmenging van buitenlucht (als u in een gebied met verontreinigde lucht rijdt enz.) en doet de temperatuur in het interieur sneller dalen.

Automatische werking

Druk op de toets ***16*** (een controlelampje licht op in zone ***14***).

Handmatig gebruik

Met een druk op de knop ***5*** kan de luchtkringloop handmatig worden bediend.

Bij langdurig gebruik van deze stand kunnen de ruiten aan de binnenkant beslaan of weer aanvriezen. Ook zal het in de auto, door gebrek aan frisse lucht, kunnen gaan stinken.

Het wordt daarom aangeraden om terug te gaan naar de automatische werkingsstand door op de toets ***16*** of de knop ***5*** te drukken zodra de luchtkringloop niet langer nodig is.

U schakelt deze functie uit door opnieuw op de toets ***16*** of de knop ***5*** te drukken.

Het ontwasemen/ontdooien heeft altijd voorrang boven de luchtkringloop.

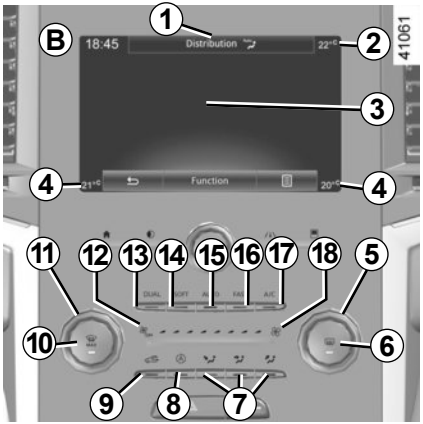

Bedieningsknoppen *B* en *C*

5 en ***11*** Regeling van de ingestelde temperatuur aan de linker- en rechterkant.
6 Ontdooien/verwarmen van de achterruit en, afhankelijk van de auto, van de spiegels.
7 Verdeling van de lucht in het interieur.
8 Functie “Automatische kringloopstand”.
9 Luchtkringloop.
10 Functie “helder zicht”.
12 en ***18*** ventilatiesnelheden.
13 Functie “DUAL”.
Automatische modi ***14***, ***15*** en ***16***.
17 Airconditioning.

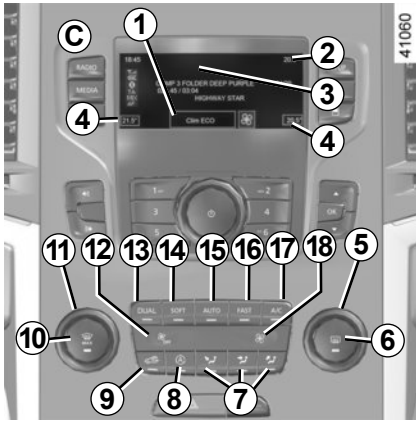

Knipperlichten

De volgende indicatoren worden weergegeven op het scherm ***3***:

1 Actieve modus, ventilatiesnelheid en luchtverdeling in het interieur (tijdelijk display nadat u op de bijbehorende bedieningsknoppen hebt gedrukt).

2 Temperatuur van de buitenlucht.

4 Luchttemperatuur, links en rechts.

Sommige toetsen zijn voorzien van een controlelampje dat de toestand van de functie aangeeft.

Automatische werking

De automatische airconditioning garandeert (met uitzondering van extreme gevallen) een temperatuurcomfort in het interieur en het helder houden van de ruiten, bij een zo optimaal mogelijk brandstofverbruik. Het systeem werkt op de ventilatiesnelheid, de luchtverdeling, de luchtkringloop, het inschakelen of uitschakelen van de airconditioning en de luchttemperatuur.

Hierbij kunt u kiezen uit drie programma’s:

AUTO: optimaal bereiken van de gewenste temperatuur afhankelijk van de omstandigheden buiten de auto. druk op de knop ***15***.

SOFT: bereikt de gewenste temperatuur rustiger en stiller. druk op de knop ***14***.

FAST: verhoogt de luchtstroom in het interieur. Deze stand wordt in het bijzonder aangeraden voor meer comfort voor de achterpassagiers. druk op de knop ***16***.

Wijzigen van de ventilateursnelheid

Normaal zorgt het systeem automatisch voor de juiste ventilateursnelheid om de ingestelde temperatuur te bereiken en te handhaven.

U kunt altijd de ventilatiesnelheid regelen door, afhankelijk van de auto, op de knoppen ***12*** of ***18*** te drukken of door een vinger in de zone ***19*** te schuiven.

Regeling van de temperatuur

Er zijn twee typen instellingen:
- gelijkmatige regeling van het interieur;
- Instelling van de “DUAL” functie om de linker- en rechterkant los van elkaar af te stellen.

gelijkmatige regeling van het interieur
Gebruik de schakelaar ***11***.

Instelling van de “DUAL” functie
Druk op de toets ***13*** om deze stand in te schakelen. Gebruik de schakelaar ***11*** om de linkerkant te regelen en de schakelaar ***5*** om de rechterkant te regelen.

Opmerking: de configuratie van de airconditioning is afhankelijk van de modus die is gekozen in het menu “Multi-Sense” (zie “Multi-Sense” in hoofdstuk 3).

Het display geeft aan welke temperatuur is ingesteld.

Als na het starten van de auto de aangegeven temperatuur wordt verhoogd of verlaagd, heeft dit geen invloed op de snelheid waarmee de gewenste temperatuur wordt bereikt. Het systeem zorgt altijd voor het optimaal verhogen of verlagen van de temperatuur (de ventilatie start niet direct met de maximale snelheid: deze wordt geleidelijk hoger), dat kan van enkele secondes tot een paar minuten duren.

Onder normale omstandigheden, tenzij dit als hinderlijk wordt ondervonden, moeten de roosters in het dashboard open blijven.

Functie “helder zicht”

Met deze functie worden de voorruit, de zijruiten vooraan, de achterruit en de buitenspiegels snel ontdooid en ontwasemd (afhankelijk van de auto). Hiermee worden automatisch de airconditioning en de achterruitverwarming ingeschakeld en wordt, afhankelijk van de auto, de elektrische voorruitverwarming ingeschakeld.

Druk op de knop ***10***, het ingebouwde controlelampje brandt.

Druk op de toets ***6*** om de werking van de achterruitverwarming te stoppen, het ingebouwde controlelampje dooft.

Afstellen van de ventilatiesnelheid: druk op de knoppen ***12*** of ***18*** of schuif met uw vinger in de zone ***19***.

Om deze functie te verlaten, drukt u ofwel:

– opnieuw op de toets ***10***;

– een van de knoppen ***14***, ***15*** of ***16***.

In- en uitschakelen van de airconditioning

Normaal schakelt het systeem automatisch de airconditioning in of uit, afhankelijk van de weersomstandigheden.

Druk op de toets ***17*** om:

– de airconditioning handmatig activeren (een controlelampje in de zone ***1*** gaat branden);

– de airconditioning handmatig deactiveren (het controlelampje in de zone ***1*** gaat uit).

Uitschakelen van het systeem

U schakelt het systeem uit door herhaaldelijk op de knop ***12*** te drukken totdat de boodschap OFF verschijnt in zone ***1***.

Achterruitverwarming

Druk op de knop ***6***, het ingebouwde controlelampje brandt. De achterruit wordt nu snel ontwasemd en de buitenspiegels worden verwarmd (afhankelijk van de uitvoering).

U schakelt deze functie uit door opnieuw op de toets ***6*** te drukken. De verwarming schakelt na enige tijd automatisch uit.

Gebruik bij voorkeur een van de automatische programma's AUTO, SOFT of FAST.

In de automatische stand (controlelampje op de knop ***14***, ***15*** of ***16*** licht op) worden alle functies van de airconditioning gecontroleerd door het systeem.

U kunt de selectie van het systeem nog wijzigen. In dit geval gaat het controlelampje van de knop ***14***, ***15*** or ***16*** uit.

Om terug te gaan naar de automatische werkingsstand, drukt u op een van de programma's **AUTO *15***, **SOFT *14*** of **FAST *16***.

Wijzigen van de verdeling van de lucht in het interieur

Druk op de toetsen ***7*** om de gewenste verdeling te kiezen (er licht een controlelampje op in zone ***1***):

De lucht wordt hoofdzakelijk naar de ontwasemingssleuven onder de voorruit en de zijruiten voorin gevoerd.

De lucht wordt hoofdzakelijk naar de ontwasemingsroosters in het dashboard geleid.

De lucht wordt voornamelijk naar de voetenruimte gevoerd.

Luchtkringloop

Deze functie wordt automatisch geregeld, maar u kunt ze ook handmatig inschakelen.

NB:

– in de kringloopstand wordt de lucht aangevoerd vanuit de auto en zonder bijmenging van buitenlucht teruggevoerd in het interieur van de auto.

– de lucht circuleert in de auto zonder bijmenging van buitenlucht (als u in een gebied met verontreinigde lucht rijdt enz.) en doet de temperatuur in het interieur sneller dalen.

Automatische werking

Druk op de toets ***8*** (een controlelampje licht op in zone ***1***).

Handmatig gebruik

Met een druk op de knop ***9*** kan de luchtkringloop handmatig worden bediend.

Bij langdurig gebruik van deze stand kunnen de ruiten aan de binnenkant beslaan of weer aanvriezen. Ook zal het in de auto, door gebrek aan frisse lucht, kunnen gaan stinken.

Het wordt daarom aangeraden om terug te gaan naar de automatische werkingsstand door nogmaals op de knop ***8*** of de knop ***9*** te drukken zodra de luchtkringloop niet langer nodig is.

U schakelt deze functie uit door opnieuw op de knop ***8*** of de knop ***9*** te drukken.

Het ontwasemen/ontdooien heeft altijd voorrang boven de luchtkringloop.

AIRCONDITIONING: informatie en tips voor het gebruik

Tips voor het gebruik

In sommige gevallen, (airconditioning uit, luchtkringloop in werking, ventilatiesnelheid nul of laag, enz.) kunnen de ruiten van de auto beslaan.

Als de ruiten beslagen zijn, gebruikt u de functie **“helder zicht”** om het doorzicht te verbeteren; gebruik bij voorkeur de airconditioning in de automatische werkstand om het beslaan te voorkomen.

Onderhoud

Raadpleeg voor de controle-intervallen het onderhoudsdocument van uw auto.

Stop niets in het ventilatiecircuit van de auto (bijvoorbeeld in geval van stank enz.).

Risico van explosie of brand.

Verbruik

Het is normaal dat het brandstofverbruik hoger is (vooral in stadsverkeer) als u de airconditioning gebruikt.

Voor auto’s met een airconditioning zonder automatische werkstand, zet het systeem uit, als u het niet meer nodig hebt.

Tips voor zuinig rijden en minder luchtverontreiniging

Rijd met open ventilatierooster en gesloten ruiten.

Open bij zeer warm weer of als de auto in de zon heeft gestaan enkele minuten de portieren voordat u start, zodat de hete lucht uit de auto kan ontsnappen.

Storingen

Raadpleeg bij een storing altijd een merkdealer.

– **Minder goede werking van ontdooien, ontwasemen of airconditioning.**
  Dit kan het gevolg zijn van een vervuild patroon van het interieurfilter.

– **Geen gekoelde lucht**.
  Controleer of alle bedieningsorganen in de juiste stand staan en de zekeringen goed zijn. Als dit niet zo is moet u het systeem stoppen.

Water onder de auto

Maak u zich niet ongerust als er condenswater onder de auto druppelt, dit is normaal na langdurig gebruik van de airconditioning.

Maak nooit de slangen van de airconditioning los. Dit is gevaarlijk voor de ogen en de huid.

Met de airconditioning aan kiest u op het scherm ***A*** “Menu”, “Voertuig”, “Voorzichtig”.

Kwaliteit van de buitenlucht

De luchtkwaliteit wordt weergegeven met een grafiek op het bedieningsscherm.

Drie kleuren geven het niveau van de luchtkwaliteit aan (van de zuiverste tot de meest verontreinigde lucht):

1 (blauw)

2 (lichtgrijs)

3 (grijs)

Functie luchtzuiveringscyclus

Hiermee kunt u onaangename geuren in het interieur verminderen.

Desodoriseringscyclus

– ON: helpt om onaangename geuren in het interieur sneller te verminderen;

– OFF: uitschakelen van de functie.

N.B.

De functie wordt na enige tijd automatisch uitgeschakeld. Ze stopt automatisch na enkele minuten.

Raadpleeg de gebruiksaanwijzing van het multimediasysteem voor meer informatie.

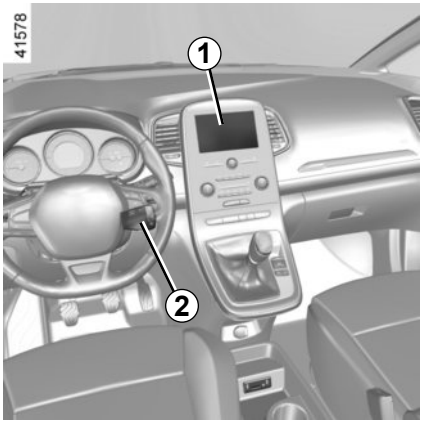

Multimedia systemen

De locatie en werking van de uitrusting kunnen verschillen, afhankelijk van de auto.

1 Multimediadisplay met touchscreen;
2 Bediening onder het stuurwiel;
3 Bediening bij het stuurwiel;
4 of ***5*** microfoon.

Raadpleeg voor de werking van dit systeem de gebruiksaanwijzing.

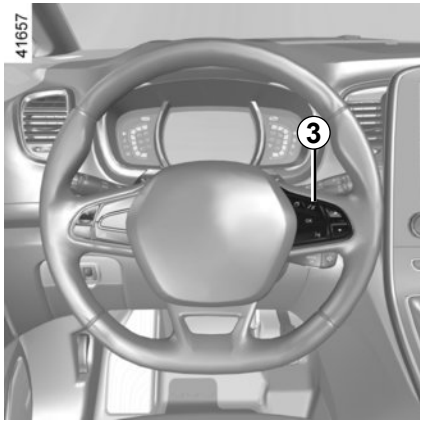

Geïntegreerde bediening van handsfree telefoon

Gebruik de bedieningen van het stuur ***3*** voor de auto's die hiermee uitgerust zijn.

Gebruik van de telefoon

Houd u altijd aan de wettelijke voorschriften met betrekking tot het gebruik van dit apparaat.

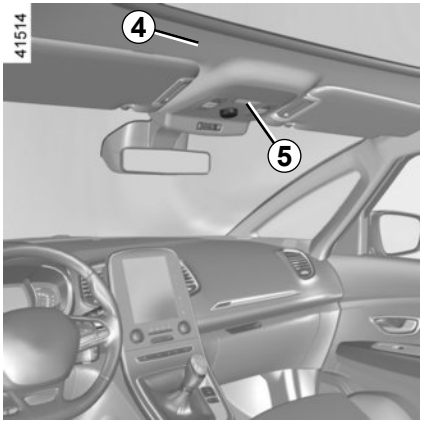

Multimedia-aansluitingen *6*

U kunt de USB-aansluitingen of de SD-kaartlezer gebruiken om toegang te krijgen tot de multimedia-inhoud van uw accessoires en uw systeem bij te werken (raadpleeg de gebruiksaanwijzing van de uitrusting).

De verschillende bronnen kunnen worden geselecteerd op het bedieningsscherm en met behulp van de bediening onder het stuur.

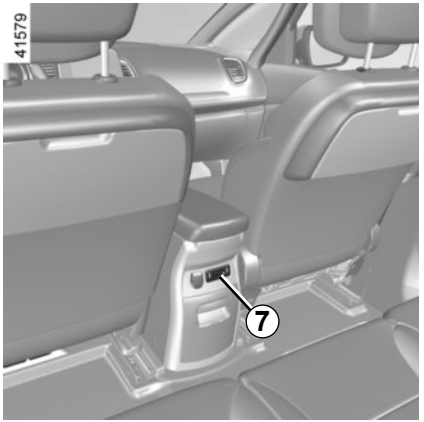

Met de USB-aansluitingen kunnen eveneens door de technische dienst van het merk goedgekeurde accessoires met een maximumvermogen van 12 watt (spanning: 5 V) worden opgeladen.

Met de JACK-aansluiting kunt u naar audio luisteren met behulp van een aux-kabel.

Multimedia-aansluitingen *7*

Met de USB-aansluiting kunnen enkel accessoires die door de technische dienst van het merk goedgekeurd zijn met een maximumvermogen van 12 watt (spanning: 5 V) worden opgeladen.

Met de JACK-aansluiting kunt u naar audio luisteren met behulp van een aux-kabel.

Sluit alleen accessoires aan met een vermogen van maximaal 12 watt.

Risico op brand.

ELEKTRISCHE RUITBEDIENING (1/2)

Deze systemen werken:

– bij draaiende motor;

– nadat de motor is uitgezet totdat een voorportier wordt geopend (beperkt tot ongeveer 12 minuten);

– voor het starten, met gesloten portieren, nadat lang op de startknop is gedrukt.

Druk of trek aan de schakelaar van een ruit om deze omhoog of omlaag te zetten tot de gewenste hoogte: de achterruiten kunnen niet helemaal omlaag.

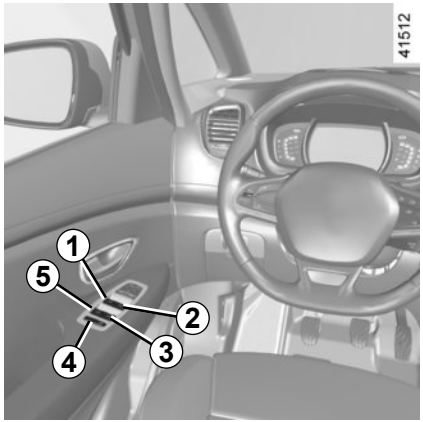

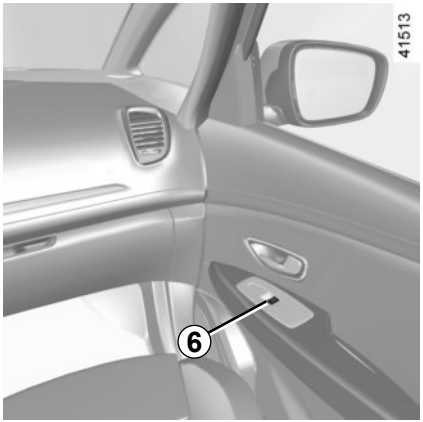

Gebruik vanaf de bestuurdersplaats schakelaar:

1 voor de bestuurderskant;
2 voor de passagierskant voor;
3 en ***5*** voor de passagiers achter.

Druk vanaf de passagiersplaatsen op de schakelaar ***6***.

Veiligheid inzittenden achter
De bestuurder kan de werking van de ruitbediening achter uitschakelen door schakelaar ***4*** in te drukken. Op het instrumentenpaneel wordt een bevestigingsboodschap weergegeven.

Verantwoordelijkheid van de bestuurder
Laat uw voertuig nooit achter met de RENAULT card of sleutel binnen in, en laat nooit een kind, een niet-autonome volwassene of een dier achter, zelfs niet eventjes. Zij kunnen zichzelf of anderen in gevaar brengen door de motor te starten of apparatuur te bedienen zoals de versnellingshendel of de ruitbediening. In geval van beknelling van een lichaamsdeel draait u direct de bewegingsrichting van de ruit om door te drukken op de betreffende schakelaar.

Gevaar van ernstige verwondingen.

Leg nooit iets op de bovenkant van een ruit: risico van beschadiging van de ruitbediening.

Werking van de sneltoets

Dit is een aanvulling op de elektrische ruitbediening die hiervoor is beschreven.

Druk of trek kort en krachtig aan de schakelaar van een ruit: de ruit gaat geheel omlaag of omhoog. Een actie op de schakelaar stopt de werking van de ruit.

Opmerking: Als de ruit tijdens het sluiten op weerstand stuit (bijvoorbeeld een boomtak, enz.), stopt de ruit en schuift deze daarna enkele centimeters terug.

Wanneer u de ruiten sluit, moet u erop letten dat er geen enkel lichaamsdeel (arm, hand, enz.) uit het voertuig steekt.

Gevaar van ernstige verwondingen.

Op afstand sluiten van de ruiten

(auto met vier elektrische ruitbedieningen met sneltoets).

Als u bij het vergrendelen van de portieren van buitenaf twee keer snel achter elkaar **op de RENAULT-card drukt, of bij hands-free gebruik op de knop van het bestuurdersportier**, sluiten alle ruiten (en afhankelijk van de auto, het open dak) automatisch.

Het is raadzaam het systeem alleen in te schakelen als de gebruiker de auto goed ziet en er niemand in de auto zit.

Storingen

Als het sluiten van de ruit niet goed werkt, schakelt het systeem over op werking zonder sneltoets: u kunt in dit geval de werking herstellen door de schakelaar van de betreffende ruit zo vaak te bedienen tot de ruit geheel is gesloten en de schakelaar dan ongeveer één seconde ingedrukt te houden (kant sluiten) en daarna de ruit compleet te sluiten om het systeem te resetten.

Indien nodig, raadpleeg uw merkdealer.

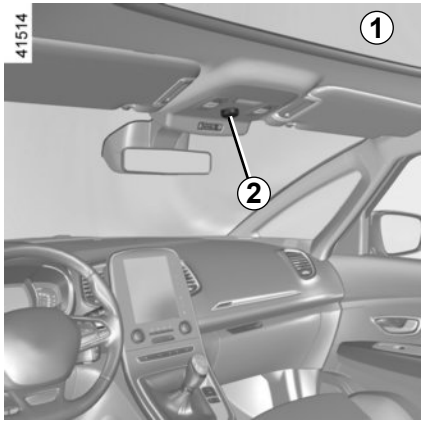

Verschuiven van het gordijn *1*

Contact aan:

- **volledig openen:** verplaats het merkteken ***3*** op de knop ***2*** naar stand ***B***. De tussenliggende punten komen overeen met een geleidelijk verder geopend gordijn;
- **sluiten:** zet het merkteken ***3*** van de knop ***2*** terug in de stand ***0***.

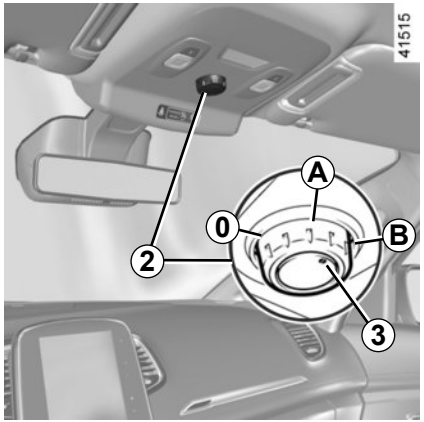

Bijzonderheden

Als er weerstand is bij het sluiten van het vaste gordijn van het open dak (arm enzovoort), stopt dit en beweegt dit een paar centimeter terug.

Bij een storing

Als het gordijn niet kan worden gesloten, draait u de schakelaar ***2*** naar de stand ***A*** of ***B*** om het te openen en draait u de schakelaar ***2*** naar de stand ***0*** tot het gordijn volledig is gesloten.
Als de blokkering aanhoudt, neemt u contact op met een merkdealer.

Verantwoordelijkheid van de bestuurder

Laat uw voertuig nooit achter met de RENAULT card of sleutel binnen in, en laat nooit een kind, een niet-autonome volwassene of een dier achter, zelfs niet eventjes.

Het kan zichzelf of anderen in gevaar brengen door de motor te starten, door uitrusting te bedienen zoals de ruitbediening, of de portieren enz. te vergrendelen.

In geval van beknelling, draait u direct de bewegingsrichting om door de knop ***2*** helemaal naar rechts te draaien (stand ***B***).

Gevaar van ernstige verwondingen.

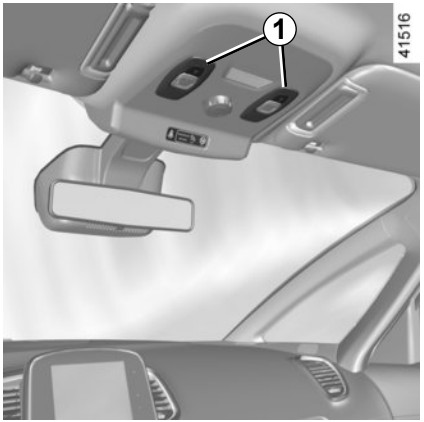

Leesspots

Met de schakelaar ***1***, kunt u kiezen voor:
– een constant brandende verlichting;
– het onmiddellijk uitgaan.

Opmerking: voor auto's met een multifunctioneel scherm kunt u de binnenlichten die aan gaan bij het openen van de deuren of de bagageruimte, in- of uitschakelen met het multifunctionele scherm. Raadpleeg daartoe de paragraaf "Menu voor het personaliseren van de auto-instellingen" in hoofdstuk 1.

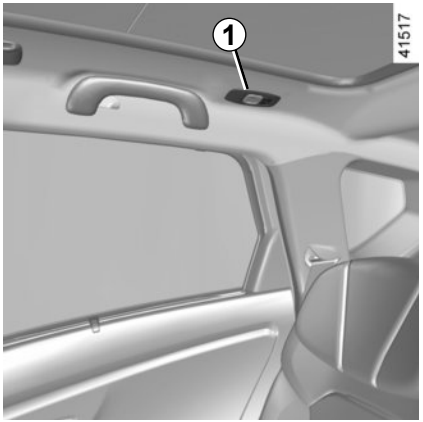

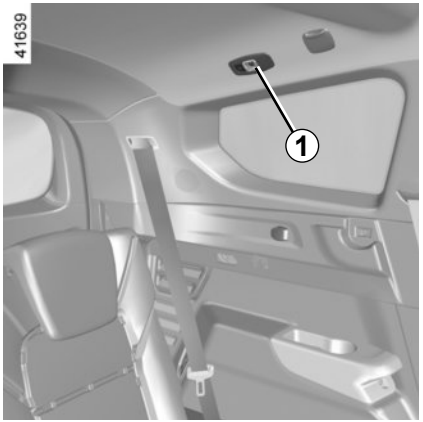

Lampen voetenruimte

De lichten ***2*** gaan branden bij het openen van de portieren.

Het ontgrendelen en het openen van de portieren en de achterklep zorgen voor het tijdelijk branden van de leeslampjes en de lichten.

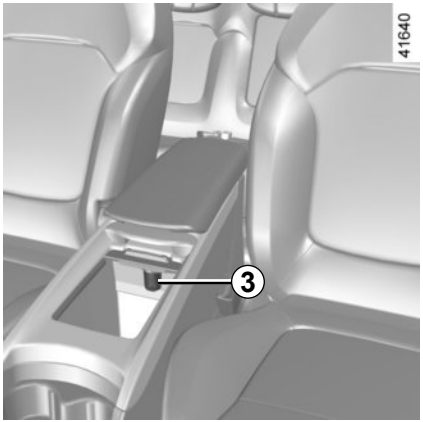

Lamp opbergvak middenconsole

Het lampje ***3*** gaat branden bij het openen van de opbergruimte.

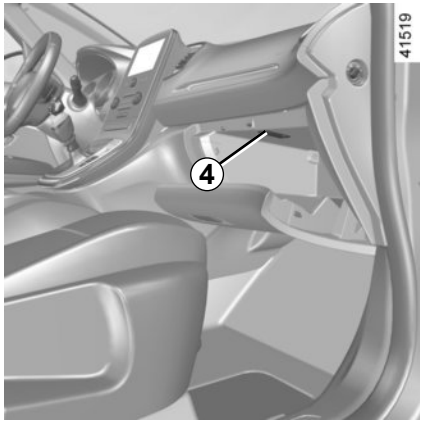

Verlichting dashboardkastje *4*

Het lampje ***4*** gaat branden bij het openen van de klep.

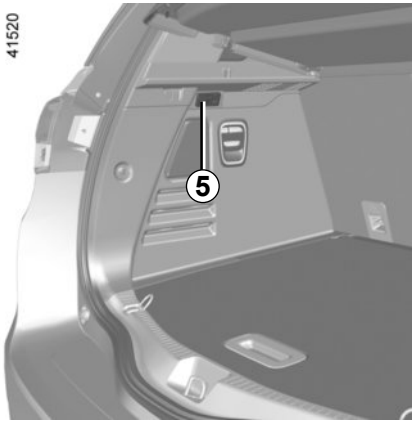

Bagageverlichting

Het lampje ***5*** gaat branden bij het openen van de bagageruimte.

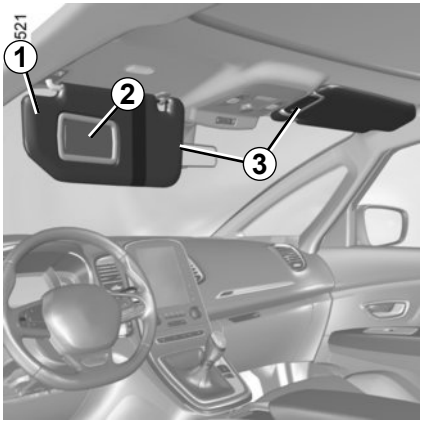

Zonneklep voor

Kantel de zonneklep ***1*** omlaag tegen de voorruit of maak hem los en zet hem omlaag tegen de zijruit.

Make-up spiegel

Verschuif het klepje ***2***, afhankelijk van de auto, wordt de spiegel verlicht.

Zonnekleppen voor

(Afhankelijk van de auto)

Verschuif het gordijn ***3***. Hiermee kunt u de zon blokkeren in het gebied boven de binnenspiegel.

Opmerking: gebruik het zonnegordijn voor niet als de zonneklep tegen het zijraam is geplaatst.

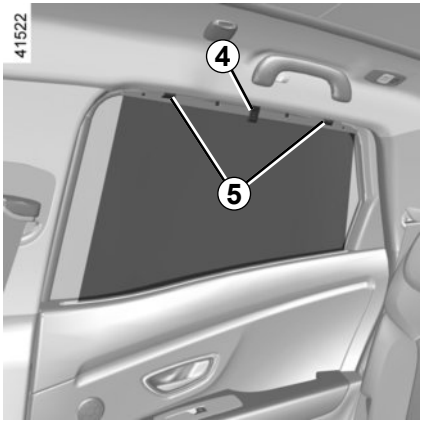

Zonnegordijnen aan de zijkant

Trek het zonnegordijn naar boven met het lipje ***4*** tot u de haakjes ***5*** in de houders kunt vastmaken (controleer of de haakjes goed vastklikken).

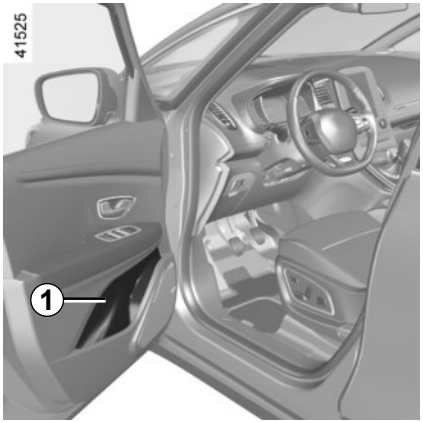

Opbergruimte in portieren *1*

Hierin kunt u een fles plaatsen.

Laat geen spullen op de vloer (bij de bestuurder) liggen. In geval van plotseling remmen zouden deze onder de pedalen terecht kunnen komen, waardoor de bestuurder deze niet meer goed kan bedienen.

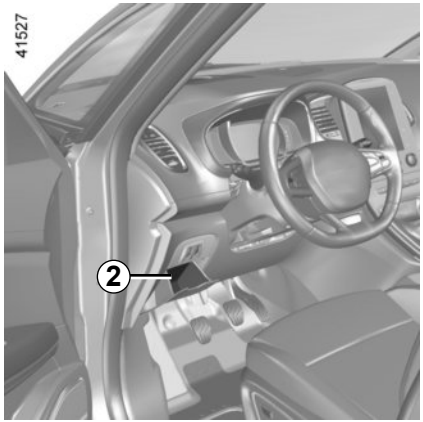

Dashboardkastje *2*

Let op dat er geen harde, zware of scherpe voorwerpen in de “open” bergruimtes geplaatst zijn, zodat zij tegen de inzittenden geslingerd kunnen worden bij het rijden door een bocht, bij plotseling remmen of bij een botsing.

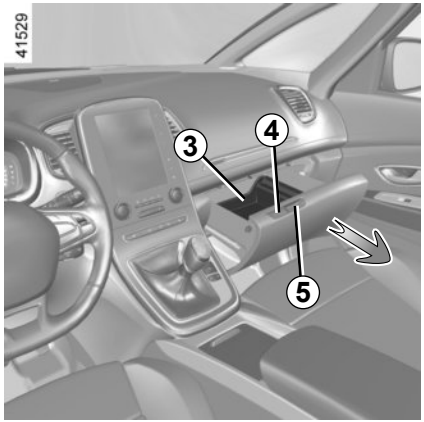

Opberglade aan passagiersstoel *3*

Om de lade te openen, plaatst u een vinger in de uitsparing ***4***. Ze gaat vanzelf open. Op een steile helling moet u de lade mogelijk handmatig openen met de handgreep ***5***. In deze lade passen documenten van A4-formaat. Het wordt geventileerd en gekoeld.

Toegelaten belasting in de opberglade aan passagiersstoel: 6 kg gelijkmatig verdeeld.

Tijdens het rijden moet de opberglade gesloten zijn. **Verwondingsgevaar**

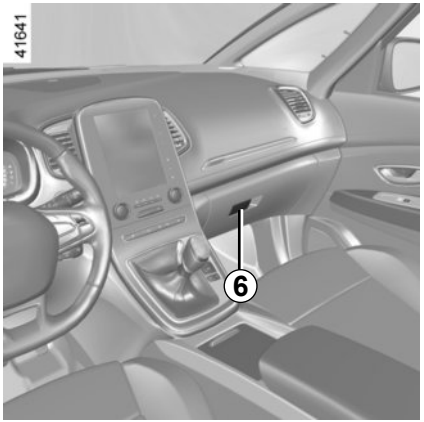

Dashboardkastje passagier

Om deze te openen, trekt u aan de handgreep ***6***.

In deze ruimte passen documenten op A4 formaat, een grote fles water, enz.

Het dashboardkastje wordt geventileerd en gekoeld.

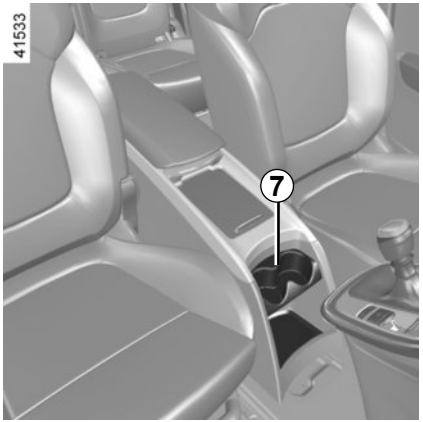

Bekerhouder *7*

Let op bij het accelereren of het rijden in een bocht, dat de inhoud van de beker of het blikje niet over de rand stroomt.

Risico van brandwonden als de vloeistof warm is en/of vlekken.

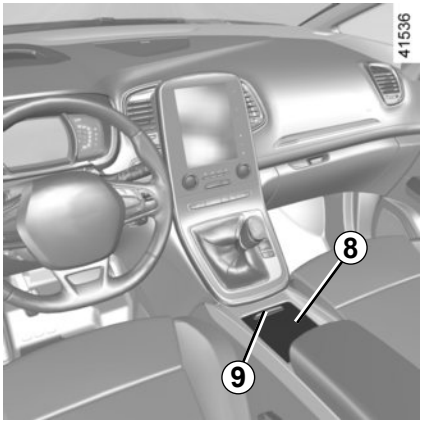

Centrale opbergruimte *8*

Schuif het gordijn open ***9*** om de opbergruimte te openen.

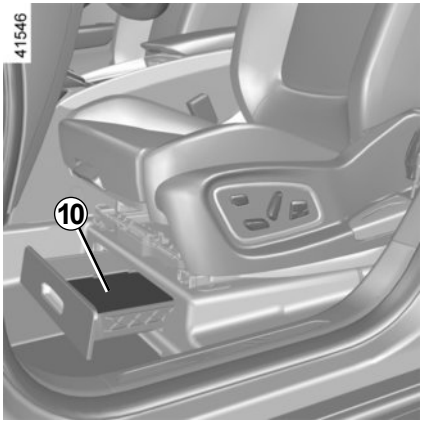

Opberglade onder de bestuurdersstoel *10*

In deze lade passen een wegenatlas, de boorddocumenten van de auto enzovoort.

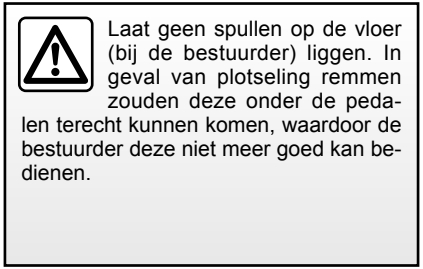

Laat geen spullen op de vloer (bij de bestuurder) liggen. In geval van plotseling remmen zouden deze onder de pedalen terecht kunnen komen, waardoor de bestuurder deze niet meer goed kan bedienen.

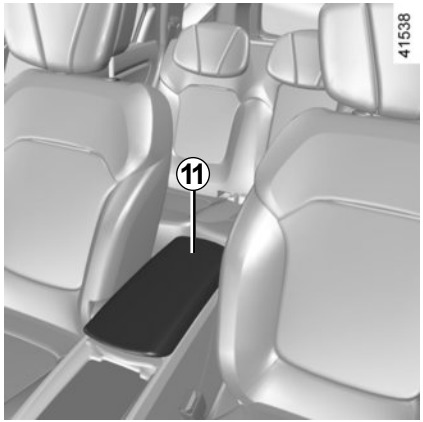

Armsteun in het midden *11*

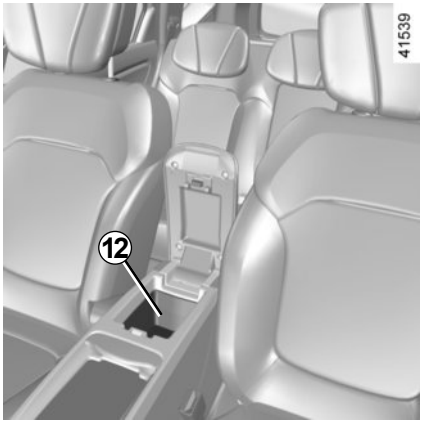

Opbergvak in de middenconsole *12*

Zet de armsteun ***11*** omhoog.

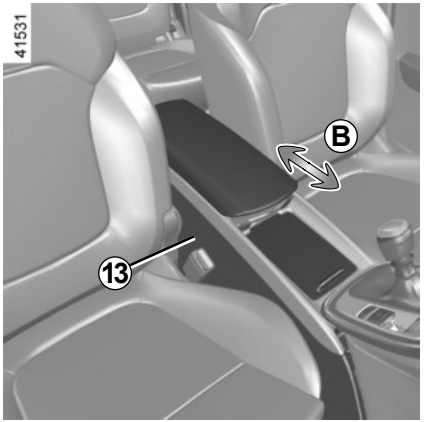

Middenconsole *13*

Als u de middenconsole naar voren of naar achteren wilt verplaatsen (beweging ***B***), drukt u op de knop ***14*** en verschuift u de console. Wanneer deze de gewenste positie heeft, laat u de knop los en controleert u of deze juist is vergrendeld.

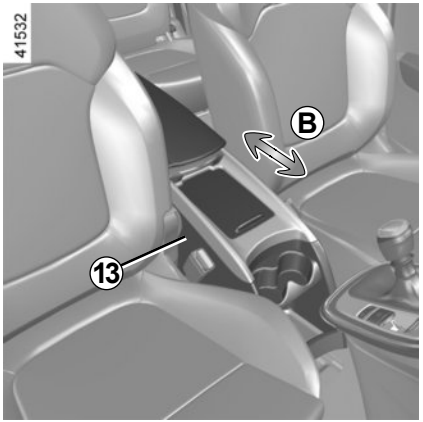

Bij intensief gebruik schakelt een beveiliging de werking uit gedurende enkele minuten.

De belasting mag nooit meer zijn dan 6 kg.

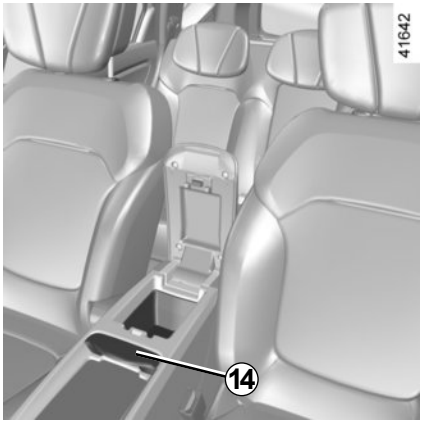

Opbergruimte *15*

Bekerhouder *16*

Hierin passen de losse asbak, blikjes, enz.

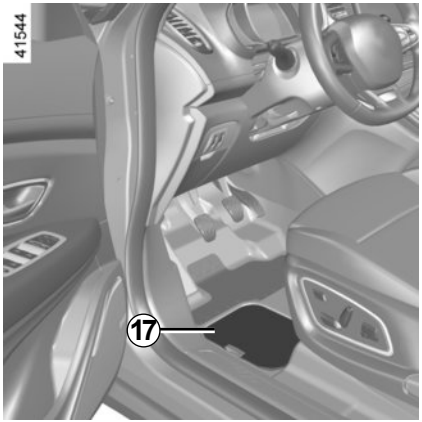

Kleppen bij de voeten van bestuurder en passagiers voor en achter *17*

In deze opbergruimtes passen wegenkaarten, doeken, enz.

Laat geen spullen op de vloer (bij de bestuurder) liggen. In geval van plotseling remmen zouden deze onder de pedalen terecht kunnen komen, waardoor de bestuurder deze niet meer goed kan bedienen.

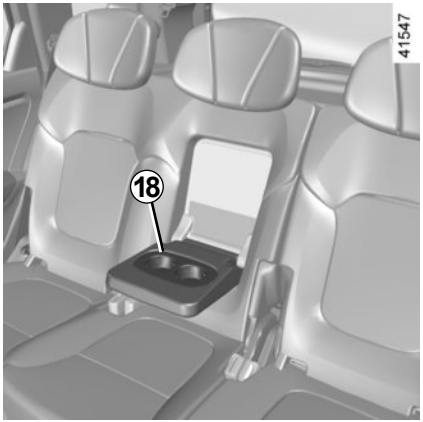

Armsteun achter met bekerhouder

Zet de armsteun ***18*** omlaag.

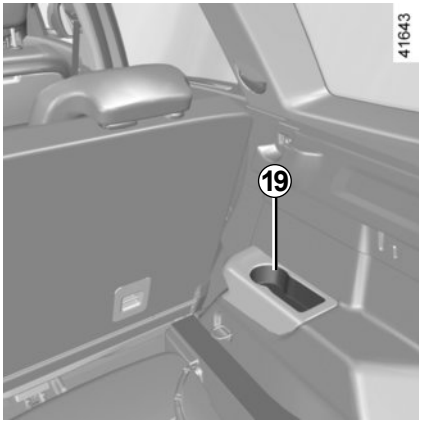

Bekerhouder *19*

Let op bij het accelereren of het rijden in een bocht, dat de inhoud van de beker of het blikje niet over de rand stroomt.

Risico van brandwonden als de vloeistof warm is en/of vlekken.

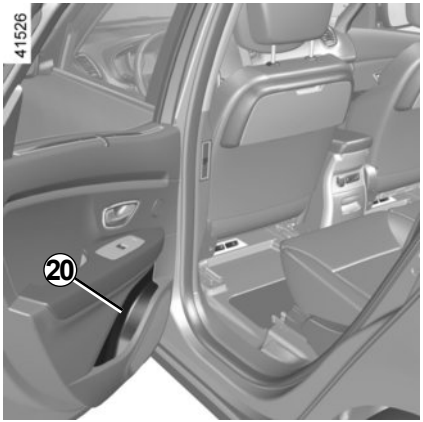

Opbergruimte van het achterportier *20*

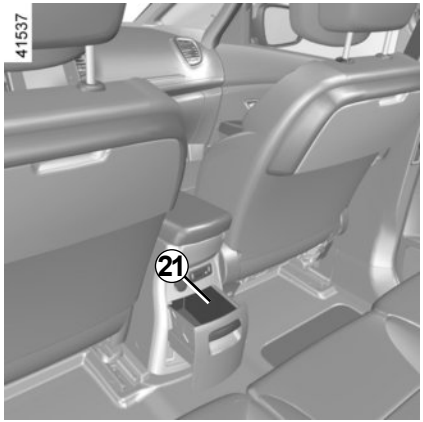

Opberglade *21* onder de middenconsole

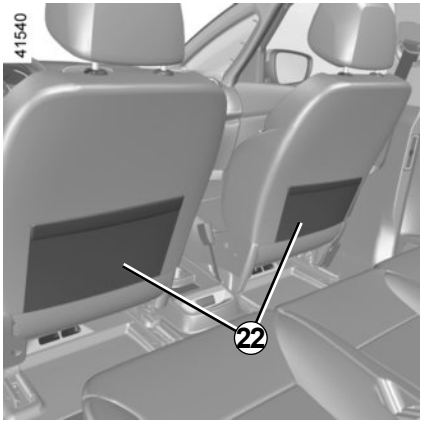

Opbergvakken *22* in voorstoelen

Laat geen spullen op de vloer (bij de bestuurder) liggen. In geval van plotseling remmen zouden deze onder de pedalen terecht kunnen komen, waardoor de bestuurder deze niet meer goed kan bedienen.

Let op dat er geen harde, zware of scherpe voorwerpen in de “open” bergruimtes geplaatst zijn, zodat zij tegen de inzittenden geslingerd kunnen worden bij het rijden door een bocht, bij plotseling remmen of bij een botsing.

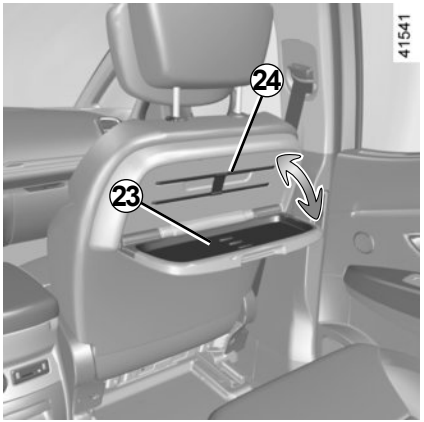

Tafeltje *23*

Riemen *24*

U kunt hiermee bijvoorbeeld een tablet vastmaken.

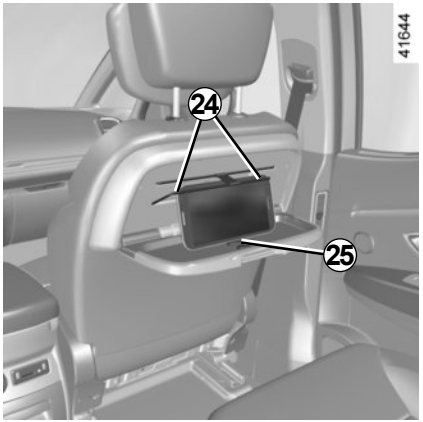

Voor een tablet

Bevestig het bovenste deel van de hoedenplank met de koordjes ***24*** en plaats het onderste deel in een van de houders ***25***.

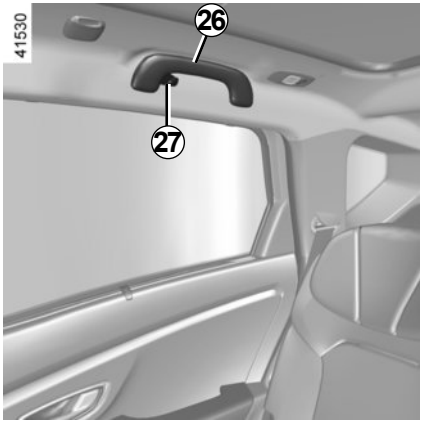

Handgreep *26*

Hieraan kan men zich vasthouden tijdens het rijden.

Gebruik deze niet bij het in- of uitstappen.

Kledinghaken *27*

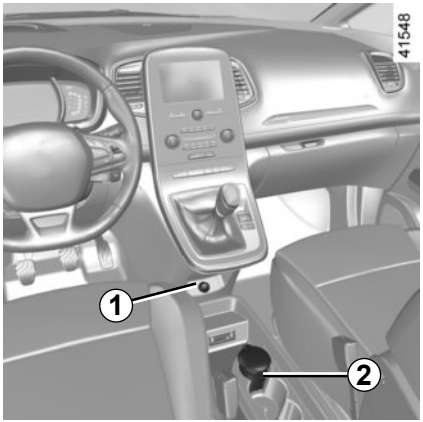

Aansteker *1*

Als het contact aan staat, drukt u de aansteker ***1*** in. Zodra hij heet is komt hij met een klikje terug. Trek hem los. Plaats hem na gebruik in de houder zonder hem er helemaal in te drukken.

Plaats voor asbak *2*

Als uw auto geen aansteker en asbak heeft, kan uw merkdealer u deze leveren.

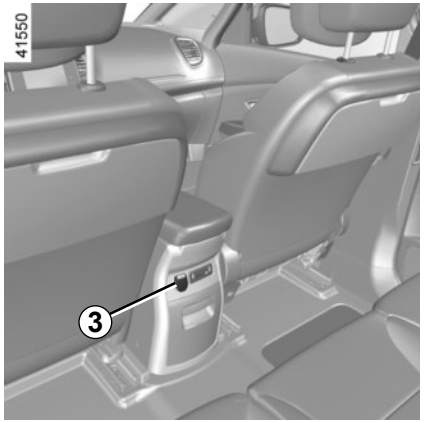

Accessoireaansluiting

U kunt een van de aansluitingen ***1*** of ***3*** gebruiken. Deze zijn bestemd voor de aansluiting van accessoires die zijn goedgekeurd door onze technische dienst.

Sluit alleen accessoires aan met een vermogen van maximaal 120 watt (12 V).
Als verschillende accessoireaansluitingen tegelijk worden gebruikt, mag het totale vermogen van de aangesloten accessoires niet meer zijn dan 180 watt.
Risico van brand.

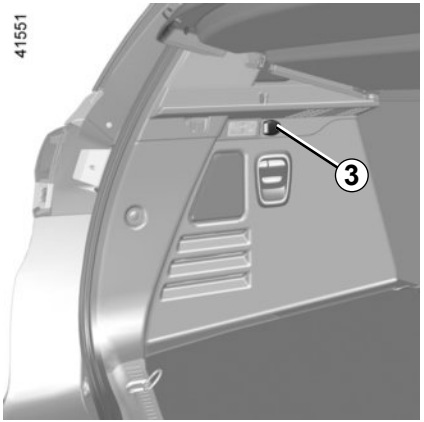

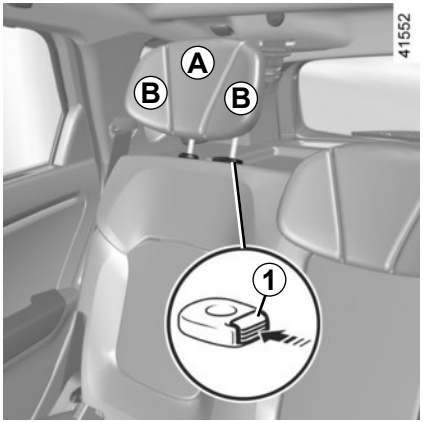

Gebruiksstand

Til de hoofdsteun helemaal omhoog tot deze blokkeert.

Hoofdsteun verwijderen

Plaats de rugleuning een beetje omlaag, druk op het lipje ***1*** en verwijder de hoofdsteun.

Hoofdsteun terugplaatsen

Steek de poten van de hoofdsteun in de geleiders en laat de hoofdsteun zakken tot deze vastklikt.

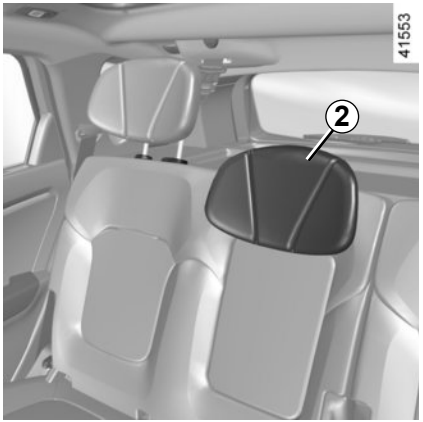

Helling afstellen

Afhankelijk van de uitvoering van de auto, beweegt u het deel ***A*** naar voren of naar achteren tot de gewenste stand is bereikt.

Afstellen van de zijbevestigingen

Afhankelijk van de auto, kunt u de delen ***B*** onafhankelijk van elkaar afstellen tot het gewenste comfort bereikt is.

Opbergstand *2* van de hoofdsteun

Druk het lipje ***1*** in en laat de hoofdsteun helemaal zakken.

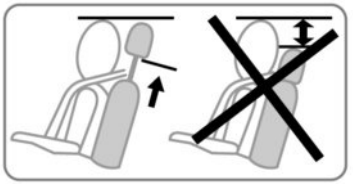

De hoofdsteun in de onderste stand is een opbergstand en alleen toegestaan als de hoofdsteun niet gebruikt wordt. Indien er een passagier op de stoel zit, mag de hoofdsteun niet in de onderste stand gebruikt worden.

De hoofdsteun is een veiligheidsorgaan, dat altijd op zijn plaats moet zitten en goed moet zijn afgesteld. De bovenkant van de hoofdsteun moet op gelijke hoogte zijn met de kruin.

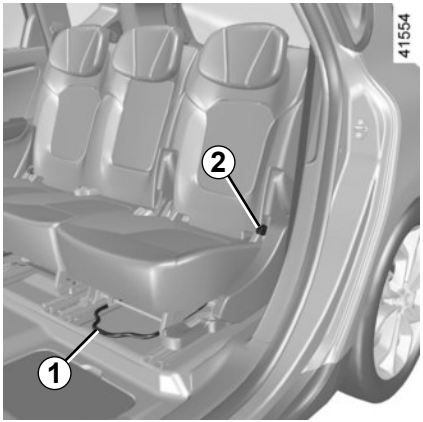

Naar voren of achteren zetten van de stoelen

Trek de hendel ***1*** omhoog om te ontgrendelen. In de gewenste stand laat u de hendel los en controleert u de vergrendeling van de stoel.

Rugleuning verstellen

Zet de stoel zo nodig naar voren.
trek de handgreep ***2*** omhoog en kantel de rugleuning tot de gewenste stand.
Laat de handgreep los ***2*** en controleer of de rugleuning correct vergrendeld is.

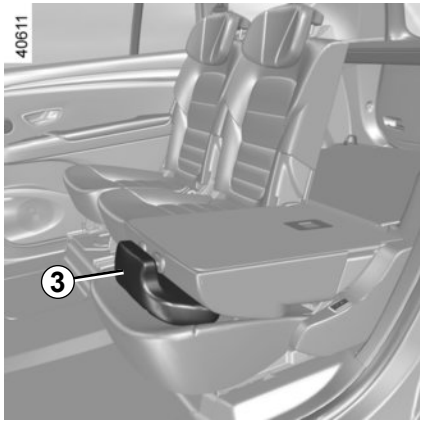

De rugleuning neerklappen (stand vlakke vloer)

Zet de hoofdsteun omlaag ***3***en til de handgreep ***2*** omhoog om de stoel neer te klappen. controleer of de stoel goed vergrendeld is.

Opmerking: voordat u de rugleuning neerklapt, controleert u of er geen apparaat is aangesloten op de aansluitingen ***4***.

Voer deze verstellingen uitsluitend uit als de auto stilstaat.

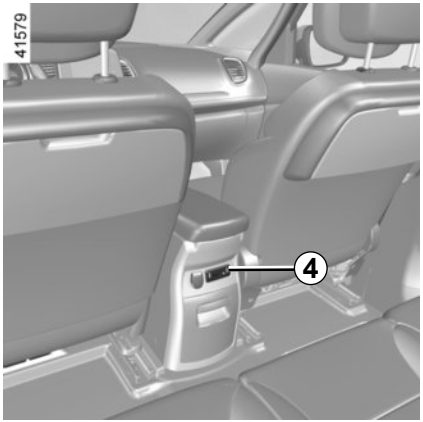

Rugleuning weer omhoog zetten

Zorg ervoor dat u de autogordel goed plaatst, houd de rugleuning vast, trek deze omhoog en controleer of deze goed vergrendeld is.

Zorg dat tijdens het bewegen van de achterstoelen, er niets het verankeren kan hinderen (lichaamsdeel, dier, steentje, doek, speelgoed, enz.).

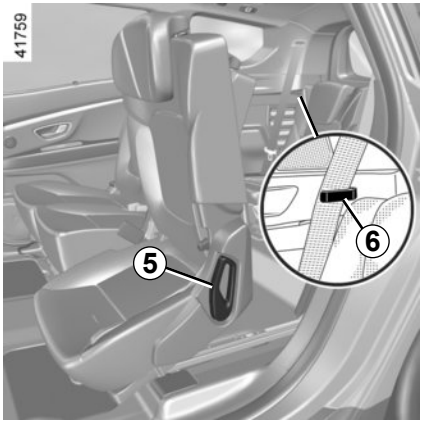

Om toegang te krijgen tot de achterstoelen van de derde rij

– Til de handgreep omhoog ***5***;
– Houd de rugleuning vast en laat deze zakken aan de voorkant tot deze vergrendelt;
– ga op de achterstoel van de derde rij zitten;
– pak de rugleuning van de tweede rij vast en kantel deze naar beneden;
– controleer of de stoel goed vergrendeld is.

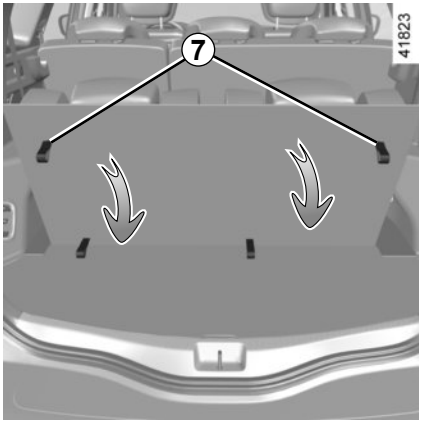

Om een stoel van de derde rij uit te klappen:

– Krijg toegang tot de achterstoelen van de derde rij;
– plaats de autogordel in de haak ***6*** om te voorkomen dat deze wordt beschadigd;
– Trek aan de riem ***7*** om de rugleuning op te tillen. Controleer de vergrendeling.

Voordat u een stoel van de tweede rij naar voren verplaatst, zorgt u ervoor dat de stoel niet is neergeklapt.

Controleer na het terugkantelen van de rugleuning of deze weer goed is vergrendeld. **Als u stoelhoezen gebruikt**, moet u opletten dat deze de vergrendeling van de rugleuning niet belemmeren. Let op de juiste stand van de autogordels.
Plaats de hoofdsteunen terug.

Bij het bewegen van de achterstoelen:

– zorg dat er niemand in de buurt van de bewegende delen is;
– zorg dat u voldoende ruimte om de stoel heeft;
– zorg ervoor dat de voorbehouden opbergruimte voor de stoel in de bagageruimte vrij is;

Om veiligheidsredenen mogen deze afstellingen alleen uitgevoerd worden als de auto stilstaat.

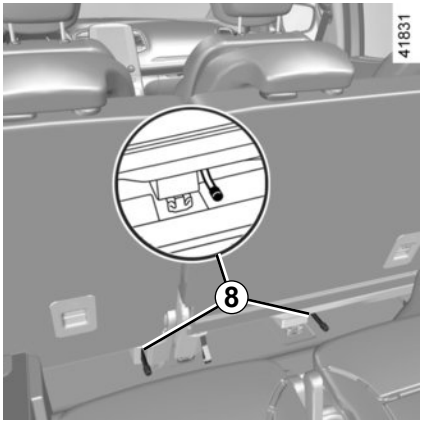

Uit de achterstoelen derde rij komen

– Til de hendel op ***8***.

– verschuif de stoel naar voren tot deze vergrendelt.

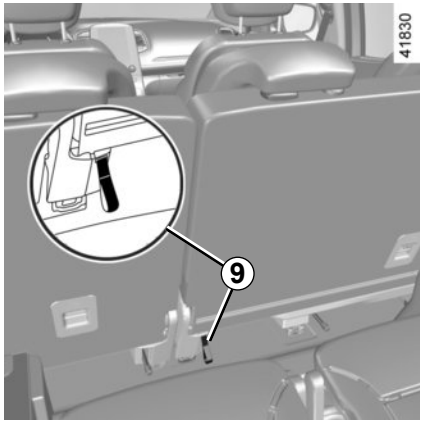

Opmerking: als de hendel ***8*** niet werkt, trek u aan de riem van de nooduitgang ***9***.

Als u aan de riem van de nooduitgang ***9*** trekt, schuiven de achterstoelen van de tweede rij achteruit. Let op dat de beweging van de stoel door niets (lichaamsdelen dieren, speelgoed, enz.) wordt gehinderd tijdens de handeling.
Voer deze verstellingen uitsluitend uit als de auto stilstaat.
Verwondingsgevaar

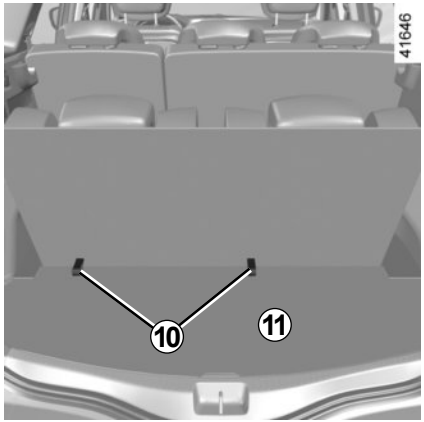

Een stoel in de derde rij handmatig neerklappen

– Zet vanaf de bagageruimte, de hoofdsteun omlaag;

– trek aan de riem ***10***. Deze bevindt zich, afhankelijk van de auto, boven of onder de tussenvloer ***11***.

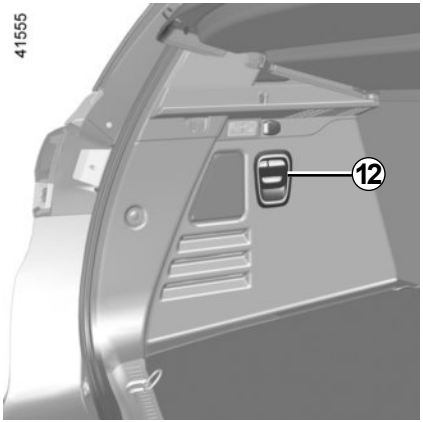

Om de stoelen automatisch neer te klappen (stand vlakke vloer)

De achterstoelen worden elektrisch ontgrendeld om ze neer te klappen en een vlakke ondergrond te creëren.

Er zijn twee manieren om de stoelen te bewegen:
– vanaf de bagageruimte met de schakelaar ***12***
– via het functiescherm ***13***.

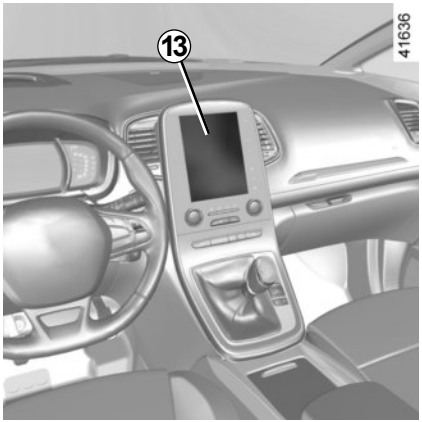

Gebruiksomstandigheden

Bij stilstaande auto en met de autogordels achter ontgrendeld:

– met de schakelaar ***12***, achterklep open;

– vanaf het bedieningsscherm ***13***, met draaiende motor.

Opmerking: voordat u een ontgrendelhandeling uitvoert om de zitplaatsen in te klappen, moeten de tafeltjes aan de rugleuning van de voorstoelen zijn ingeklapt.

Buiten gebruik stellen van de functie
– Bij draaiende motor zorgt een vergrendelde gordel ervoor dat de functie niet zal werken voor de bijbehorende stoel.
– Wanneer de auto in beweging is, zijn de twee schakelaars uitgeschakeld.

De stoelen handmatig omhoog zetten
Zet elke stoel omhoog zoals is beschreven op de vorige bladzijden.

Bij het bewegen van de achterstoelen:

– zorg dat er niemand in de buurt van de bewegende delen is;

– zorg dat u voldoende ruimte om de stoel heeft;

– zorg ervoor dat de voorbehouden opbergruimte voor de stoel in de bagageruimte vrij is;

Om veiligheidsredenen mogen deze afstellingen alleen uitgevoerd worden als de auto stilstaat.

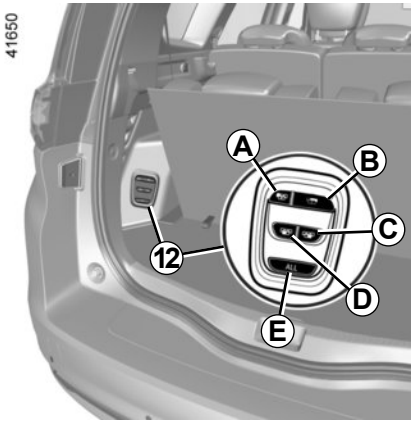

Vanaf de schakelaar *12*

Afhankelijk van de auto, schakelaars voor het neerklappen:

A de linkerstoel achter op de tweede rij.

B de rugleuningen van de stoelen midden achter en rechts op de tweede rij.

C de rechterstoel achter op de derde rij.

D de linkerstoel achter op de derde rij.

E alle zitplaatsen.

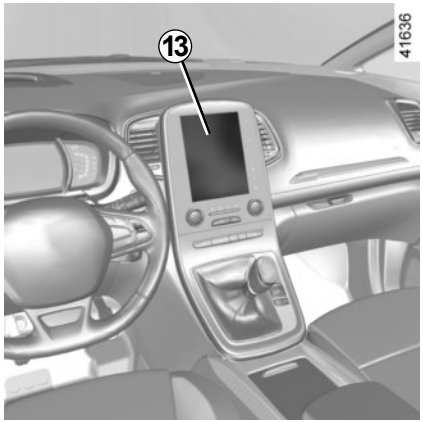

Vanaf het bedieningsscherm *13*

Selecteer terwijl de auto stilstaat het menu “Voertuig”, “Zitplaatsen” en vervolgens “Vouwen met één aanraking”.

Druk op de zitplaats die u wilt neerklappen of op alle zitplaatsen en bevestig.

Voer deze verstellingen uitsluitend uit als de auto stilstaat.

Obstakels bij het neerklappen

Als de stoel tijdens het neerklappen een obstakel tegenkomt, wordt de beweging automatisch gestopt. U moet de stoel dan handmatig neerklappen nadat u het obstakel hebt verwijderd.

Bij een storing

Als aan alle gebruiksvoorwaarden is voldaan en de stoelen niet worden neergeklapt, neemt u contact op met een merkdealer.

Zorg dat tijdens het bewegen van de achterstoelen, er niets het verankeren kan hinderen (lichaamsdeel, dier, steentje, doek, speelgoed, enz.).

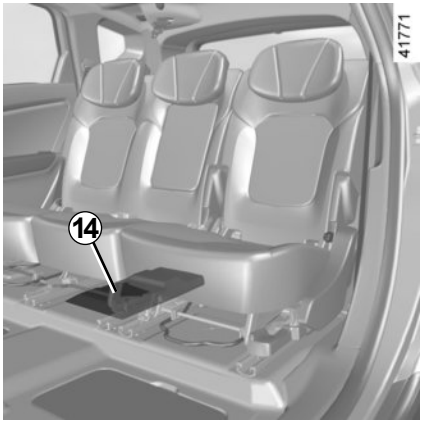

Bijzonderheid

Voor auto's met het "Hybrid Assist"-systeem: als dit aanwezig is, mag het rooster ***14*** niet worden geblokkeerd (zie "Hybrid Assist-systeem" in hoofdstuk 2).

Beperking voor het gebruik

Wanneer er een passagier op een achterstoel van de derde rij zit, is het verboden te rijden met een neergeklapte rugleuning of stoel van de tweede rij.

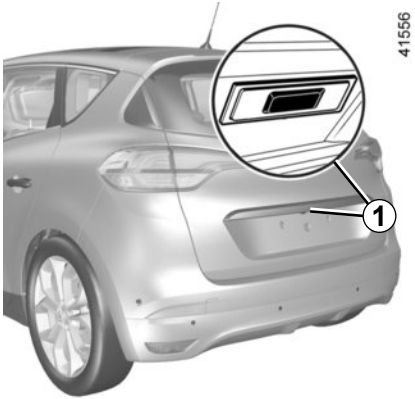

Handmatig

Openen

Druk op de knop ***1*** en trek de achterklep omhoog.

Sluiten

Trek de achterklep omlaag, waarbij u eerst gebruik kunt maken van de handgreep ***2*** in de klep.

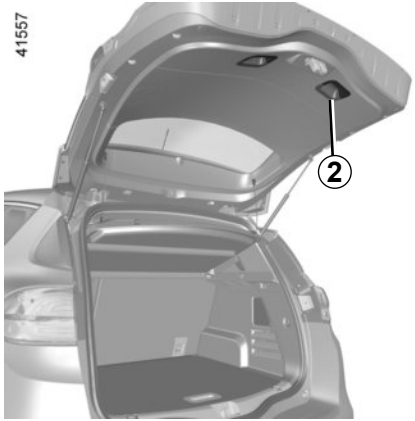

Het aansluiten van een drager (fietsdrager, bagagekoffer, enz.) die rust op de achterklep is verboden. Om een drager te installeren op uw auto, neemt u contact op met een merkdealer.

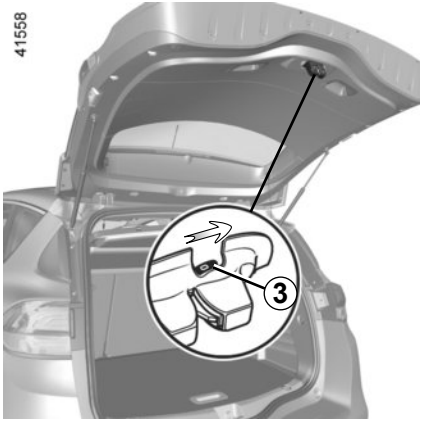

Met de hand openen van binnenuit

Bij een elektrische storing kunt u de achterklep met de hand van binnenuit openen:

– kantel de rugleuning(en) van de achterbank naar voren, zodat u in de bagageruimte kunt komen,

– steek een potlood of iets dergelijks in de holte ***3*** en verschuif het geheel zoals op de tekening aangegeven is;

– duw tegen de achterklep om hem te openen.

HOEDENPLANK

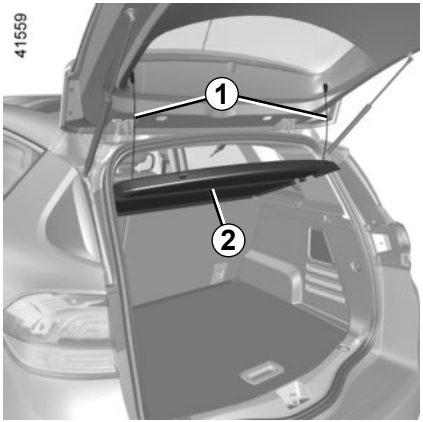

Verwijderen

– Maak de twee koordjes los ***1***.

– Til de hoedenplank ***2*** omhoog en trek deze naar u toe.

Bij het terugplaatsen gaat u in omgekeerde volgorde te werk.

Leg geen zware of harde voorwerpen op de hoedenplank.
Bij plotseling remmen of in geval van een ongeluk kunnen rondslingerende spullen de inzittenden in gevaar brengen.

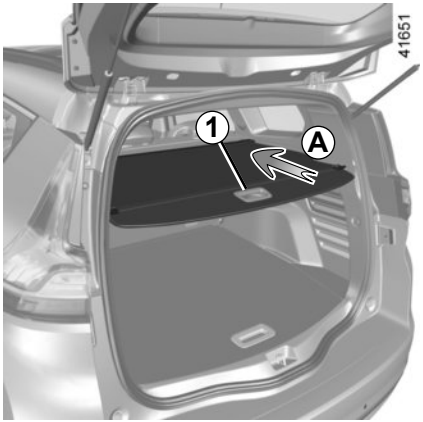

Oprollen van het soepele deel van de bagage-afdekking

Trek lichtjes aan de handgreep ***1*** om de pennen vrij te maken van hun bevestigingspunten aan elke kant van de bagageruimte. Begeleid de bagageafdekplaat ***2*** op het oprolmechanisme (beweging ***A***).

Leg geen zware of harde voorwerpen op de bagage-afdekking. Bij plotseling remmen of in geval van een ongeluk kunnen rondslingerende spullen de inzittenden in gevaar brengen.

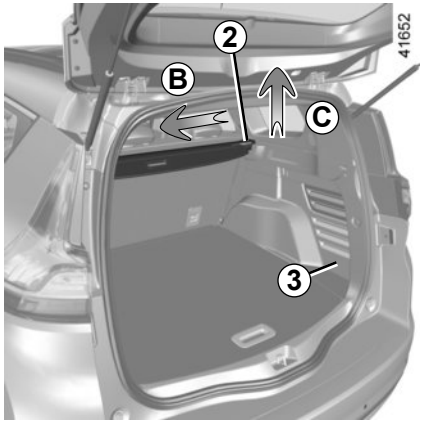

Verwijderen van de bagage-afdekplaat

Verschuif de knop ***2*** (beweging ***B***) en til tegelijkertijd de rechterkant van het oprolmechanisme op (beweging ***C***).

Til daarna de linker kant van het oprolmechanisme op en verwijder de bagage-afdekplaat.

Voor het terugplaatsen van de bagage-afdekplaat, voert u deze handelingen in omgekeerde volgorde uit.

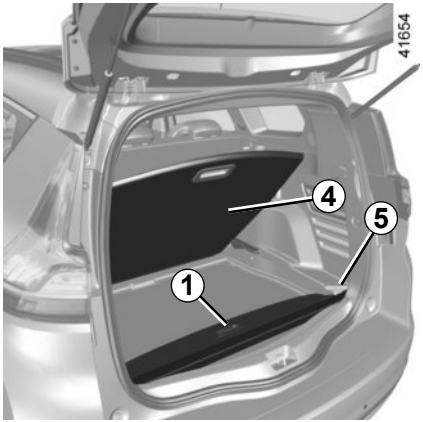

Opbergruimte van de bagageafdekplaat

Til de achterkant van de mat van de bagageruimte op ***4***.

Verwijder de kap ***3*** van de opbergruimte aan de zijkant en kantel dan de kap ***5***

Draai de bagageafdekplaat zo dat de handgreep ***1*** zichtbaar is en naar de voorzijde van de auto is gericht.

Berg de bagageafdekplaat op met de handgreep ***1*** naar voren, met één kant tegelijk;

Plaats de kap ***5*** en de klep ***3*** terug.

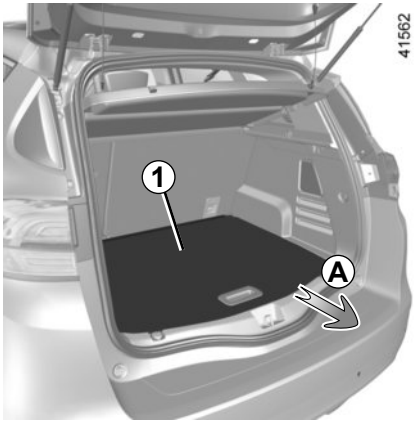

Losse bodemplaat *1*

Afhankelijk van de auto is de losse bodemplaat omkeerbaar.

Stand vlakke vloer

Op deze manier kan de rugleuning van de achterstoelen naar voren worden gekanteld om een vlakke vloer te krijgen en de bagageruimte in twee afzonderlijke ruimtes in te delen.

De losse bodemplaat wordt op de rails ***2*** en ***3*** geplaatst.

Toegelaten belasting op de losse bodemplaat: 120 kg gelijkmatig verdeeld.

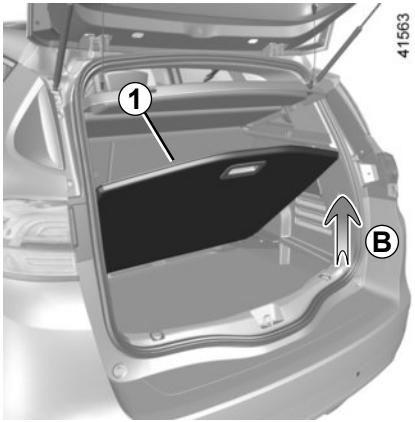

Tussenstand
(Afhankelijk van de auto)

In de geblokkeerde stand hebt u toegang tot het gereedschap dat onder de mat van de bagageruimte ligt.

– Verwijder de losse bodemplaat ***1*** door deze naar achteren te duwen (beweging ***A***) en omhoog te draaien (beweging ***B***).

– plaats hem in de bagageruimte door hem tussen de rails ***2*** en ***3*** te laten glijden.

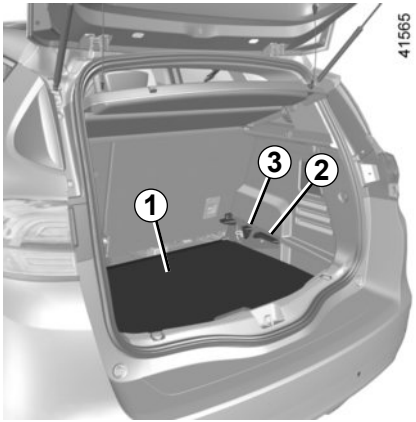

Opbergstand

Op deze manier wordt het volume van de bagageruimte groter.

– Neem de losse bodemplaat ***1*** weg;

– plaats hem in de bagageruimte onder de rails ***2*** en ***3***.

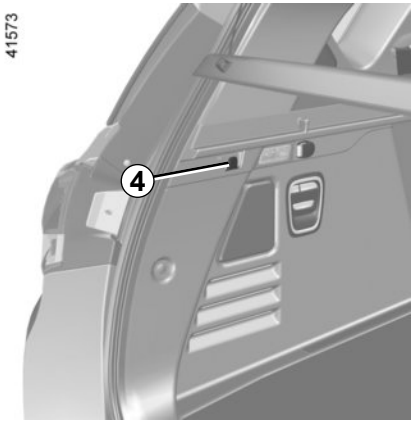

Haak *4*

Hieraan kunt u een zak hangen.

Plaats de te vervoeren voorwerpen altijd zo dat de zwaarste voorwerpen tegen de rugleuning van de achterstoel steunen.

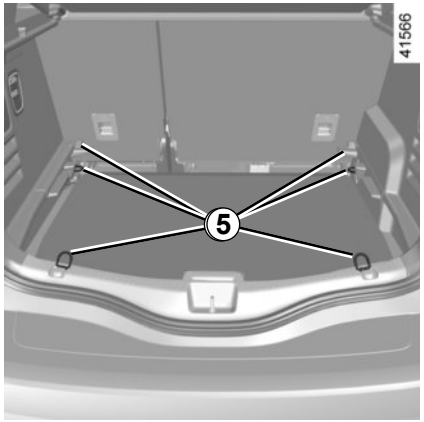

Bevestigingshaken

Bevestigingspunten ***5***.

Als uw auto geen bevestigingshaken heeft, kunt u deze bij uw merkdealer kopen.

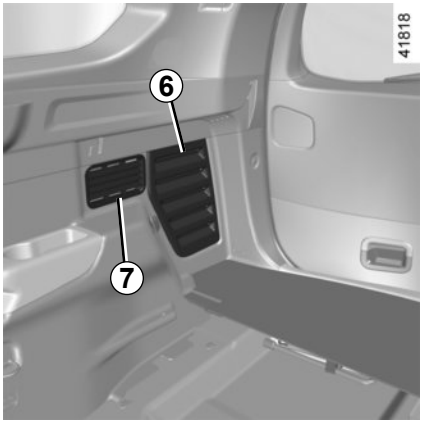

Opbergruimte aan de zijkant *6*

Afhankelijk van de auto, kunt u hierin de bandenoppompset opbergen.

Raadpleeg de paragraaf “Pompset voor de banden” in hoofdstuk 5.

Bijzonderheid

Voor auto’s met het “Hybrid Assist”-systeem: als dit aanwezig is, mag het rooster ***7*** niet worden geblokkeerd (zie “Hybrid Assist-systeem” in hoofdstuk 2).

Plaats de te vervoeren voorwerpen altijd zo dat ze met de grootste lengte tegen de rugleuning van de achterstoel steunen, bij normaal gebruik (voorbeeld ***A***) of tegen de rugleuningen van de voorstoelen ***B*** als de rugleuningen van de achterstoelen zijn neergeklapt.

Als u voorwerpen op de neergeklapte rugleuning wilt plaatsen, moet u eerst de hoofdsteunen verwijderen voordat u de rugleuning neerklapt, zodat de rugleuning zo dicht mogelijk tegen het zitkussen kan kantelen.

De zwaarste voorwerpen plaatst u zo laag mogelijk op de laadvloer. Zet de lading indien mogelijk vast aan de bevestigingspunten (indien aanwezig) op de vloer van de laadruimte. De lading moet zo geplaatst zijn dat niets naar voren op de passagiers geslingerd kan worden in geval dat de bestuurder plotseling moet remmen. Maak de autogordels van de zitplaatsen achter vast, ook als deze niet bezet zijn.

24981

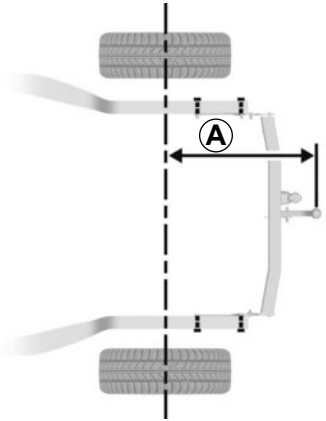

24982

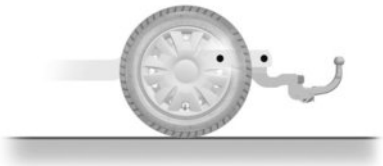

A: 866 mm (kort chassis).

A: 1.023 mm (lang chassis).

Kogeldruk, maximaal toegelaten massa's van geremde en ongeremde aanhangwagens: raadpleeg hoofdstuk 6, paragraaf "Massa's".

Keuze en monteren van een trekhaak

Maximale massa van de trekhaak: 38 kg.

Raadpleeg het montagevoorschrift van de uitrusting voor de montage en de voorwaarden voor het gebruik.
Het is raadzaam deze voorschriften bij uw instructieboekje te bewaren.

Indien de trekhaakkogel de nummerplaat of de mistlamp(en) achteraan aan het zicht onttrekt, moet u hem afnemen wanneer u geen voertuig trekt.

Houd u in elk geval aan de landelijke wetgeving.

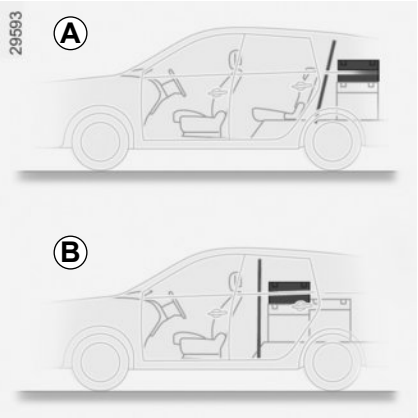

Afhankelijk van de auto, is het handig bij het vervoer van dieren of bagage om deze af te scheiden van het passagiersdeel.

Het net kan op twee manieren geplaatst worden:

– achter de achterbank ***A***;

– achter de voorstoelen ***B***.

Het bagagescheidingsnet kan een massa van maximaal 10 kg tegenhouden.

Verwondingsgevaar

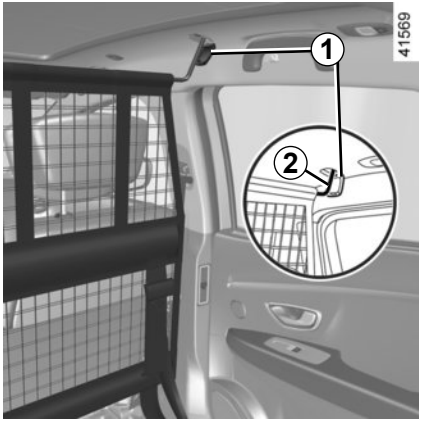

Aanbrengen van het scheidingsnet achter de voorstoelen

Aan beide kanten in de auto:

– til het kapje ***1*** omhoog om bij de verankeringspunten voor de bevestiging aan de bovenkant van het net te komen;

– steek het bovenste stangetje van het net ***2*** in de verankeringspunten;

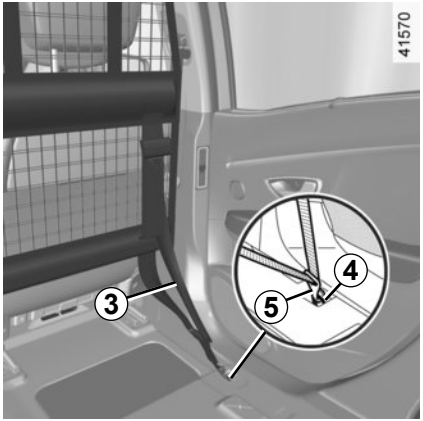

– bevestig de twee haken ***5*** van de banden ***3*** van het net aan de verankeringen ***4***;

– stel de band ***3*** van het net zo af, dat het goed strak staat.

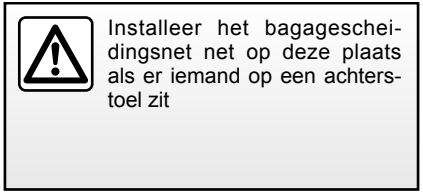

Installeer het bagagescheidingsnet net op deze plaats als er iemand op een achterstoel zit

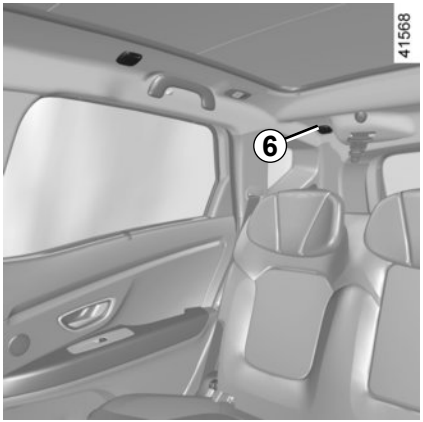

Aanbrengen van het scheidingsnet achter de achterstoelen

(achter de stoelen achter op de tweede rij)

Aan beide kanten in de auto:

– zet de stoelen van de tweede rij zo veel mogelijk naar voren;

– til het kapje ***6*** omhoog om bij de rail voor de bevestiging aan de bovenkant van het net te komen;

– steek het bovenste stangetje ***7*** van het net in de rail;

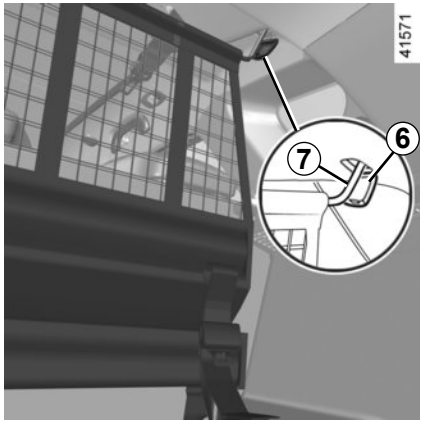

– Bevestig de haak ***10*** van de band van de bagageruimte aan de ankerpunten ***9*** het dichtst bij de positie van de losse bodemplaat (Raadpleeg de informatie over de opbergruimte in het interieur en de bagageruimte in hoofdstuk 3).

– stel de netband ***8*** af zodat deze goed gespannen is.

– stel de stand van de stoelen van de tweede rij af: zorg dat de rugleuningen van de stoelen niet tegen het scheidingsnet aankomen.

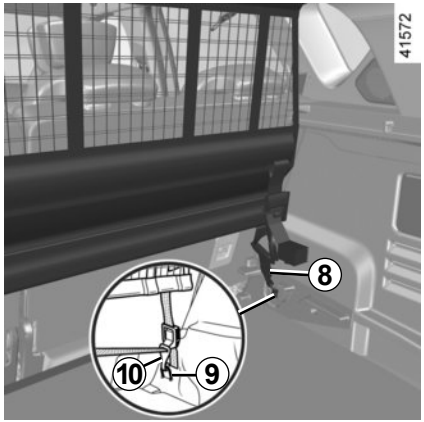

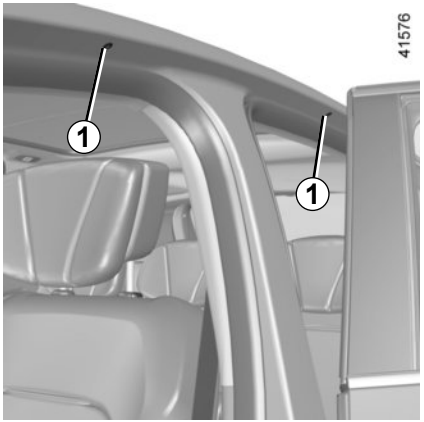

Bevestigingspunten vrijmaken

Open de portieren om bij de bevestigingspunten ***1*** te kunnen komen.

Voorzorgsmaatregelen voor het gebruik

Gebruik van de achterklep

Voordat u de achterklep opent, controleert u de objecten en/of accessoires (fietsenrek, dakkoffer enzovoort) die zijn bevestigd op de dakdragers: deze moeten juist zijn geplaatst en vastgemaakt en mogen er niet voor zorgen dat de achterklep niet helemaal open kan.

Raadpleeg uw merkdealer voor het kiezen van de uitrusting die aangepast is aan uw auto.

Voor de montage en de gebruiksomstandigheden van de dragers raadpleegt u de montagevoorschriften van de uitrusting.

Het is raadzaam deze voorschriften bij uw instructieboekje te bewaren.

Toegelaten belasting op de dagdragers: raadpleeg de paragraaf “Massa’s” in hoofdstuk 6.

Het aansluiten van een drager (fietsdrager, bagagekoffer, enz.) die rust op de achterklep is verboden. Om een drager te installeren op uw auto, neemt u contact op met een merkdealer.

Hoofdstuk 4: Onderhoud

Motorkap 4.2
Oliepeil van de motor: algemeen. 4.4
Oliepeil van de motor: (bij)vullen 4.5
Motorolie verversen 4.6
Peilen: 4.7
koelvloeistof. 4.7
Remvloeistof 4.8
Reservoir ruitensproeiers/koplampsproeiers. 4.9
Filters. 4.9
12 V-accu. 4.10
Uw bandenspanning 4.12
Onderhoud van de carrosserie 4.14
Onderhoud van de bekleding 4.16

Om deze te openen trekt u aan de handgreep ***1***, links van het dashboard.

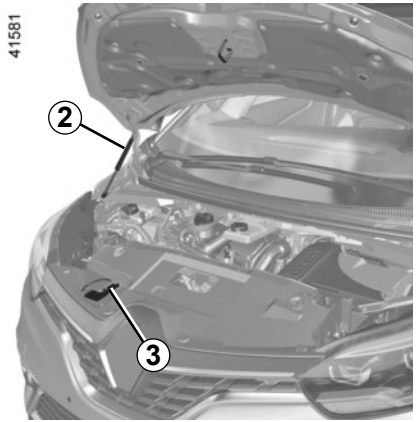

Veiligheidshaak van de motorkap

Om deze te ontgrendelen, duwt u tegen het lipje ***3*** en tilt u tegelijkertijd de motorkap op.

Motorkap openen

Zet de motorkap met de hand omhoog, deze wordt ondersteund met behulp van twee gasveren ***2***.

Voordat u in de motorruimte werkzaamheden kunt uitvoeren, moet u absoluut het contact uitzetten (zie “De motor starten en stoppen” in hoofdstuk 2).

Druk niet op de motorkap: risico van ongewenst sluiten van de motorkap.

Controleer bij werkzaamheden onder de motorkap of de schakelaar van de ruitenwisser in de stand uit staat.

Verwondingsgevaar

Let op bij werkzaamheden dicht bij de motor, deze kan nog warm zijn. Bovendien kan de ventilateurmotor onverwacht gaan draaien.

Verwondingsgevaar

Sluiten van de motorkap

Controleer of er geen gereedschap of andere voorwerpen in de motorruimte zijn achtergebleven.

Om de motorkap te sluiten, pakt u het midden van de motorkap en laat u deze van 30 cm hoogte dichtvallen. Hij vergrendelt door zijn gewicht.

Controleer na werkzaamheden in de motorruimte of er niets is vergeten (lappen, gereedschap, enz.).
Deze kunnen de motor beschadigen of brand veroorzaken.

Controleer de vergrendeling van de kap.

Controleer of niets de vergrendeling belemmert (steentje, doek, enz.).

Bij een botsing, zelfs een lichte, tegen de grille of de motorkap, moet u zo snel mogelijk het vergrendelingssysteem van de motorkap laten controleren door een merkdealer.

OLIEPEIL VAN DE MOTOR: algemeen

Iedere motor verbruikt wat olie voor het smeren en koelen van de bewegende delen in de motor. Het is daarom normaal dat u tussen twee onderhoudsbeurten olie moet bijvullen.

Indien u na de inrijperiode echter meer dan 0,5 liter olie per 1000 km moet bijvullen, dient u dit aan een merkdealer te melden.

Controleer het oliepeil regelmatig en in ieder geval voor elke grote reis: vul indien nodig tijdig olie bij om ernstige schade aan de motor te voorkomen.

Aflezen van het oliepeil

De auto moet horizontaal staan en de motor mag geruime tijd niet hebben gedraaid.

Voor het exacte oliepeil en het controleren of het maximum peil niet overschreden is (risico van beschadiging van de motor), moet u de peilstaaf gebruiken. Raadpleeg de volgende bladzijden.

Het display van het instrumentenpaneel waarschuwt uitsluitend als het oliepeil minimaal is.

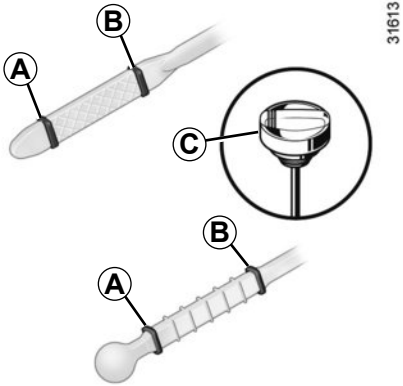

– Haal de peilstaaf eruit en veeg hem af met een droge en niet pluizende doek;
– steek de peilstaaf weer zo diep mogelijk in zijn houder, (als de motor een “peildop” ***C*** heeft, draait u deze geheel vast);
– haal de peilstaaf weer uit de motor;
– lees het peil af: dit mag nooit lager zijn dan het “minimumpeil” ***A*** en nooit hoger zijn dan het “maximumpeil” ***B***.

Als u het peil heeft gelezen, moet u de peilstaaf tegen de aanslag terugplaatsen of de peildop geheel vastdraaien.

Om morsen te voorkomen, adviseren wij een trechter te gebruiken bij het (bij) vullen van olie.

Overschrijding van het maximumpeil van de motorolie

Het maximumpeil ***B*** mag nooit worden overschreden: hierdoor bestaat het gevaar dat de motor en katalysator beschadigd worden.
Als het peil boven het maximum is, **start de motor dan niet** en roep de hulp in van een merkdealer.

Voordat u in de motorruimte werkzaamheden kunt uitvoeren, moet u absoluut het contact uitzetten (zie “De motor starten en stoppen” in hoofdstuk 2).

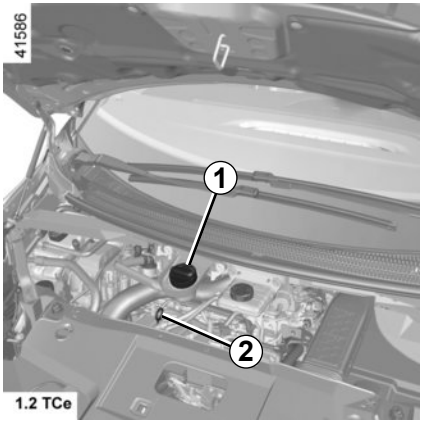

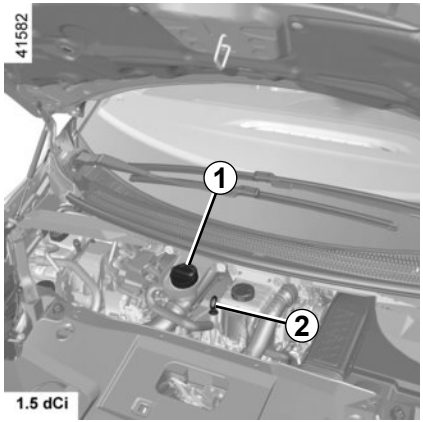

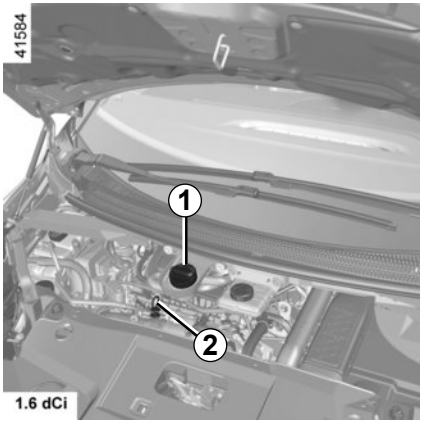

(Bij)vullen

De auto moet horizontaal staan en de motor moet koud zijn (bijvoorbeeld voordat u 's morgens wegrijdt).

Vul nooit bij tot boven het peil **"**MAXI**"** en vergeet niet de dop ***1*** en de peilstaaf ***2*** weer terug te plaatsen.

– Draai de dop ***1*** los;
– vul bij (in de regel ligt de hoeveelheid tussen de aflezingen "MINI" en "MAXI" op de peilstok ***2*** tussen 1,5 en 2 liter, afhankelijk van de motor);
– wacht 20 minuten om de olie naar beneden te laten zakken in de motor;
– controleer het peil met de peilstaaf ***2*** zoals hiervoor is beschreven.

Als u het peil heeft gelezen, moet u de peilstaaf tegen de aanslag terugplaatsen of de peildop geheel vastdraaien.

Om morsen te voorkomen, adviseren wij een trechter te gebruiken bij het (bij) vullen van olie.

Voordat u in de motorruimte werkzaamheden kunt uitvoeren, moet u absoluut het contact uitzetten (zie "De motor starten en stoppen" in hoofdstuk 2).

Olie verversen

Interval: raadpleeg het onderhoudsdocument van uw auto.

Inhoud bij verversen

Raadpleeg het onderhoudsdocument van uw auto of neem contact op met een merkdealer.
Controleer het motoroliepeil altijd met behulp van de peilstaaf zoals hiervoor is uitgelegd (het mag nooit lager dan het minimumpeil of hoger dan het maximumpeil van de peilstaaf zijn).

Overschrijding van het maximumpeil van de motorolie

Het maximumpeil mag nooit worden overschreden: hierdoor bestaat het gevaar dat de motor en katalysator beschadigd worden.
Als het peil boven het maximum is, **start de motor dan niet** en roep de hulp in van een merkdealer.

Soort motorolie

Raadpleeg het onderhoudsdocument van uw auto.

Controleer bij werkzaamheden onder de motorkap of de schakelaar van de ruitenwisser in de stand uit staat.

Verwondingsgevaar

Als het peil abnormaal of herhaaldelijk daalt, moet u een merkdealer raadplegen.

Let op bij werkzaamheden dicht bij de motor, deze kan nog warm zijn. Bovendien kan de ventilateurmotor onverwacht gaan draaien.

Verwondingsgevaar

Bijvullen: let op dat er geen olie wordt gemorst op onderdelen van de motor of de uitlaat. Hierdoor kan brand ontstaan. Ook moet de vuldop goed zijn vastgezet om te voorkomen dat hij lostrilt waardoor er olie uit de motor kan spatten met hetzelfde brandgevaar als deze olie op hete delen van de motor of de uitlaat terechtkomt.

Laat de motor nooit in een afgesloten ruimte draaien: uitlaatgassen zijn giftig.

Olie aftappen: let op bij het aftappen van hete olie dat u zich er niet aan brandt.

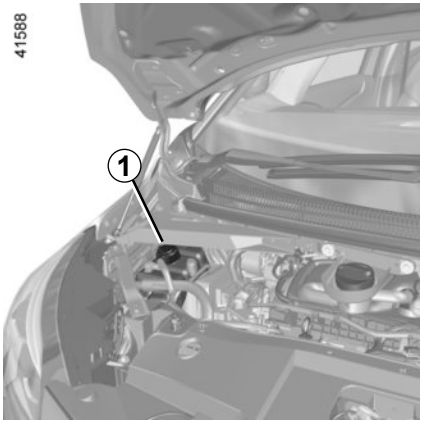

Koelvloeistof

Bij stilstaande motor en op een horizontale ondergrond, moet het peil **bij koude motor** liggen tussen de merktekens “MINI" en "MAXI" aangegeven op het koelvloeistofreservoir ***1***.

Vul **bij koude motor** bij, voordat het peil beneden het “MINI”-merkteken is gedaald.

Regelmatige controle van het peil

Controleer regelmatig het peil van de koelvloeistof (de motor kan ernstig beschadigen door een gebrek aan koelvloeistof).

Vul uitsluitend bij met door onze technische dienst goedgekeurde producten die zorgen voor een bescherming van het koelsysteem:

– een bescherming tegen bevriezen;

– bescherming tegen corrosie van het koelcircuit.

Als het peil abnormaal of herhaaldelijk daalt, moet u een merkdealer raadplegen

Zolang de motor warm is, mogen er geen werkzaamheden aan de motor en het koelsysteem worden uitgevoerd.

Risico van brandwonden.

Interval voor het vervangen

Raadpleeg het onderhoudsdocument van uw auto.

Let op bij werkzaamheden dicht bij de motor, deze kan nog warm zijn. Bovendien kan de ventilateurmotor onverwacht gaan draaien.

Verwondingsgevaar

Voordat u in de motorruimte werkzaamheden kunt uitvoeren, moet u absoluut het contact uitzetten (zie “De motor starten en stoppen” in hoofdstuk 2).

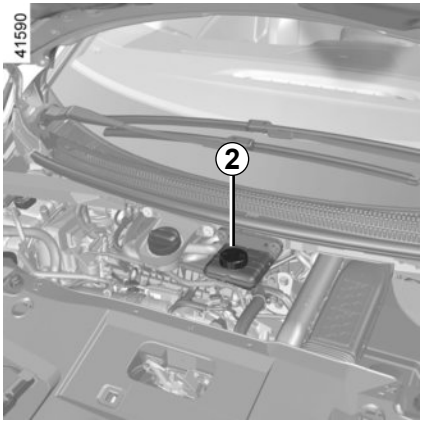

Remvloeistof

Controleer regelmatig het peil van de remvloeistof en zeker als u bij het remmen een verschil, hoe gering ook, opmerkt.

Controle van het peil moet bij stilstaande motor en op horizontale ondergrond plaatsvinden.

Peil 2

Het is normaal dat het remvloeistofpeil daalt met het slijten van de remblokken, maar het mag nooit beneden het **“ MINI ”**-merkteken komen.

Als u zelf de slijtage van de schijven en blokken wilt controleren, dan kunt u bij de merkdealer of op de website van de fabrikant een document verkrijgen waarin de controlemethode wordt uitgelegd.

Let op bij werkzaamheden dicht bij de motor, deze kan nog warm zijn. Bovendien kan de ventilateurmotor onverwacht gaan draaien.

Verwondingsgevaar

Vullen

Na werkzaamheden aan het hydraulische circuit moet de remvloeistof worden vervangen door een deskundige.

Gebruik hiervoor uitsluitend door onze technische dienst goedgekeurde remvloeistof uit een verzegelde verpakking.

Interval voor het vervangen

Raadpleeg het onderhoudsdocument van uw auto.

Voordat u in de motorruimte werkzaamheden kunt uitvoeren, moet u absoluut het contact uitzetten (zie “De motor starten en stoppen” in hoofdstuk 2).

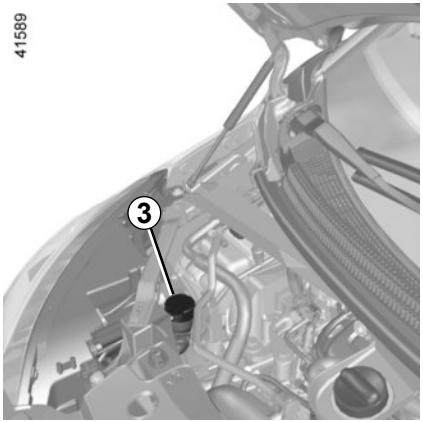

Reservoir ruitensproeiers/ Koplampsproeiers

Vullen

Open, bij stilstaande motor, de dop ***3***, vul bij totdat u de vloeistof ziet, sluit de dop weer.

NB: controleer regelmatig het peil van het reservoir door vloeistof bij te vullen voordat u een route aanvat.

Vloeistof

Product voor ruitensproeiers. Gebruik ‘s winters een antivriesmiddel. Gebruik producten die erkend zijn door een merkdealer.

Opmerking: gebruik geen zuiver water (risico op beschadiging van de aanzuigpomp, kalkafzetting op de pomp en de sproeiers).

Sproeiers

Raadpleeg een merkdealer om de sproeiers van de voorruit op de juiste hoogte te richten.

Afhankelijk van de auto, opent u de dop ***3***, en haalt u de peilstaaf eruit om het peil af te lezen.

Filters

Het vervangen van de filters (luchtfilter, interieurfilter, brandstoffilter) maakt deel uit van het onderhoudsprogramma van uw auto.

Interval voor het vervangen van de filters: raadpleeg het onderhoudsdocument van uw auto.

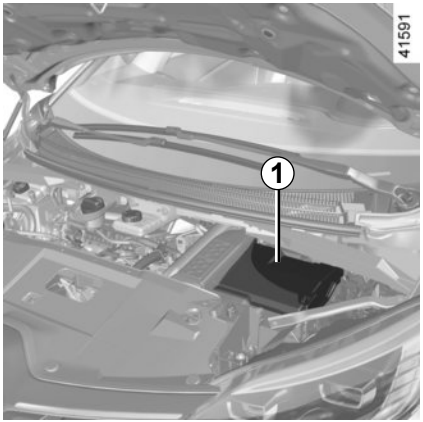

De accu ***1*** is onderhoudsvrij. **U mag de accu niet openen of er vloeistof aan toevoegen.**

De accu bevat zwavelzuur. Vermijd daarom contact met de ogen, de huid of kleding. Bij onverhoopt contact spoelen met veel water. Indien nodig een arts raadplegen.

Houd open vuur, gloeiende voorwerpen en vonken verwijderd van de accu: explosiegevaar.

Afhankelijk van de auto, controleert een systeem continu de capaciteit van de accu. Als deze afneemt, verschijnt de boodschap “Accu zwak start de motor” op het instrumentenpaneel. In dit geval start u de motor en verdwijnt de boodschap op het instrumentenpaneel.

De capaciteit van uw accu kan verminderen, vooral als u uw auto gebruikt:

– voor korte ritten;
– in stadsverkeer;
– als de temperatuur daalt;
– bij langdurig gebruik van stroomverbruikers (radio enz.) bij stilstaande auto.

Voordat u in de motorruimte werkzaamheden kunt uitvoeren, moet u absoluut het contact uitzetten (zie “De motor starten en stoppen” in hoofdstuk 2).

Let op bij werkzaamheden dicht bij de motor, deze kan nog warm zijn. Bovendien kan de ventilateurmotor onverwacht gaan draaien.

Verwondingsgevaar

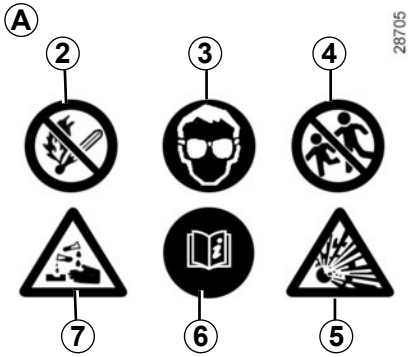

Sticker *A*

Houd u aan de indicaties op de accu:
- ***2*** Open vuur en roken verboden;
- ***3*** oogbescherming verplicht;
- ***4*** op afstand van kinderen houden;
- ***5*** explosieve stoffen;
- ***6*** raadpleeg het instructieboekje;
- ***7*** corrosieve stoffen.

Vervangen van de accu

Omdat dit een ingewikkelde ingreep is, adviseren wij dit over te laten aan uw merkdealer.

Omdat de accu van een **speciaal type** is, moet u deze vervangen door een gelijkwaardige accu. Raadpleeg een merkdealer.

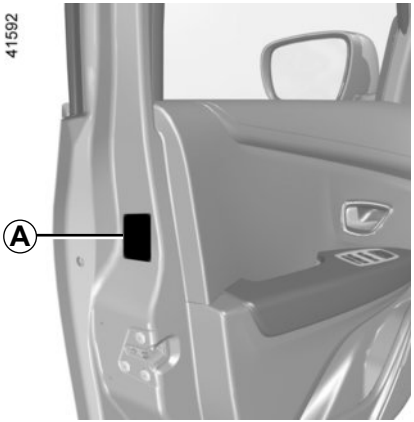

Sticker *A*

Open het bestuurdersportier om het te lezen. De bandenspanning dient bij koude banden te worden gecontroleerd.

Indien u de bandenspanning niet bij **koude** banden kunt controleren, moet u de opgegeven waarden met **0,2** tot **0,3** bar (**3 PSI**) verhogen. **Verlaag nooit de spanning van een warme band.**

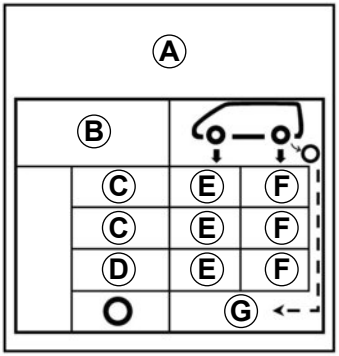

B: bandenmaat van de auto.

C: voorziene rijsnelheid.

D: aanbevolen bandenspanning voor een optimaal brandstofverbruik.

NB: het rijcomfort kan hierdoor minder zijn.

E: bandenspanning voor.

F: bandenspanning achter.

G: bandenspanning van het reservewiel.

Auto met een controlesysteem voor bandenspanning

In geval van te lage bandenspanning (lekke band, te lage bandenspanning enz.) gaat het controlelampje op het instrumentenpaneel branden. Raadpleeg de informatie over het “Controlesysteem bandenspanning” in hoofdstuk 2.

Auto’s gebruikt bij maximale belasting (maximum toegelaten totaalmassa) en met een aanhangwagen.

De maximumsnelheid is **100 km/uur** en de bandenspanning moet worden verhoogd met **0,2 bar.**

Raadpleeg de paragraaf “Massa’s” in hoofdstuk 6.

Kans op klapband.

BANDENSPANNINGEN (2/2)

Veiligheid van de banden en monteren van sneeuwkettingen: Raadpleeg de paragraaf “Banden” in hoofdstuk 5 voor het onderhoud en de mogelijkheid voor het gebruik van sneeuwkettingen (afhankelijk van de uitvoering).

Voor uw veiligheid en voor de naleving van de geldende wetgeving.

Als de banden moeten worden vervangen, dan mag dit alleen gebeuren met even grote banden van hetzelfde merk, hetzelfde type en dezelfde structuur op eenzelfde profiel.

Deze moeten: ten minste hetzelfde laadvermogen en dezelfde maximumsnelheid als de oorspronkelijke banden hebben, ofwel voldoen aan de door de merkdealer gestelde eisen.

Indien u deze instructies niet respecteert, kunt u uw veiligheid in gevaar brengen en is uw auto mogelijk niet conform de voorschriften.

Risico op verlies van de controle over de auto.

ONDERHOUD VAN DE CARROSSERIE (1/2)

Een goed onderhouden auto gaat langer mee. Daarom wordt aangeraden de buitenkant van de auto regelmatig te onderhouden.

Uw auto is op doelmatige wijze tegen roestvorming beschermd. Toch staat hij bloot aan de invloed van verschillende parameters.

Agressieve stoffen in de lucht
– luchtverontreiniging in steden en in industriegebieden,
– zilte lucht langs de kust, vooral bij warm weer,
– wisselende klimaatinvloeden en veranderingen in de vochtigheidsgraad (wegenzout in de winter, water waarmee de weg wordt schoongespoeld enz.).

Kleine beschadigingen in het dagelijks gebruik

Schurende stoffen
Stof in de lucht, zand, modder, opspattende steentjes, enz.

Er zijn een aantal maatregelen nodig om de hierboven genoemde gevaren te bestrijden.

Wat u niet moet doen

Ontvet of reinig de mechanische delen (bijv. de motorruimte), bodemplaat, scharnierende delen (bijv. de binnenkant van de portieren), gespoten kunststof delen (bijv.: bumpers) met behulp van een hogedrukreiniger of sproeiapparatuur die niet door onze technische dienst hoeven te zijn goedgekeurd. Hierdoor kunnen oxidatie of storingen ontstaan.

De auto wassen in felle zon of als het vriest.

Vuil of insectenresten wegkrabben, zonder ze eerst met water los te weken.

De auto verwaarlozen zodat vuil zich kan ophopen.

Kleine beschadigingen niet (laten) bijwerken.

Vlekken of aanslag verwijderen met oplosmiddelen die niet door onze technische diensten zijn geselecteerd. De lak kan hierdoor worden aangetast.

Vaak door sneeuw en modder rijden zonder de auto te wassen, met name de wielkuipen en de bodemplaat.

Wat u moet doen

Was uw auto regelmatig, **met de motor uit**, met door onze technische diensten geselecteerde shampoos (nooit met schuurmiddelen). Spuit vooraf rijkelijk met een waterstraal het volgende af:
– de aanslag door luchtverontreiniging, bloeiende bomen (linden bijvoorbeeld);
– modder uit de wielkuipen en onder de bodemplaat die anders lange tijd het vocht kunnen vasthouden;
– de **uitwerpselen van vogels**, die een chemische reactie met de lak veroorzaken waardoor **deze snel kan ontkleuren en zelfs kan loslaten;**
  Deze vlekken **moet** u direct wegwassen, want zij kunnen later niet meer door poetsen worden verwijderd;
– zout, dat vooral in de wielkuipen en onder de bodemplaat achterblijft na te hebben gereden op wegen waar gestrooid is.

Ontdoe de auto regelmatig van plantenresten (hars, bladeren enz.).

Houd rekening met lokale voorschriften inzake het wassen van een auto (bv. niet op de openbare weg).

Houd bij het rijden op pas geasfalteerde wegen afstand van de andere auto's om beschadiging van lak en ruiten door opspattend grind te voorkomen.

Kleine beschadigingen van de lak moet u snel herstellen of laten herstellen zodat roest ook daar geen kans krijgt.

Laat uw merkdealer regelmatig de carrosserie inspecteren als de auto een plaatwerkgarantie heeft. Raadpleeg het onderhoudsdocument.

Bewegende delen of mechanische organen moeten na reiniging altijd met een door onze technische dienst goedgekeurd product opnieuw worden beschermd.

Bij de merkdealer vindt u een uitgebreid gamma speciale onderhoudsproducten.

Bijzonderheid van auto's met matte lak

Voor dit type lak moeten bepaalde voorzorgsmaatregelen worden genomen.

Wat u niet moet doen

- producten gebruiken op basis van was (glanzend maken);
- hard wrijven;
- rijden door een wasstraat;
- de auto met een hogedrukreiniger reinigen;
- stickers op de lak plakken (risico op achterblijvende resten).

Wat u moet doen

De auto overvloedig met de hand met water wassen en daarbij een zachte doek, spons, enz. gebruiken.

Rijden door een wasstraat

Zet de schakelaar van de ruitenwissers in de stand Uit (raadpleeg hiervoor de paragraaf "ruitenwisser, ruitensproeier voor" in hoofdstuk 1). Controleer de bevestiging van de uitrusting aan de buitenkant, extra lampen, spiegels en zet de ruitenwisserbladen vast met tape.
Verwijder de spriet van de radioantenne indien uw auto hiermee is uitgerust.
Denk eraan na het wassen het tape te verwijderen en de antenne terug te plaatsen.

Schoonmaken van de koplampen

De koplampen hebben een kunststof ruit, die u met een zachte doek of poetskatoen kunt schoonvegen. Als dit onvoldoende is, bevochtig deze dan met wat zeepsop en veeg deze af met een zachte doek of poetskatoen.
Veeg de ruit tenslotte voorzichtig af met een droge zachte doek.

Gebruik geen producten op alcoholbasis.

ONDERHOUD VAN DE BINNENBEKLEDING (1/2)

Een goed onderhouden auto gaat langer mee. Daarom wordt aangeraden de binnenkant van de auto regelmatig te onderhouden.

Een vlek moet altijd snel behandeld worden.

Reinig de bekleding (ongeacht het soort vlek) met koud of **lauwwarm zeepsop op basis van natuurlijke zeep.**

Gebruik geen detergenten (afwasmiddel, producten in poedervorm, producten op alcoholbasis enz.).

Gebruik een zachte doek.

Spoel en absorbeer het overschot.

Ruiten van instrumenten

(bijv.: instrumentenpaneel, klok, display buitentemperatuur, radiodisplay, multimedia- of multifunctioneel display enz.)

Veeg deze schoon met een zachte doek of poetskatoen.
Als dat onvoldoende is, gebruik dan een in zeepsop gedrenkte doek (of poetskatoen) en veeg de ruit voorzichtig na met een andere vochtige doek of poetskatoen.
Veeg de ruit tenslotte **voorzichtig** af met een droge zachte doek.

Gebruik geen producten met alcohol en/of spuit vloeistoffen in dit gebied.

Autogordels

Deze moeten goed schoon worden gehouden.
Gebruik producten die door de merkdealer worden geleverd of lauw zeepsop en een spons; veeg de gordels met een doek droog.
Gebruik geen wasmiddelen of kleurstoffen omdat deze de gordels kunnen aantasten.

Textiel (stoelen, deurbekleding ...)

Stofzuig het textiel **regelmatig**.

Vloeistofvlekken

Gebruik zeepsop.

Absorbeer de vlek of duw er lichtjes op (nooit wrijven) met een zachte doek. Spoel daarna het restant af en absorbeer dit.

Vlekken van vaste of halfvaste substanties

Verwijder restanten van vaste of halfvaste substanties **onmiddellijk** met behulp van een spatel (ga daarbij vanaf de randen naar het midden van de vlek om te voorkomen dat deze wordt uitgesmeerd).
Reinig zoals aangegeven voor vloeistofvlekken.

Snoep en kauwgom verwijderen

Leg een ijsblokje op de vlek om deze te laten uitharden en ga daarna te werk zoals aangegeven voor vaste vlekken.

Raadpleeg de merkdealer voor advies over het onderhoud van het interieur en/of bij een onbevredigend resultaat.

Verwijderen/terugplaatsen van oorspronkelijk in de auto aangebrachte afneembare uitrusting

Als u afneembare uitrusting moet verwijderen om het interieur schoon te maken (bijvoorbeeld matten), moet u altijd zorgen dat u ze correct en aan de goede kant terugplaatst (de bestuursmat moet aan de kant van de bestuurder worden teruggeplaatst) en vastzet met de elementen die bij de uitrusting zijn geleverd (de bestuurdersmat bijvoorbeeld, moet altijd worden vastgezet met behulp van de voorgeïnstalleerde bevestigingselementen).

Controleer altijd, terwijl de auto nog stilstaat, of niets de besturing hindert (obstakel onder de pedalen, een hak die achter de mat blijft hangen, enzovoort).

Wat u niet moet doen

Het wordt met kracht ontraden om voorwerpen met deodorant, parfum enz., bij de ventilatieroosters te plaatsen omdat deze de bekleding van het dashboard kunnen aantasten.

Het gebruik van een hogedrukreiniger of sproeien in het interieur van de auto wordt ten strengste afgeraden: als geen bijzondere voorzorgsmaatregelen worden genomen, bestaat het gevaar dat elektrische en elektronische componenten in de auto defect raken.

Hoofdstuk 5: Praktische tips

Lekke band/reservewiel 5.2
Pompset voor de banden 5.5
De gereedschappen 5.9
Sierkap 5.11
Verwisselen van een wiel 5.12
Banden (veiligheid, wielen, wintergebruik) 5.14
Koplampen (vervangen van een lamp) 5.17
Achterlichten (vervangen van een lamp) 5.19
Zijknipperlichten (vervangen van een lamp) 5.23
Binnenverlichting:<UD-sous-titre> vervangen van een lamp</UD-sous-titre> 5.24
Zekeringen 5.27
Accu: storing 5.29
RENAULT card: batterij 5.31
FM-afstandsbediening: batterijtjes 5.32
Toebehoren 5.33
Ruitenwisser (vervangen van een ruitenwisserblad) 5.34
Slepen: pech 5.36
Sleepoog 5.37
Storingen 5.38

In geval van een lekke band

Afhankelijk van de auto, beschikt u over een oppompset voor de banden of een reservewiel (raadpleeg de volgende bladzijdes).

Bijzonderheid

Het controlesysteem van de bandenspanning controleert niet de spanning van de reserveband (het door het reservewiel vervangen wiel verdwijnt van het display op het instrumentenpaneel).

Raadpleeg de paragraaf “Systeem voor het controleren van de bandenspanning” in hoofdstuk 2.

Als u de auto heeft stilgezet in de berm van de weg, moet u de andere weggebruikers waarschuwen door middel van de gevarendriehoek of op een andere, in het land waar u bent, voorgeschreven manier.

Laat het reservewiel regelmatig door uw dealer controleren. Na verloop van tijd kan het door veroudering onbruikbaar worden.

Auto’s met een reservewiel dat kleiner is dan de andere vier wielen:

– Monteer nooit meer dan één reservewiel op een auto.
– Vervang zo snel mogelijk het reservewiel door een wiel van dezelfde maat als het originele wiel.
– Bij tijdelijke gebruik van dit reservewiel, mag de rijsnelheid niet hoger zijn dan de snelheid die op de sticker op het wiel aangegeven staat.
– De montage van dit wiel kan het rijgedrag van uw auto veranderen. Voorkom snel optrekken en krachtig remmen en verminder uw snelheid in bochten.
– Als u sneeuwkettingen moet gebruiken, monteer dan het reservewiel op de achteras en controleer de bandenspanning.

Reservewiel *A*

Het reservewiel bevindt zich in de bagageruimte:

- opent u de achterklep;
- Til de mat ***1*** omhoog.
- draait u de centrale bevestiging ***2*** los;
- bij auto's die hiermee zijn uitgerust, maakt u de stekker ***3*** los onder de mat van de bagageruimte en verwijdert u de audioversterker. Sluit de audioversterker niet opnieuw aan zonder het reservewiel;
- verwijder het reservewiel,
- doe de lekke band in de opbergzak (raadpleeg de paragraaf "Gereedschap" in hoofdstuk 5) en plaats deze in de bagageruimte.

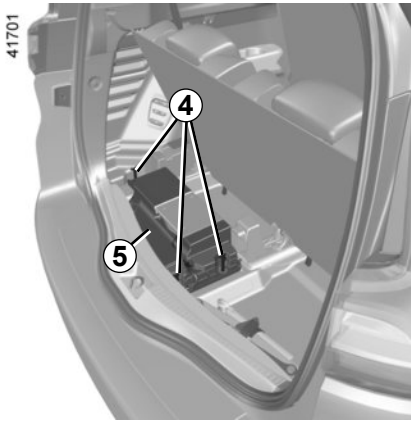

Reservewiel *C*

Dit bevindt zich onder de auto.

Vanuit de bagageruimte:

- voor auto's die zijn uitgerust met een versterker ***5***, draait u de drie bevestigingsbouten ***4*** los en verplaatst u vervolgens de versterker om bij de afdekkap ***7*** te kunnen;
- til de afdekkap ***7*** op;

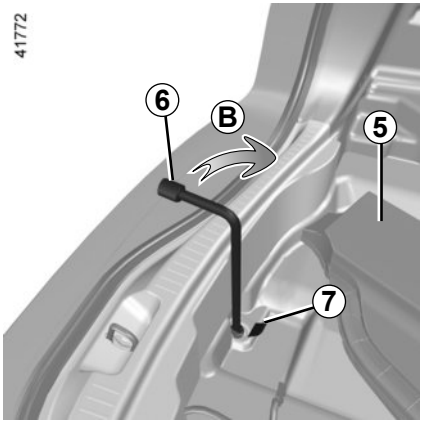

- verwijder de dop;
- gebruik uitsluitend de wielsleutel ***6*** (ander gereedschap kan het mechanisme beschadigen) om de bevestigingskabel uit te rollen (beweging ***B***); het wiel zakt tot op de grond.

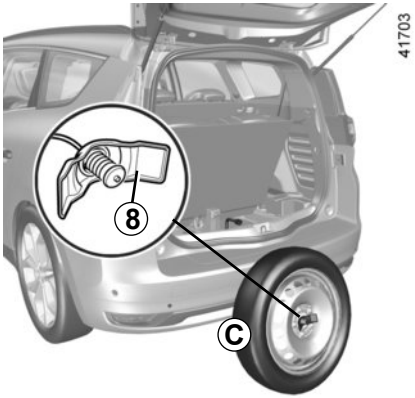

Zet het wiel buiten de auto rechtop, laat de kabel en het element ***8*** via de velg lopen en maak zo het wiel vrij.

Voor het terugplaatsen van het reservewiel *C*

Hiervoor moet de kabel zijn afgerold.

Zet het wiel rechtop met het ventiel naar u toe. steek de bevestigingskabel en element ***8*** door de velg; Leg het wiel op de grond met het ventiel naar beneden.

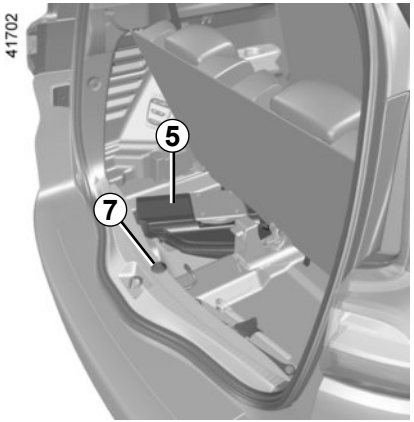

Schroef in de bagageruimte de bout zo veel mogelijk vast, zodat bevestigingskabel van het wiel opgerold wordt en let daarbij op dat het wiel horizontaal en de kabel gespannen blijft.

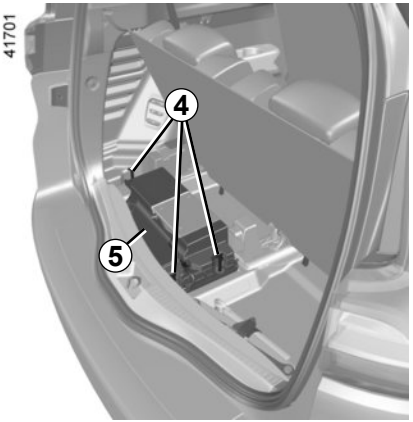

Plaats de dop terug, en vervolgens de afdekkap ***7***.

Voor auto's die zijn uitgerust met een versterker, plaatst u de versterker ***5*** terug. Draai de drie bouten ***4*** vast.

Als de lekke band breder is dan het reservewiel, en u de lekke band op de plaats van het reservewiel plaatst is de bodemhoogte van de auto minder. Om beschadigingen te voorkomen, moet u voorzichtig over hoge drempels en de stoep af rijden Bij tijdelijk gebruik van dit reservewiel, mag de rijsnelheid niet hoger zijn dan de snelheid die op de sticker op het wiel aangegeven staat. Vervang zo snel mogelijk het reservewiel door een wiel van dezelfde maat als het originele wiel.

POMPSET VOOR DE BANDEN (1/4)

De set repareert beschadigde banden waarvan het loopvlak ***A*** beschadigd is door een voorwerp van minder dan 4 millimeter. Hij repareert niet alle typen lekken, zoals sneden van meer dan 4 millimeter, sneden aan de zijkant ***B*** van de band, enz.

Controleer ook of de velg in goede staat is.

Verwijder niet het voorwerp dat de oorzaak is van de lekkage als dit nog in de band zit.

Gebruik de pompset niet als de band beschadigd is door het rijden met een lekke band.

Controleer dus zorgvuldig de zijkant van de banden voor het repareren.

Bovendien kan het rijden met zachte of zelfs platte (of lekke) banden de veiligheid in gevaar brengen en niet te repareren blijken.

Deze reparatie is tijdelijk.

Een lekke band moet zo snel mogelijk worden gerepareerd en vóór terugplaatsing door een deskundige worden onderzocht.

Voor het vervangen van een band die met behulp van deze set gerepareerd is, moet u de specialist op de hoogte brengen.

Tijdens het rijden kan een trilling gevoeld worden door de aanwezigheid van het product in de band.

De set is uitsluitend bestemd en goedgekeurd voor het oppompen van banden van een auto die met deze set uitgerust is.

In geen geval mag de set gebruikt worden voor het oppompen van banden van een andere auto of enig ander oppompbaar voorwerp (zwemband, boot, enz.).

Voorkom dat de huid in contact komt met de reparatievloeistof tijdens de werkzaamheden met de fles. Als toch druppeltjes ontsnappen, moet u deze overvloedig afspoelen.

Houd de reparatieset uit de buurt van kinderen.

Gooi het lege reservoir niet in de natuur. Lever het in bij uw merkdealer of bij een depot voor klein chemisch afval.

Het reservoir heeft een beperkte houdbaarheid die is aangegeven op zijn etiket. Controleer de houdbaarheidsdatum.

Ga bij een merkdealer langs om de pompslang en het reservoir met het reparatieproduct te laten vervangen.

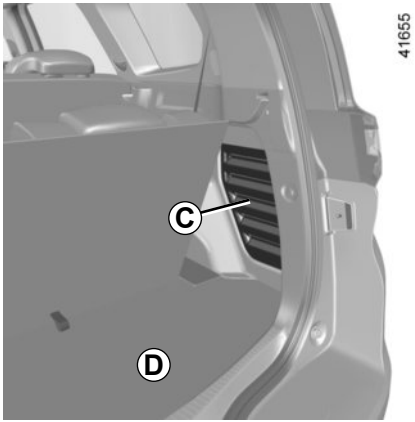

Gebruik, afhankelijk van de auto, in geval van een lekke band, de set die is opgeborgen in de opbergruimte ***C*** of onder de mat van de bagageruimte ***D***.

Als u de auto heeft stilgezet in de berm van de weg, moet u de andere weggebruikers waarschuwen door middel van de gevarendriehoek of op een andere, in het land waar u bent, voorgeschreven manier.

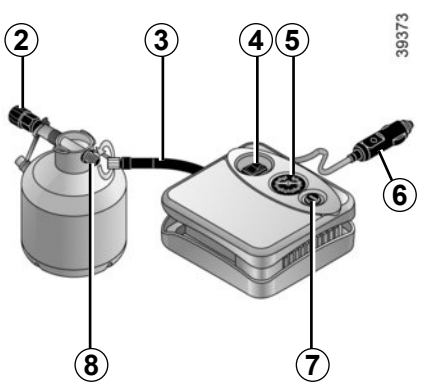

Draaiende motor, parkeerrem vastgezet,

– sluit de slang ***3*** van de compressor aan op de toevoer van de fles ***8***;
– haal de dop van de pompaansluiting van de fles **2**;
– schroef het dopje van het ventiel van het desbetreffende wiel los en schroef de pompaansluiting van de fles erop ***2***;
– koppel de accessoires los die eerder waren aangesloten op de accessoireaansluitingen van het voertuig;
– sluit de stekker ***6*** **beslist** aan op de accessoireaansluiting van uw auto;
– druk op de schakelaar ***4*** om de band op te pompen tot de voorgeschreven bandenspanning (raadpleeg de informatie over “Bandenspanning” in hoofdstuk 4);
– na maximaal **15** minuten stopt u het pompen om de spanning af te lezen (op de manometer ***5***).

  NB: terwijl de fles leegloopt (ongeveer 30 seconden), geeft de manometer ***5*** kort een druk tot 6 bar aan, daarna daalt de spanning.

– Corrigeer de spanning: om deze te verhogen gaat u door met het oppompen met de set, om deze te verlagen drukt u op de knop ***7***.

Voordat u de set gebruikt zet u de auto aan de kant van de weg, ver genoeg van het verkeer, schakelt u de alarmknipperlichten in, zet u de parkeerrem vast, laat u alle inzittenden uit de auto stappen en zorgt u dat deze zich op veilige afstand van het verkeer bevinden.

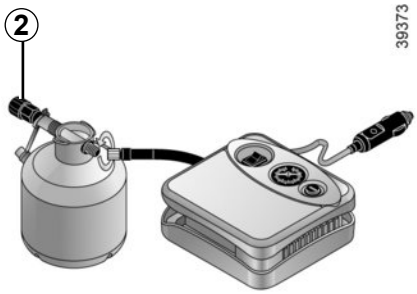

Indien de voorgeschreven waarde van 1,8 bar na 15 minuten niet is bereikt, is de reparatie niet mogelijk. Rijd niet met de auto. Raadpleeg een merkdealer.

In geval van plotseling remmen zouden deze onder de pedalen terecht kunnen komen, waardoor de bestuurder deze niet meer goed kan bedienen.

Als de band correct is opgepompt, verwijdert u de set: schroef de pompaansluiting van de pompset voor de fles ***2*** om spatten te voorkomen, en bewaar de fles in een plastic verpakking om te voorkomen dat het product gaat lekken.

– Plak het etiket met de rijvoorschriften (onderaan op de fles) op een voor de bestuurder zichtbare plaats op het dashboard.

– Berg de set op.

– Als de band na de eerste keer oppompen nog steeds lek is, moet er worden gereden om het gat te vullen.

– Rijd direct weg en rijd 20 tot 60 km/u om het product gelijkmatig in de band te verdelen, en stop na een afstand van 3 kilometer om de spanning te controleren.

– Als de spanning hoger is dan 1,3 bar maar lager dan de voorgeschreven spanning (raadpleeg de sticker op de rand van het bestuurdersportier), corrigeer deze dan. Of neem contact op met een merkdealer: de band kan niet worden gerepareerd.

Voorzorgsmaatregel bij het gebruik van de set

de set mag niet langer dan 15 minuten aaneengesloten gebruikt worden.

De fles moet na het eerste gebruik worden vervangen, ook al zit er nog vloeistof in.

Na een reparatie met behulp van de set, mag u niet meer dan 200 km rijden. Verminder bovendien uw snelheid en rijd in elk geval niet sneller dan 80 km/u. Het etiket dat u op een zichtbare plaats op het dashboard moet plakken, herinnert u hieraan.
Afhankelijk van het land of de plaatselijke voorschriften, moet een met de pompset gerepareerde band worden vervangen.

Let op, als een ventieldopje ontbreekt of niet goed vastgezet is, kan er lucht uit de banden ontsnappen en de bandenspanning afnemen.

Zorg altijd dat de ventieldopjes gelijk zijn aan de originele en dat ze helemaal vastgezet zijn.

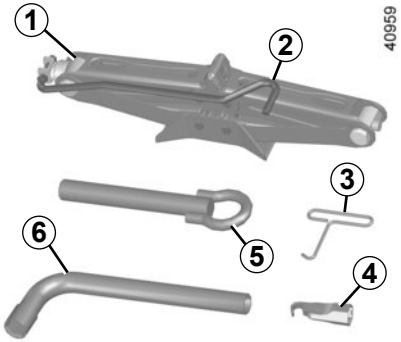

De aanwezigheid van gereedschap is afhankelijk van de auto.

Krik *1*

Vouw hem in voordat u hem in zijn houder plaatst (let op dat u de wielmoersleutel ***2*** goed terugplaatst).

Wieldop gereedschap *3*

Voor het verwijderen van de wieldoppen.

Boutgeleider *4*

Hiermee kunnen wielbouten vast/los gezet worden voor auto's met aluminium velgen.

Sleepoog *5*

Raadpleeg de paragraaf "Slepen" in hoofdstuk 5.

Wielmoersleutel *6*

Hiermee draait u de wielbouten en het sleepoog ***5*** los en zet u deze weer vast.

Opbergzak

Zo kunt u de lekke band mee in de bagageruimte opbergen.

Laat nooit gereedschap in de auto rondslingeren. Dit is gevaarlijk als u plotseling moet remmen. Plaats na gebruik de gereedschappen weer goed in hun steun en berg deze correct op in zijn houder: risico van verwonding.

Als er wielbouten in de gereedschapsset zijn meegeleverd, mag u deze bouten (en alleen deze) gebruiken voor het reservewiel: raadpleeg de sticker op het reservewiel.

Gebruik de krik alleen voor het verwisselen van een wiel. De krik mag nooit als steun bij werkzaamheden onder de auto worden gebruikt.

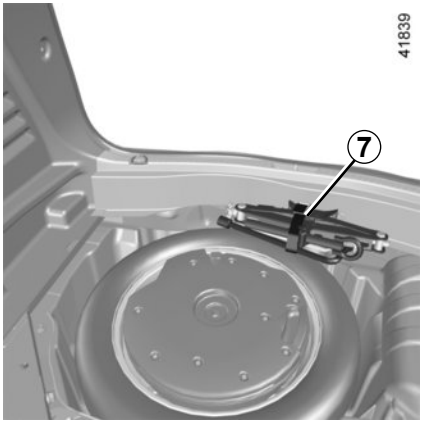

Uitvoering 5 zitplaatsen

Til de mat van de bagageruimte op en maak deze vast aan de haak.
Het gereedschap zit in de tas ***7*** die is bevestigd met een band.

Plaats de zak ***7*** na gebruik tegen het schot en trek het einde van de riem naar de binnenkant van de auto.

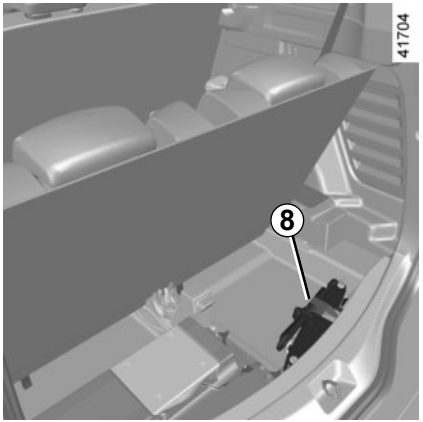

Uitvoering 7 zitplaatsen

Til de rechterachterstoel van de derde rij omhoog, trek de riem naar achteren ***8*** en verwijder de zak met het gereedschap.

Bij het terugplaatsen draait u de krik geheel in en bergt u de instrumenten op in de houder. Controleer of alles goed geplaatst is (risico van lawaai).

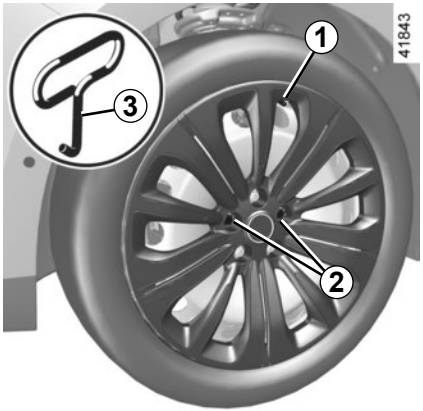

Sierkap

Verwijder hem met behulp van de sierdopsleutel ***3*** met het haakje in de daarvoor bestemde opening bij het ventiel ***1*** (om het metalen klemmetje te pakken).

NB: bij gebruik van antidiefstalbouten, raadpleeg de paragraaf “Verwisselen van een wiel”.

Om de sierdop weer terug te plaatsen, lijnt u hem uit met het ventiel ***1*** en de wielbouten ***2***. Druk in het midden van de sierdop om het middelste deel rond de wielbouten te klemmen. Duw de bevestigingshaken rond de sierdop vast. Duw nog een keer stevig op het midden van de sierdop, zodat de middelste klemmen correct boven de koppen van de wielbouten komen te zitten.

Opmerking: als uw auto is uitgerust met antidiefstalbouten, moet u deze altijd monteren in plaats van een van de wielbouten ***2***.

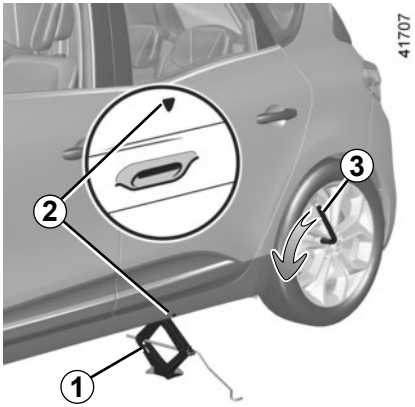

Schakel de alarmknipperlichten in.

Parkeer de auto op veilige afstand van het verkeer op een horizontale, stroeve en stevige ondergrond.

Zet de parkeerrem vast en schakel een versnelling in (eerste of achteruit, of **P** bij een automatische transmissie).
Laat alle inzittenden uitstappen en houd hen op veilige afstand van het verkeer.

Auto met krik en wielmoersleutel

Verwijder de wieldop (indien van toepassing).

Draai de wielbouten iets los met de wielmoersleutel ***3***. Plaats deze zo dat u deze naar beneden kan drukken.

Als de auto geen krik noch wielmoersleutel heeft, kan een merkdealer u deze leveren.

Als u de auto heeft stilgezet in de berm van de weg, moet u de andere weggebruikers waarschuwen door middel van de gevarendriehoek of op een andere, in het land waar u bent, voorgeschreven manier.

Houd de krik ***1*** horizontaal, met de kop van de krik **verplicht** bij de metalen versterkingsplaat die het dichtst bij het betreffende wiel is, en is aangegeven met een pijl ***2***.

Draai de krik met de hand omhoog zodat u de voet van de krik vlak op de grond kunt zetten, iets binnen de rand van de carrosserie.

Draai de zwengel een paar slagen tot het wiel vrijkomt van de grond.

VERWISSELEN VAN EEN WIEL (2/2)

Draai de wielbouten geheel los en neem het wiel van de naaf.

Plaats het reservewiel op de naaf en draai het wiel rond tot de gaten voor de wielbouten samenvallen.

Controleer of het wiel goed tegen de naaf is gedrukt, zet de bouten vast en draai de krik los.

Als het wiel op de grond rust, zet u de bouten goed vast, en moet u het vastzetten en de bandenspanning van het reservewiel zo snel mogelijk laten controleren.

Antidiefstalbouten

Als u antidiefstalbouten gebruikt, moet u deze bouten zo dicht mogelijk bij het ventiel plaatsen (risico dat de wieldop niet gemonteerd kan worden).

Als u merkt dat een band lek is moet u direct stoppen en het reservewiel monteren.

Een lekke band moet zo snel mogelijk worden gerepareerd en vóór terugplaatsing door een deskundige worden onderzocht.

De banden vormen de enige verbinding tussen de auto en het wegdek, het is daarom van het grootste belang dat zij in goede staat verkeren.

Houd u strikt aan de wettelijke voorschriften op dit gebied.

Voor uw veiligheid en voor de naleving van de geldende wetgeving.

Als de banden vervangen moeten worden, mag dit alleen gebeuren door even grote banden van hetzelfde merk, met dezelfde eigenschappen en met hetzelfde profiel.

Moeten ze: ten minste hetzelfde laadvermogen en dezelfde maximumsnelheid als de oorspronkelijke banden hebben, ofwel voldoen aan de door de merkdealer gestelde eisen.

Indien u deze instructies niet respecteert, kunt u uw veiligheid in gevaar brengen en is uw auto mogelijk niet conform de voorschriften.

Risico op verlies van de controle over de auto.

Onderhoud van de banden

De banden van uw auto moeten altijd aan de wettelijke voorschriften voldoen. Bovendien moeten de banden, in het belang van een goede wegligging van uw auto, van hetzelfde merk zijn en hetzelfde profiel hebben. De banden moeten in goede staat verkeren en voldoende profiel hebben; de merken die door onze technische dienst zijn goedgekeurd, zijn voorzien van **slijtagecontrolestiften *1***.

Als het loopvlak van een band tot aan deze stiften is weggesleten, **worden ze zichtbaar *2***: u moet **dan** deze band laten vervangen, omdat er nog **slechts 1,6 mm profiel overblijft, waardoor de band op een natte weg onvoldoende grip heeft**.

Ook door overbelasting, door het langdurig snel rijden bij hoge buitentemperaturen en door het regelmatig rijden op slechte wegen, kunnen de banden worden beschadigd, waardoor de veiligheid in gevaar komt.

Bestuurdersfouten, zoals “rijden tegen een stoeprand”, kunnen de banden en de velgen beschadigen, en de voorwielen of achterwielen ontregelen. Laat in dat geval hun staat door een merkdealer controleren.

Bandenspanning

Houd u aan de bandenspanningen (inclusief het reservewiel), controleer de bandenspanningen ten minste eenmaal per maand en zeker voor een lange rit (raadpleeg de sticker op de zijkant van het bestuurdersportier).

Door een **te lage bandenspanning** ontstaat vroegtijdige slijtage en worden de banden abnormaal heet, met alle gevolgen van dien voor de veiligheid:

– slechte wegligging,

– risico van een klapband of het loslaten van het loopvlak.

De bandenspanning is afhankelijk van de belasting en de snelheid. Pas de bandenspanning aan de gebruiksomstandigheden aan (raadpleeg de sticker op de zijkant van het bestuurdersportier).

Controleer de spanning bij koude banden; houd geen rekening met een hogere waarde bij warm weer of na een snel gereden rit.

Indien u de bandenspanning niet bij **koude** banden kunt controleren, moet u de opgegeven waarden met **0,2** tot **0,3** bar (**3 PSI**) verhogen.

Verlaag nooit de spanning van een warme band.

Bijzonderheid
Afhankelijk van de auto, heeft deze een adapter die u op het ventiel moet plaatsen voordat u de band oppompt.

Let op, als een ventieldopje ontbreekt of niet goed vastgezet is, kan er lucht uit de banden ontsnappen en de bandenspanning afnemen.

Zorg altijd dat de ventieldopjes gelijk zijn aan de originele en dat ze helemaal vastgezet zijn.

Auto met een controlesysteem voor bandenspanning

In geval van te lage bandenspanning (lekke band, te lage bandenspanning, ...) gaat het waarschuwingslampje op het instrumentenpaneel branden. Raadpleeg de paragraaf «Waarschuwing bij verlies van bandenspanning» of «Controlesysteem bandenspanning» in hoofdstuk 2.

Reservewiel

Raadpleeg de paragrafen “Lekke band” en “Verwisselen van een wiel” in hoofdstuk 5.

Vervangen van de banden

Laat, om veiligheidsredenen het vervangen van de banden over aan een deskundige.

Door het monteren van afwijkende banden kan:

- de auto gaan afwijken van de betreffende wettelijke voorschriften;
- het gedrag in bochten verslechteren;
- het sturen zwaarder gaan;
- het gebruik van sneeuwkettingen belemmerd worden.

Verwisselen van een wiel

Het kan enkele minuten duren, afhankelijk van de rijstijl, voordat het controlesysteem van de bandenspanning de nieuwe plaats van de wielen en de spanning heeft verwerkt, controleer de bandenspanning na elke ingreep.

De banden in de winter

Sneeuwkettingen

Sneeuwkettingen mogen uitsluitend rond de voorwielen worden gelegd.

Als een te grote bandenmaat is gemonteerd, **kunnen er mogelijk geen sneeuwkettingen worden gemonteerd**.

Winterbanden

Voor een optimale grip van uw auto raden wij u aan deze banden op **alle vier wielen** te monteren.

Let op: deze banden hebben soms een pijl met de draairichting en een indicatie van de maximumsnelheid die lager kan liggen dan de topsnelheid van uw auto.

Het gebruik van sneeuwkettingen is alleen mogelijk in combinatie met even grote banden als die oorspronkelijk zijn gemonteerd op **uw auto**.

Spijkerbanden

Het gebruik van spijkerbanden is slechts onder bepaalde omstandigheden toegestaan. Houd u aan de ter plaatse geldende voorschriften, en rijd niet sneller dan de daarmee toegelaten maximum snelheid.

Indien u voor deze banden kiest, moeten zij in ieder geval links en rechts voor worden gemonteerd.

Wij raden u in ieder geval aan een merkdealer te raadplegen. Hij weet als geen ander welke voorzieningen het beste bij uw auto passen.

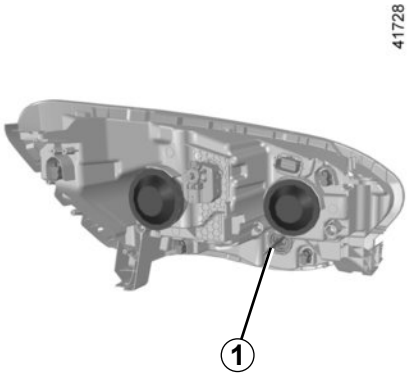

Richtingaanwijzer

Draai de lamphouder ***1*** een kwart slag en maak de lamp los.

Lamptype: PY21W.

Controleer na het terugplaatsen van de lamp of deze goed is vergrendeld.

Voordat u in de motorruimte werkzaamheden kunt uitvoeren, moet u absoluut het contact uitzetten (zie “De motor starten en stoppen” in hoofdstuk 2).

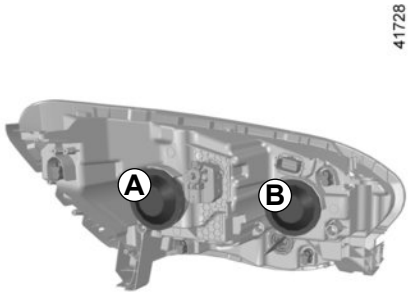

Dimlicht met halogeenlamp

Vervangen van de lamp:

– verwijder de kap ***A***;

– draai de lamphouder een kwartslag ***2***;
– haal de lamp eruit.

Lamptype: H7.

De lampen staan onder druk en kunnen openbarsten bij het vervangen.

Verwondingsgevaar

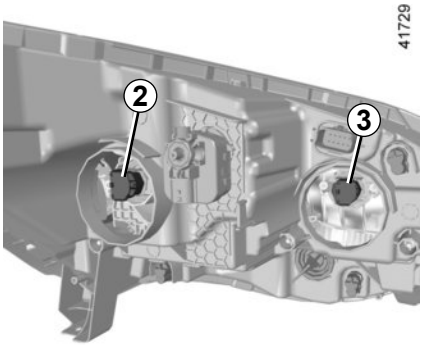

Grootlicht met halogeenlamp

Vervangen van de lamp:
– verwijder de kap ***B***;
– draai de lamphouder een kwartslag ***3***;
– haal de lamp eruit.

Lamptype: H7.

Gebruik **uitsluitend** anti-U.V. 55W lampen om de plastic ruit van de koplampen niet te beschadigen.

Raak het lampglas niet aan. Houd de lamp vast aan de metalen voet.

Vergeet niet, na het vervangen van de lamp, de kap terug te plaatsen.

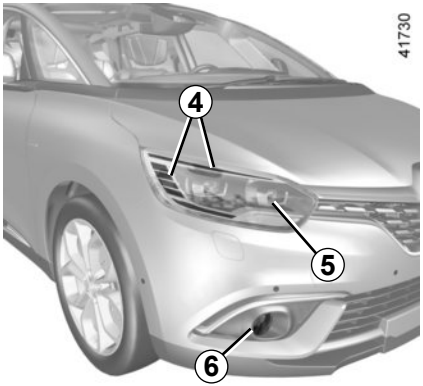

Dimlicht/Grootlicht met led *5*

Raadpleeg een merkdealer.

Rijverlichting en markeringslichten *4*

Raadpleeg een merkdealer.

Mistlichten voor *6*

– Ga via de onderkant van de auto naar de lamphouder;

– maak het klepje los;

– afhankelijk van de auto maakt u de stekker los.

– draai de lamphouder een kwartslag.

Lamptype: H11 H16 of afhankelijk van de auto.

Zorg dat u altijd een doos met reservelampen en -zekeringen in de auto hebt, deze is verkrijgbaar bij uw merkdealer.

De lampen staan onder druk en kunnen openbarsten bij het vervangen.

Verwondingsgevaar

Extra lampen

Vraag uw merkdealer om advies als u mistlichten op uw auto wilt monteren.

Let op bij werkzaamheden dicht bij de motor, deze kan nog warm zijn. Bovendien kan de ventilateurmotor onverwacht gaan draaien.

Verwondingsgevaar

Wijzig niet zelf de bedrading van de auto want door een verkeerde aansluiting kan de elektrische installatie worden beschadigd (bedrading, organen en in het bijzonder de dynamo). Laat eventuele veranderingen door een merkdealer uitvoeren. Hij beschikt over de noodzakelijke onderdelen.

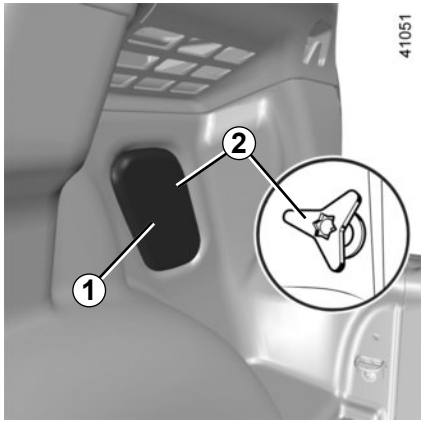

Richtingaanwijzer/ markeringslicht en remlicht

Versie met kort chassis

Open de bagageruimte, verwijder het afdekkapje ***1*** om bij de schroef te komen ***2*** en draai deze los.

Verwijder het achterlichthuis.

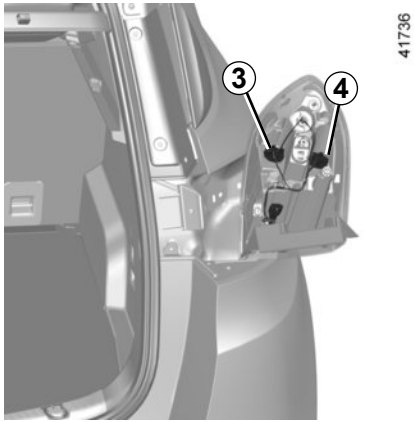

Maak de lamphouder met een kwartslag los.

Vervang de lamp.

Richtingaanwijzer *3*

Lamptype: PY21W.

Remlicht *4*

Lamptype: P21W.

Bij het monteren

Ga bij het monteren te werk in omgekeerde volgorde en let op dat de bedrading niet wordt beschadigd.

De lampen staan onder druk en kunnen openbarsten bij het vervangen.

Verwondingsgevaar

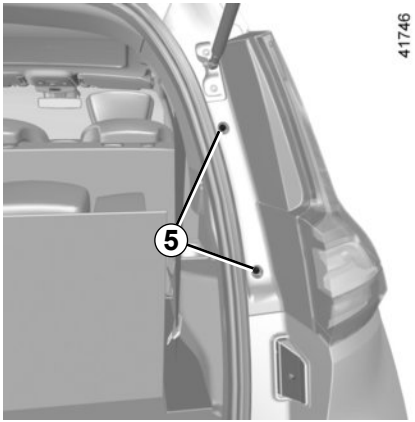

Richtingaanwijzers/ markeringslichten en remlichten (vervolg)

Auto lang chassis

Open de bagageruimte en verwijder de bouten ***5*** met gereedschap.

De lampen staan onder druk en kunnen openbarsten bij het vervangen.

Verwondingsgevaar

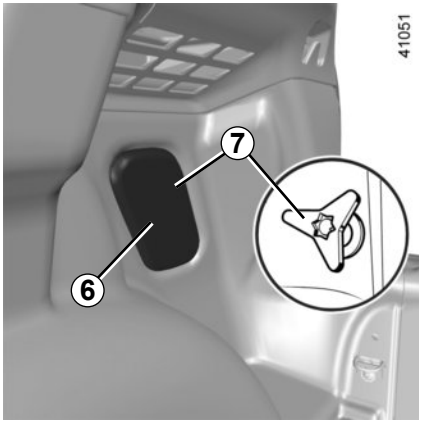

Open de bagageruimte, verwijder het afdekkapje ***6*** om bij de schroef te komen ***7*** en draai deze los.

Verwijder het achterlichthuis.

Maak de lamphouder met een kwartslag los.

Vervang de lamp.

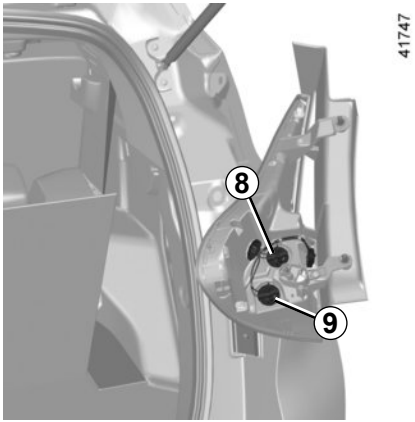

Richtingaanwijzer *8*

Lamptype: PY21W.

Remlicht *9*

Lamptype: P21W.

Bij het monteren
Ga bij het monteren te werk in omgekeerde volgorde en let op dat de bedrading niet wordt beschadigd.

Achteruitrijlichten

Maak vanuit de bagageruimte de afdekkap los ***10*** op de interieurbekleding van de achterklep.

Maak de lamphouder ***11*** met een kwartslag los.

Lamptype: W16W.

Bij het monteren

Ga bij het monteren te werk in omgekeerde volgorde en let op dat de bedrading niet wordt beschadigd.

Led-verlichting

De lichten hebben leds die oplichten als de markeringslichten zijn ingeschakeld.

Raadpleeg een merkdealer voor het vervangen van de leds.

Deze verlichting vervangt niet een defect stadslicht.

Mistlicht *12*

Schroef de klep onder de voorbumper los met een platte schroevendraaier of iets soortgelijks. Schroef de lamphouder los door hem naar het midden van de auto te draaien.

Lamptype: P21W.

Derde remlicht *13*

Raadpleeg een merkdealer.

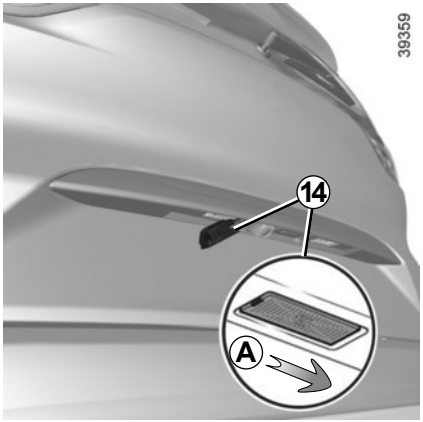

Kentekenverlichting *14*

Haal de lamp ***14*** uit de klem door hem naar rechts te schuiven (beweging ***A***).

Maak het kapje los van het lamphuis zodat u bij de lamp kunt komen.

Lamptype: buislampje W5W.

De lampen staan onder druk en kunnen openbarsten bij het vervangen.

Verwondingsgevaar

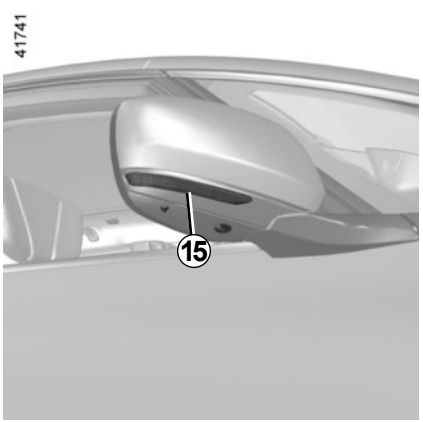

Zijknipperlichten *15*

Raadpleeg een merkdealer.

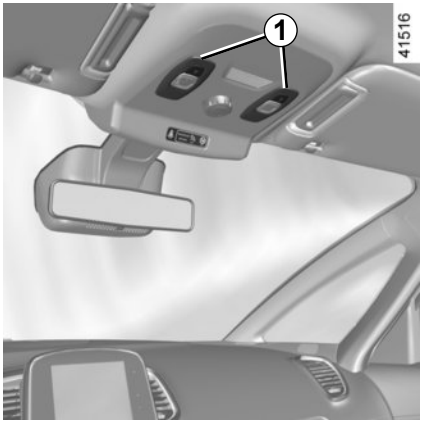

Leesspots *1*

Raadpleeg een merkdealer.

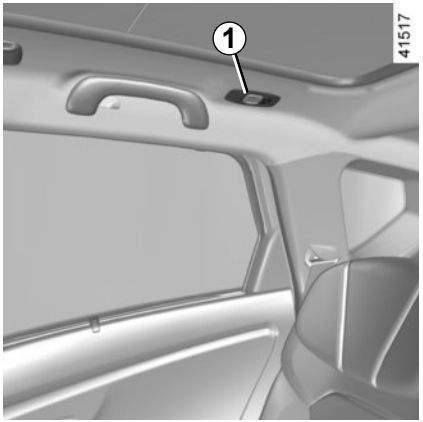

Sfeerverlichting

Raadpleeg een merkdealer.

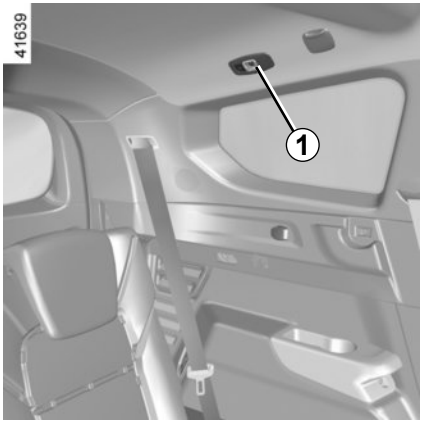

Lampen voetenruimte *2*

Raadpleeg een merkdealer.

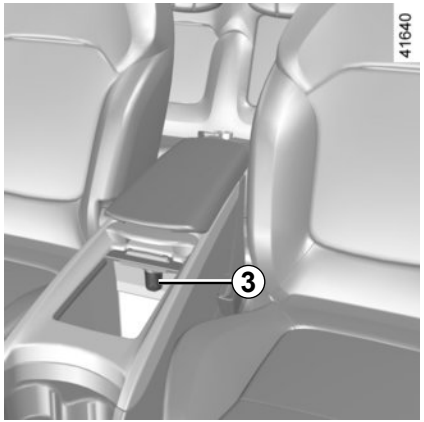

Lamp opbergvak middenconsole *3*

Maak de lamp ***3*** met de hand los door hem naar voren te trekken en vervolgens het lampje naar beneden.

Lamptype: W5W.

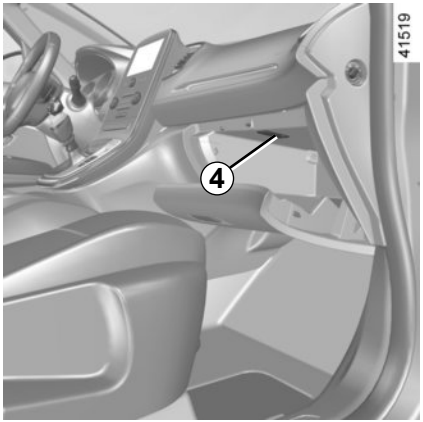

Verlichting dashboardkastje *4*

Maak de lamp ***4*** los met een platte schroefdraaier of iets soortgelijks door op het lipje aan de zijkant te drukken voor toegang tot het lampje.

Lamptype: W5W.

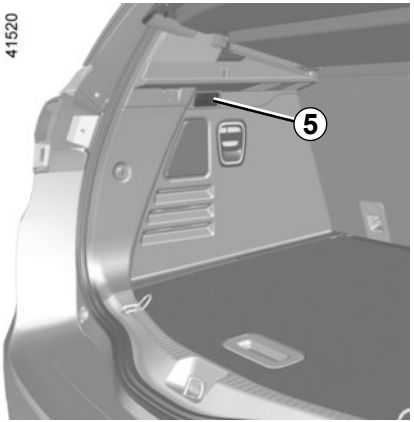

Bagageverlichting *5*

Maak de lamp ***5*** los met een platte schroefdraaier of iets soortgelijks door op het lipje aan de zijkant te drukken voor toegang tot het lampje.

Lamptype: W5W.

De lampen staan onder druk en kunnen openbarsten bij het vervangen.

Verwondingsgevaar

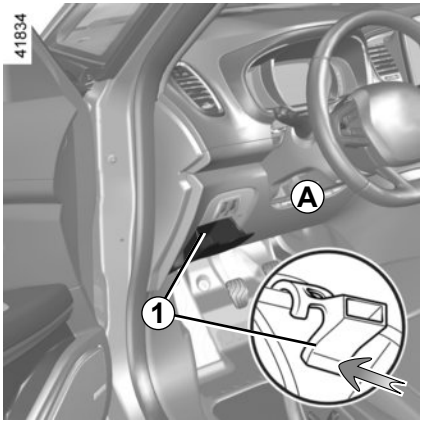

Zekeringkastje

Controleer de staat van de zekeringen als een elektrisch apparaat niet werkt.

Open de klep ***A***. Druk op de onderkant van de klem ***1*** en trek tegelijk aan de klep ***A*** om deze te verwijderen en toegang te krijgen tot de zekeringen.

Afhankelijk van de wetgeving of uit voorzorg:

zorg dat u altijd reservelampen en -zekeringen in uw auto heeft, een merkdealer kan u deze leveren.

Raadpleeg de sticker met de verklaring van de zekeringen in de opbergruimte ***A***.

Bepaalde zekeringen moeten door een vakman worden vervangen. Deze zekeringen vindt u niet op de sticker.

U mag enkel werkzaamheden uitvoeren aan de zekeringen die zijn aangegeven op de sticker.

Controleer de betreffende zekering en **vervang hem**, indien nodig, **door een zekering met hetzelfde amperage als de oorspronkelijke zekering.**

Door een te sterke zekering kan de bedrading te heet worden en kan brand ontstaan als een elektrisch orgaan door een storing te veel stroom verbruikt.

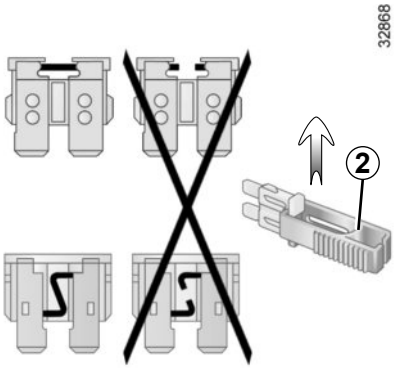

Tangetje *2*

Trek de zekering los met behulp van het tangetje ***2***, dat zich op onder de zekeringen bevindt.

U kunt de zekering uit het tangetje schuiven.

Gebruik niet de ongebruikte plaatsen op de zekeringplaat om reservezekeringen in te steken.

ZEKERINGEN (2/2)

Bestemming van de zekeringen
(de aanwezigheid van de zekeringen hangt van het uitrustingsniveau van de auto af)

Symbool	Bestemming
	Ruitensproeiers
	Accessoireaansluitingen op derde rij, accessoireaansluiting bagageruimte
	Aansteker vooraan, accessoireaansluiting vooraan en achteraan, tweede rij
	Niet in gebruik
	Spiegelverwarming
STOP	Remlichten, UCH
	Parkeerrem
	Extra versterker
	Radio, bedieningsscherm, accessoire-aansluitingen multimediasysteem, schakelaar voor parkeerrem
BCM	UCH, ruitenwisser achter, mistlamp achter
	Portiervergrendeling

Symbool	Bestemming
SED	“Hybrid Assist”-systeem
	Aansluiting trekhaak
DIAG	Diagnoseaansluiting, geluidsalarm
	Zoemer
	Instrumentenpaneel, verlichting bedieningsorganen dashboard
	Elektrische ruitbediening achter
	Ruitenwisser voor
	Richtingaanwijzers, alarmknipperlichten
	USB-aansluiting achter op console

Om vonkvorming te voorkomen:

– Controleer of alle stroomverbruikers (binnenlichten enz.) zijn uitgeschakeld voordat u de accuklemmen losmaakt of aansluit;

– schakel de acculader uit voordat u deze op de accu aansluit of ervan losmaakt;

– leg geen metalen of andere geleidende voorwerpen, die kortsluiting tussen de accupolen kunnen veroorzaken, op de accu;

– wacht minstens één minuut na het afzetten van de motor voordat u de accukabels losmaakt.

– zet de accukabels na het weer monteren goed vast.

Voordat u in de motorruimte werkzaamheden kunt uitvoeren, moet u absoluut het contact uitzetten (zie “De motor starten en stoppen” in hoofdstuk 2).

Aansluiting van een acculader

De acculader moet geschikt zijn voor een accu met een nominale spanning van 12 volt.

Maak de accukabels nooit los als de motor draait. **Houd u aan de voorschriften van de fabrikant van de acculader.**

Voor bepaalde accu’s gelden speciale voorwaarden bij het laden. Raadpleeg uw merkdealer.

Voorkom elk risico op een vonk die onmiddellijk een explosie tot gevolg zou kunnen hebben. Zorg dat het opladen in een goed geventileerde ruimte plaatsvindt.

Gevaar van ernstige verwondingen.

De accu bevat zwavelzuur. Vermijd daarom contact met de ogen, de huid of kleding. Bij onverhoopt contact spoelen met veel water. Indien nodig een arts raadplegen.

Houd de accu verwijderd van open vuur, gloeiende voorwerpen en vonken: explosiegevaar.

Let op bij werkzaamheden dicht bij de motor, deze kan nog warm zijn. Bovendien kan de ventilateurmotor onverwacht gaan draaien.

Verwondingsgevaar

Starten met starthulpkabels

Als u voor het starten de accu van een andere auto moet gebruiken, koop dan de startkabels (met groot oppervlak) bij een merkdealer of controleer, als u reeds startkabels heeft, of deze in goede staat verkeren.

Beide accu's moeten dezelfde spanning hebben: 12 volt. De hulpaccu moet minstens de capaciteit (ampère-uur, Ah) hebben van de ontladen accu.

Let erop dat de auto's elkaar niet raken (kortsluitingsgevaar als u de pluspolen met elkaar verbindt) en dat de ontladen accu goed aangesloten is. Zet het contact af van uw auto.

Start de motor van de hulpauto met een middelmatig toerental.

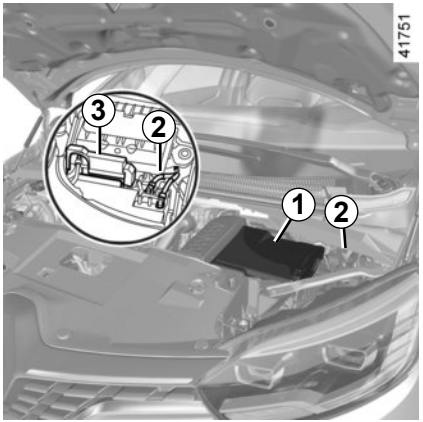

Til de rode afdekkap van de eenheid ***1*** achter de accu op.

Sluit de positieve kabel ***A*** aan op de **steun *3*** (+) onder de afdekkap van de eenheid ***1***, en vervolgens op de **pluspool *5*** (+) van de hulpaccu.

Sluit de minkabel ***B*** aan op de **aansluiting *4*** (–) van de accu die de stroom levert en dan op de metalen kabel ***2*** (–) van de lege accu**.**

Start de motor, en maak zodra deze draait, de kabels ***A*** en ***B*** in omgekeerde volgorde los **(*2 - 4 - 5 - 3*).**

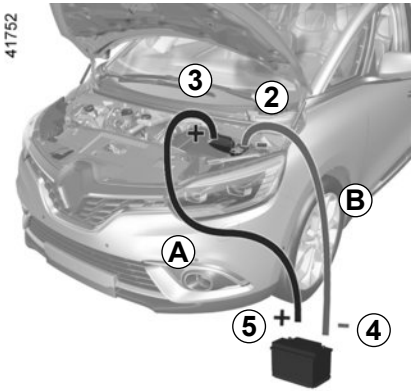

Controleer of de kabels ***A*** en ***B*** elkaar nergens raken en of de positieve kabel ***A*** geen metalen delen van de hulpauto raakt.

Risico van letsel en/of beschadiging van de auto.

Vervangen van het batterijtje

Wanneer de boodschap “Vervang batterij sleutelkaart” op het instrumentenpaneel verschijnt, moet u het batterijtje van de RENAULT-card vervangen:

– schuif de behuizing achter ***1*** omlaag terwijl u op de zone ***A*** drukt;
– verwijder het afdekkapje ***2*** van het batterijtje;
– verwijder het batterijtje door op één kant ervan te drukken en het aan de andere kant op te tillen;
– plaats dit terug volgens de richting en sjabloon aangegeven in het deksel.

Ga bij het monteren te werk in omgekeerde volgorde, druk daarna vier keer, in de nabijheid van de auto, op één van de knoppen van de card: de boodschap verdwijnt als weer gestart wordt.

N.B.: kom bij het vervangen van het batterijtje niet aan het elektronische circuit en de contacten in de RENAULT card.

De batterijtjes zijn verkrijgbaar bij een merkdealer, de levensduur is ongeveer twee jaar. Let op dat er geen inkt op het batterijtje zit: risico van slecht elektrisch contact.

Bij een storing

Als het batterijtje te zwak is om goed te kunnen werken, kunt u de auto nog wel starten en vergrendelen/ontgrendelen (raadpleeg de informatie in “Vergrendelen en ontgrendelen van de portieren” in hoofdstuk 1).

Gooi lege batterijen niet weg, maar lever ze in bij een inzamelpunt voor lege batterijen.

Vervangen van het batterijtje

Open de afstandsbediening via gleuf ***1*** met behulp van een platte schroevendraaier en vervang de batterij ***2*** en let daarbij op het model en de juiste stand (+ en -) die op de onderkant van het deksel is aangegeven.

De batterijtjes zijn verkrijgbaar bij een merkdealer, de levensduur is ongeveer twee jaar.

Let op dat er geen inkt op het batterijtje zit: risico van slecht elektrisch contact.

N.B.: raak bij het vervangen van het batterijtje niet de elektronische printplaat in de sleutel aan.

Controleer bij het monteren, of het deksel goed vastzit en de schroef goed vastgezet is.

Bij een storing

Als het batterijtje te zwak is om goed te kunnen werken, kunt u de auto nog wel starten en vergrendelen/ontgrendelen (raadpleeg de informatie in “Vergrendelen en ontgrendelen van de portieren” in hoofdstuk 1).

Gooi lege batterijen niet weg, maar lever ze in bij een inzamelpunt voor lege batterijen.

Elektrische en elektronische accessoires
Controleer vóór het installeren van een dergelijk accessoire (bij zenders/ontvangers vooral: frequentieband, vermogen, plaats van de antenne enz.) of dat geschikt is voor uw auto. Vraag advies aan een merkdealer.
Sluit alleen accessoires aan met een vermogen van maximaal 120 watt. **Risico van brand.** Als verschillende accessoireaansluitingen tegelijk worden gebruikt, mag het totale vermogen van de aangesloten accessoires niet meer zijn dan 180 watt.
Wijzig niet zelf de bedrading van de auto want door een verkeerde aansluiting kunnen de elektrische installatie en/of de erop aangesloten organen worden beschadigd. Laat eventuele veranderingen door een merkdealer uitvoeren.
In geval van achteraf inbouwen van een elektrische uitrusting, moet u goed in de gaten houden dat de installatie wel is beschermd door een zekering. Noteer de sterkte van deze zekering en de plaats waar hij zich bevindt.

De diagnoseaansluiting gebruiken
Het gebruik van elektronische accessoires op de diagnoseaansluiting kan ernstige storing van de elektronische systemen van de auto veroorzaken. Voor uw veiligheid is het raadzaam alleen door de fabrikant goedgekeurde elektronische accessoires te gebruiken, raadpleeg een merkdealer. **Risico van ernstig ongeval**.

Gebruik van zenders/ontvangers (telefoons, 27 Mc apparatuur, enz.)
Telefoons en 27 Mc-apparatuur met een ingebouwde antenne kunnen de werking beïnvloeden van elektronische systemen in de auto. Gebruik dergelijke apparaten daarom met een buitenantenne. **Houd u altijd aan de wettelijke voorschriften met betrekking tot het gebruik van deze apparaten.**

Achteraf inbouwen van accessoires
Als u accessoires op de auto wilt installeren: raadpleeg een merkdealer. Om zeker te zijn dat uw auto goed werkt en om elk risico te vermijden dat uw veiligheid kan aantasten, raden wij u aan om door de constructeur goedgekeurde accessoires te gebruiken: deze zijn aan uw auto aangepast en alleen deze worden door de constructeur gegarandeerd.
Als u een antidiefstalstang gebruikt, bevestig deze dan uitsluitend op het rempedaal.
Hinder bij het rijden
Aan de bestuurderskant mogen alleen voor de auto geschikte matten worden gebruikt, die moeten worden vastgezet aan de vooraf geïnstalleerde onderdelen. Controleer regelmatig of ze goed vastzitten. Stapel niet meerdere matten op elkaar. **Gevaar van hakende pedalen.**

RUITENWISSERBLADEN: vervangen (1/2)

Ruitenwisserblad voor *1*

Duw met **het contact aan en de motor uit** de schakelaar van de ruitenwissers helemaal naar beneden: de bladen stoppen in een stand waarbij de motorkap vrij is.
Til de ruitenwisserarmen ***3*** op en druk op de knop ***2*** om het blad vrij te maken.

Bij het monteren

Schuif het blad op de arm tot het vastklemt. Controleer de vergrendeling. Laat de arm van het ruitenwisserblad voorzichtig zakken.

Zet met het contact aan de schakelaar van de ruitenwisser in ruststand. Het ruitenwisserblad aan bestuurderskant moet altijd boven het blad aan de passagierskant liggen. Als dat niet het geval is, zal de ruitenwisser één wisbeweging maken zodra de auto sneller rijdt dan ongeveer 7 km/uur.

NB: voordat u uw auto start, moet u de ruitenwisserbladen tot op de voorruit laten zakken om schade aan de motorkap of de ruitenwisser te vermijden.

– Controleer als het vriest voordat u wegrijdt of de ruitenwisserbladen niet aan de ruit zijn vastgevroren. De wissermotor kan hierdoor te warm worden of de bladen kunnen beschadigd raken.
– Controleer regelmatig de wisserbladen.
Zodra hun werking afneemt moet u ze vervangen, ongeveer eens per jaar.

Bij het vervangen van het blad, let bij het verwijderen van het blad op, dat u hem niet op de ruit laat vallen: u zou de ruit kunnen breken.

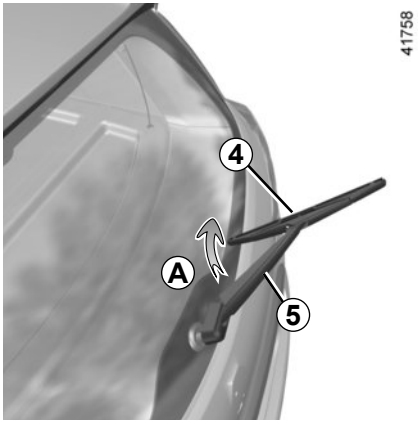

Ruitenwisserblad achter *4*

Met de schakelaar in ruststand (uitgeschakeld):
- til de ruitenwisserarm ***5*** op;
- Kantel het blad horizontaal ***4*** (beweging ***A***) tot het losklikt;
- verwijder het blad door er aan te trekken.

Bij het monteren

Monteer het ruitenwisserblad in omgekeerde volgorde van losmaken. Controleer of het blad goed is vergrendeld.

Let op de staat van de ruitenwisserbladen.

- reinig de bladen, de voorruit en de achterruit regelmatig met water met zeep;
- gebruik ze niet als de voorruit of achterruit droog zijn;
- maak ze los van de voorruit of achterruit als ze lang niet gebruikt zijn.

Voordat u het blad van de achterste ruitenwisser vervangt, moet u nagaan of de schakelaar in ruststand staat (uitgeschakeld is).

Risico van verwonding.

Voordat u gaat slepen, moet u de versnellingsbak in neutraal zetten, de stuurkolom ontgrendelen en vervolgens de parkeerrem loszetten.
Voor auto's met een automatische transmissie moet u een beroep doen op een merkdealer als u de versnellingshendel niet in stand **N** kunt zetten.

Stuurkolomontgrendeling

Afhankelijk van de auto doet u het volgende: steek de sleutel in het stopcontact of druk circa **2 seconden** op de startknop als u de RENAULT-kaart bij u hebt.
Zet de hendel terug in neutraal (stand **N** voor een auto met automatische transmissie)
De stuurkolom ontgrendelt, de accessoires liggen tegen voeding: en u kunt de verlichting gebruiken (remlichten, richtingaanwijzers, enz.). In het donker moet de auto verlicht zijn.
Druk, afhankelijk van de auto, na het slepen twee keer kort op de startknop van de motor (risico van het ontladen van de accu).

Houd u altijd aan de wettelijke bepalingen inzake het slepen. Als u de trekkende auto bent, overschrijd dan niet het maximaal toegelaten aanhangergewicht van uw auto (raadpleeg de paragraaf "Massa's" in hoofdstuk 6).

Slepen van een auto met een automatische transmissie

Vervoer de auto op een plateau of sleep hem met beide voorwielen van de grond.

Bij uitzondering kunt u de auto laten slepen met de vier wielen op de grond, uitsluitend vooruit rijdend met de hendel in neutrale stand **N** en over een afstand van maximaal 80 km, tegen een maximale snelheid van 25 km/u.

Als deze functie is ingeschakeld en de hendel vastzit in **P**, drukt u op het rempedaal. U kunt de hendel handmatig losmaken. Maak hiertoe de onderkant van de hendel los, plaats een gereedschap (stijve stang) in de gleuf ***2*** (links of rechts van de hendel, afhankelijk van de auto) en druk intussen op de knop ***1*** om de hendel te ontgrendelen.

Raadpleeg zo spoedig mogelijk een merkdealer.

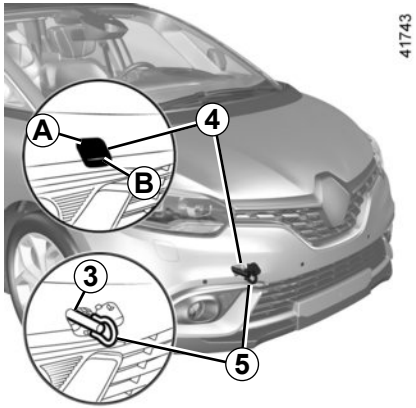

Gebruik uitsluitend de sleeppunten voor *3* en achter *7* (en nooit de aandrijfassen of enig ander deel van de auto). Deze sleeppunten mogen alleen voor slepen worden gebruikt. Ze mogen nooit worden gebruikt om de auto direct of indirect op te tillen.

Bij stilstaande motor werken de stuur- en rembekrachtiging niet meer.

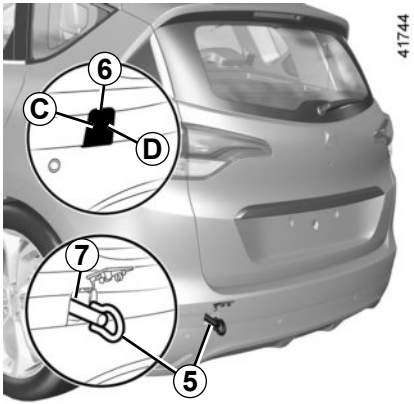

Toegang tot de sleeppunten

Sleeppunt voor

Druk op de zone ***A*** en houdt deze zone ingedrukt terwijl u aan de zone ***B*** trekt om de klep ***4*** te openen.

Sleeppunt achter
Druk op de zone ***C*** en houdt deze zone ingedrukt terwijl u aan de zone ***D*** trekt om de klep ***6*** te openen.

Zet de sleephaak *5* helemaal vast: eerst zo ver mogelijk met de hand en vervolgens met de wielsleutel tot hij vergrendelt.

Gebruik alleen het sleepoog ***5*** (zie “Gereedschap” in hoofdstuk 5).

– Gebruik een starre sleepstang. Indien u een touw of kabel gebruikt bij het slepen (als dit wettelijk toegestaan is), moet de auto die gesleept wordt nog kunnen remmen.

– De auto die gesleept wordt, moet te allen tijde bestuurbaar zijn.

– Accelereer en rem gelijkmatig en zonder schokken om te voorkomen dat de auto beschadigen.

– In alle gevallen, is het raadzaam om **25 km/u** niet te overschrijden.

Laat nooit gereedschap in de auto rondslingeren. Dit is gevaarlijk als u plotseling moet remmen.

Gebruik van de RENAULT card	MOGELIJKE OORZAKEN	WAT TE DOEN
De RENAULT card werkt niet voor het ontgrendelen of vergrendelen van de portieren.	Batterij van de card leeg.	Vervang de batterij. U kunt uw auto altijd vergrendelen, ontgrendelen en starten (raadpleeg de paragrafen “Portieren vergrendelen, ontgrendelen” in hoofdstuk 1 en “Starten, stoppen van de motor” in hoofdstuk 2).
	Gebruik van apparaten die op dezelfde frequentie als de card werken (mobiele telefoon, enz.).	Schakel de apparatuur uit of gebruik de ingebouwde sleutel (raadpleeg de paragraaf “Portieren vergrendelen, ontgrendelen” in hoofdstuk 1).
	De auto bevindt zich in een sterk elektromagnetisch veld. Accu van de auto ontladen.	Gebruik de in de card ingebouwde sleutel (raadpleeg de paragraaf “Portieren vergrendelen, ontgrendelen” in hoofdstuk 1).
	De boodschap “Breng kaart naar startknop” verschijnt op het instrumentenpaneel.	Houdt de card tegen de startknop tot de boodschap op het instrumentenpaneel dooft en druk de knop vervolgens gedurende ongeveer 2 seconden in.
	De motor van de auto is gestart.	Als de motor draait, werkt het vergrendelen/ontgrendelen van de card niet. Zet het contact uit.

STORINGEN (2/7)

Onderstaande aanwijzingen helpen u eventuele storingen snel, maar voorlopig, te verhelpen. Laat de auto echter wel zo spoedig mogelijk door een merkdealer nakijken.

Gebruik van de afstandsbediening	MOGELIJKE OORZAKEN	WAT TE DOEN
De afstandsbediening werkt niet voor het ontgrendelen of vergrendelen van de portieren.	Batterij van de afstandsbediening leeg.	Gebruik de sleutel.
	Gebruik van apparaten die op dezelfde frequentie als de afstandsbediening werken (mobiele telefoon, enz.).	Gebruik deze apparaten niet of gebruik de sleutel.
	De auto bevindt zich in een sterk elektromagnetisch veld. Accu ontladen.	Vervang de batterij. U kunt uw auto altijd vergrendelen, ontgrendelen en starten (raadpleeg de paragrafen “Vergrendelen, ontgrendelen van de portieren” in hoofdstuk 1 en “Starten, stoppen van de motor” in hoofdstuk 2).
	De motor van de auto is gestart.	Als de motor draait, werkt het vergrendelen/ontgrendelen met de sleutel niet. Zet het contact uit.

U schakelt de startmotor in	MOGELIJKE OORZAKEN	WAT TE DOEN
De controlelampjes op het instrumentenpaneel gaan zwakker of niet branden, de startmotor draait niet.	Accuklemmen niet goed vastgezet, los of geoxideerd.	Vastzetten, aansluiten of reinigen indien geoxideerd.
	Accu ontladen of defect.	Sluit een andere accu aan op de ontladen accu. Raadpleeg de paragraaf “Accu: storing” in hoofdstuk 5 of vervang de accu indien nodig. Duw de auto niet aan als de stuurkolom is vergrendeld.
	Circuit defect.	Raadpleeg een merkdealer.
De motor wil niet starten.	De voorwaarden voor het starten zijn niet vervuld.	Raadpleeg de paragraaf “Starten, stoppen van de motor” in hoofdstuk 2.
	De handsfree RENAULT card werkt niet.	Raadpleeg de paragraaf “Starten, stoppen van de motor” in hoofdstuk 2.
De motor weigert te stoppen.	Card niet gedetecteerd.	Druk lang op de startknop.
	Elektronische storing.	Druk vijf keer snel op de startknop.
De stuurkolom blijft vergrendeld.	Stuurwiel geblokkeerd.	Beweeg het stuurwiel terwijl u de startknop van de motor ingedrukt houdt (raadpleeg de paragraaf “Starten, stoppen van de motor” in hoofdstuk 2).
	Circuit defect.	Raadpleeg een merkdealer.

Tijdens het rijden	MOGELIJKE OORZAKEN	WAT TE DOEN
Trillingen.	Banden te zacht, beschadigd of uit balans.	Controleer de bandenspanning, als deze goed is, laat dan de banden door een merkdealer nakijken.
Witte rook uit de uitlaat.	Bij een dieselmotor hoeft dit geen storing te zijn, de rook kan ontstaan door de regeneratie van het roetfilter.	Raadpleeg de paragraaf “Bijzonderheid van de dieselmotor” in hoofdstuk 2.
Rook onder de motorkap.	Kortsluiting of lekkage van het koelcircuit.	Stop, zet het contact uit, ga bij de auto vandaan en roep de hulp in van een merkdealer.
Het waarschuwingslampje voor de oliedruk gaat branden:		
in een bocht of tijdens het remmen	Het peil is te laag.	Voeg motorolie toe (raadpleeg de paragraaf “Oliepeil van de motor (bij)vullen” in hoofdstuk 4).
dooft langzaam of blijft branden bij gas geven	Te lage oliedruk.	Stop en roep de hulp in van een merkdealer.

Tijdens het rijden	MOGELIJKE OORZAKEN	WAT TE DOEN
Het sturen gaat zwaar.	Oververhitting van de bekrachtiging.	Raadpleeg een merkdealer.
De motor wordt te warm. De koelvloeistoftemperatuurmeter staat in de gevarenzone en het waarschuwingslampje STOP brandt.	Koelventilateur defect.	Stop de auto, stop de motor en roep de hulp in van een merkdealer.
	Koelvloeistoflekkage.	Controleer het koelvloeistofreservoir: er moet vloeistof in zitten. Als het leeg is, raadpleeg dan zo snel mogelijk een merkdealer.
De vloeistof in het expansievat borrelt.	Mechanische storing: koppakking opgeblazen.	Zet de motor stil. Roep de hulp in van een merkdealer.

Radiateur: Als er veel te weinig koelvloeistof inzit, vergeet dan niet dat u nooit koude koelvloeistof mag bijvullen zolang de motor heet is. Na elke reparatie waarbij het koelsysteem geheel of gedeeltelijk is afgetapt, moet dit met nieuwe koelvloeistof worden bijgevuld. Gebruik hiervoor alleen door onze technische diensten goedgekeurde koelvloeistof.

Elektrische organen	MOGELIJKE OORZAKEN	WAT TE DOEN
De ruitenwisser werkt niet.	Ruitenwisserbladen kleven.	Maak de wisserbladen los van de ruit.
	Elektrische installatie defect.	Raadpleeg een merkdealer.
	Zekering beschadigd.	Vervang de zekering, raadpleeg de paragraaf “Zekeringen”.
De ruitenwisser stopt niet.	Elektrische verstelling defect.	Raadpleeg een merkdealer.
Knipperfrequentie te hoog.	Lamp doorgebrand.	Raadpleeg de paragrafen “Koplamp: vervangen van een lamp” in hoofdstuk 5.
De knipperlichten werken niet.	Elektrische installatie of schakelaar defect.	Raadpleeg een merkdealer.
	Zekering beschadigd.	Vervang de zekering, raadpleeg de paragraaf “Zekeringen”.
De koplampen schakelen niet in of niet uit.	Elektrische installatie of schakelaar defect.	Raadpleeg een merkdealer.
	Zekering beschadigd.	Vervang de zekering of laat deze vervangen; raadpleeg het hoofdstuk “Zekeringen”.

Elektrische organen	MOGELIJKE OORZAKEN	WAT TE DOEN
Condenswater in de verlichting.	Dit is een normaal verschijnsel dat door temperatuurverandering kan worden veroorzaakt. In dat geval verdwijnen de sporen geleidelijk aan als de lichten branden.	
Het waarschuwingslampje van het niet dragen van de autogordels vooraan brandt niet in overeenstemming met het vastmaken van de autogordels.	Een voorwerp tussen de vloer en de stoel hindert de werking van het opname-element.	Verwijder elk voorwerp onder de stoelen vooraan.

Hoofdstuk 6: Technische gegevens

Identificatieplaatjes auto 6.2
Identificatieplaatjes motor 6.3
Afmetingen 6.4
Gegevens van de motor 6.6
Massa’s 6.7
Aanhangwagengewichten 6.7
Onderdelen en reparaties 6.8
Onderhoudscoupons 6.9
Plaatwerkcontrole 6.15

IDENTIFICATIEPLAATJES AUTO

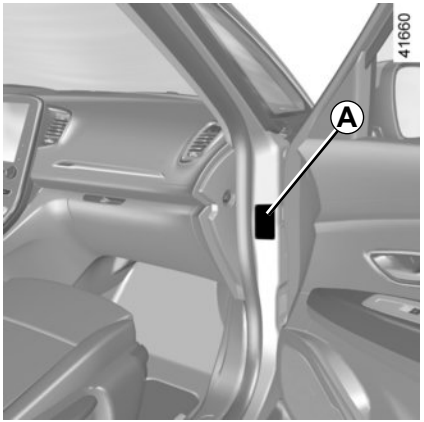

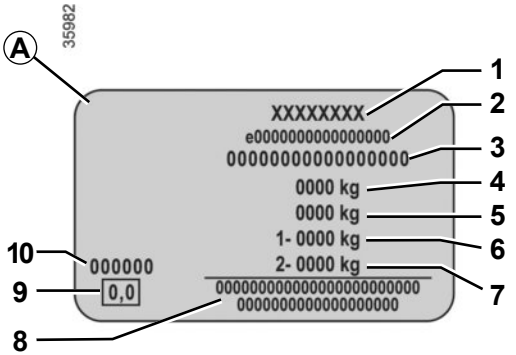

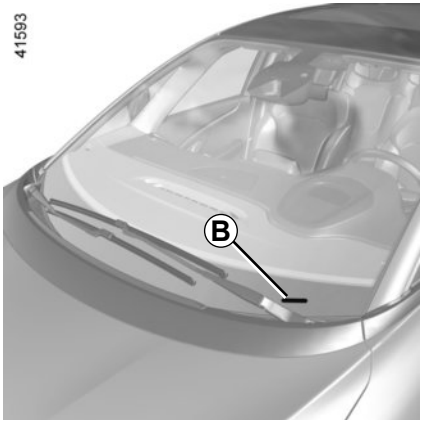

De gegevens op het constructeursplaatje moeten bij eventuele klachten en bij het bestellen van onderdelen altijd worden vermeld.

De aanwezigheid en de plaats van de informatie zijn afhankelijk van de auto.

Constructeursplaatje *A*

1 Naam van de fabrikant.

2 Nummer van communautair ontwerp of registratienummer.

3 Identificatienummer.
Afhankelijk van de auto wordt deze informatie herhaald op de markering *B*.

4 MMAC (Max. toegelaten totaalmassa)

5 MTR (Maximaal toegelaten treinmassa: auto met aanhanger).

6 MMTA (Max. toegelaten massa) gemeten onder de vooras

7 MMTA achteras.

8 Gereserveerd voor zakelijke of aanvullende inschrijvingen.

9 Dieseluitstoot.

10 Laknummer (kleurcode).

IDENTIFICATIEPLAATJES MOTOR

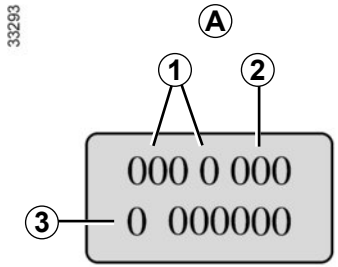

De gegevens op het constructeursplaatje of de sticker *A* moeten bij correspondentie en bij het bestellen van onderdelen altijd worden vermeld.
(de plaats is afhankelijk van het motortype)

1 Type van de motor.
2 Indicenummer van de motor.
3 Motornummer.

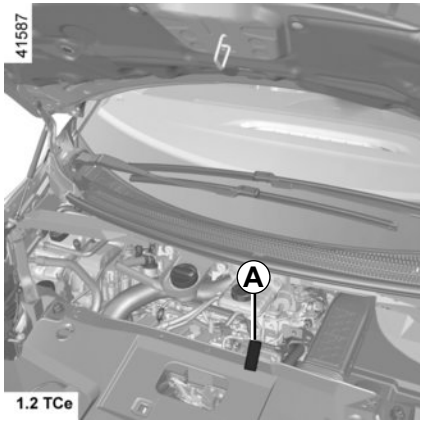

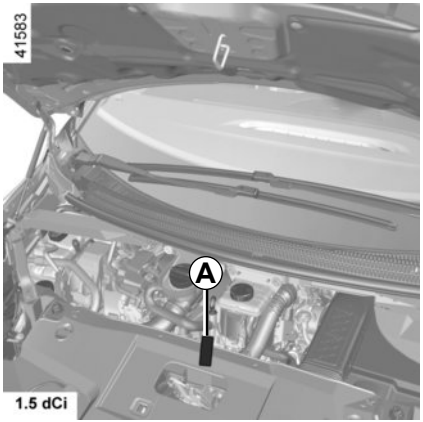

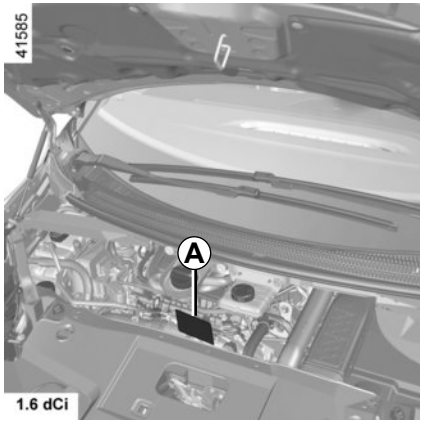

AFMETINGEN (in meter) (1/2)

Kort chassis

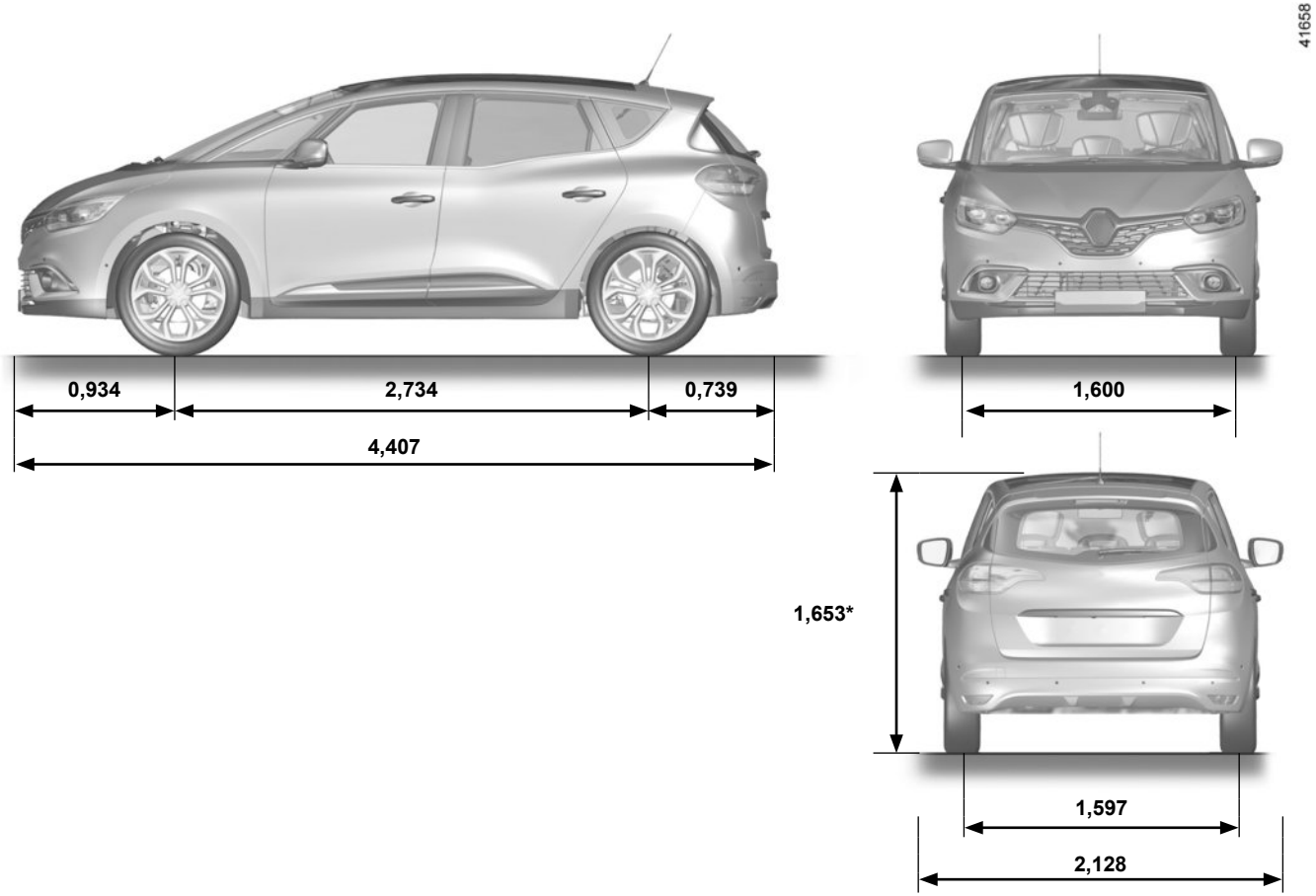

* Onbelast

AFMETINGEN (in meter) (2/2)

Lang chassis

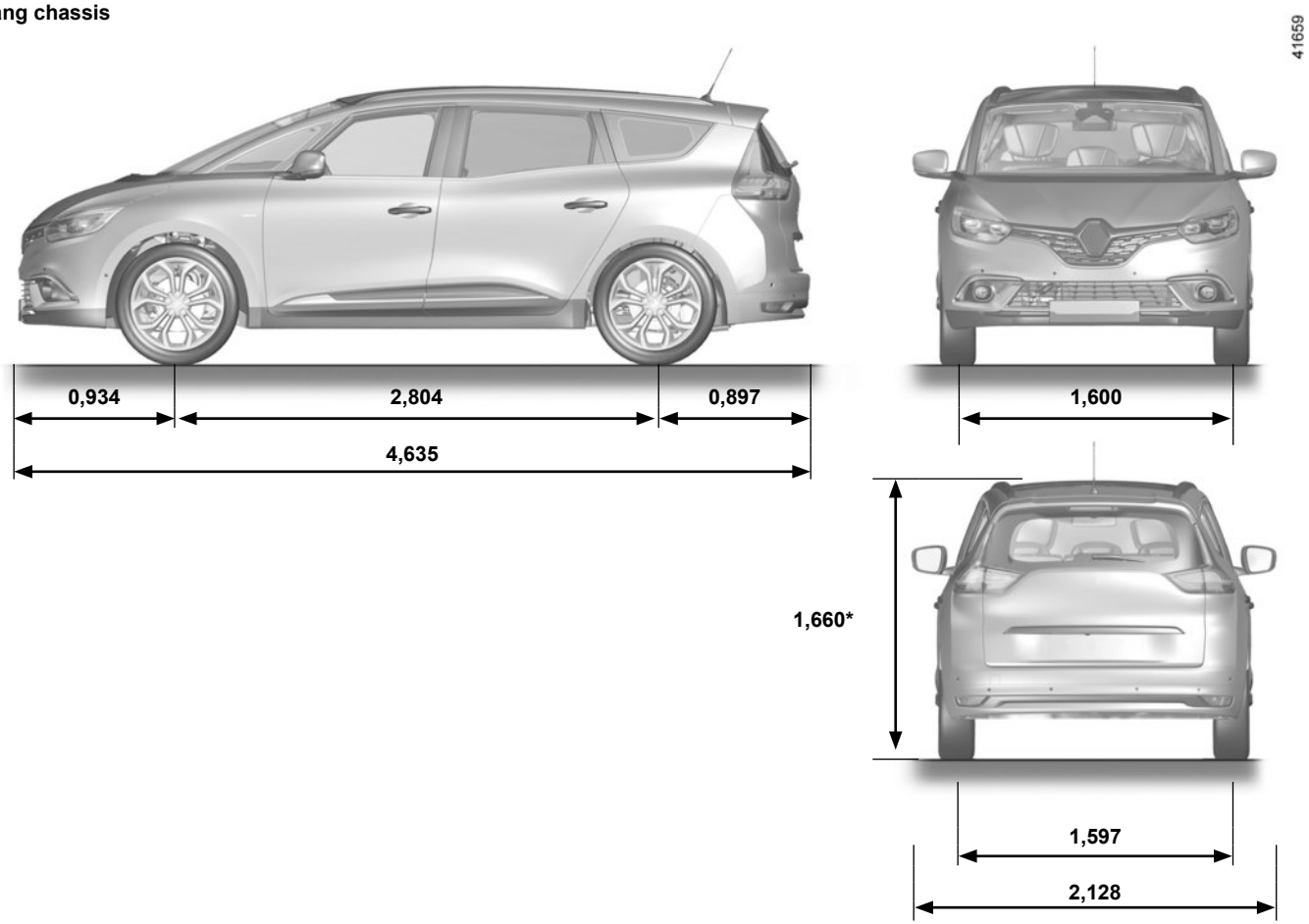

* Onbelast

GEGEVENS VAN DE MOTOR

Uitvoeringen	**1.2 TCe**	**1.5 dCi**	**1.6 dCi**
Type van de motor (zie motorplaatje)	H5F Turbo	K9K	R9M
Cilinderinhoud (cm^3)	1197	1 461	1598
Soort brandstof Octaangetal	Ongelode benzine met het **voorgeschreven** octaangetal zoals aangegeven op de sticker in de tankdopklep.	Dieselolie De sticker in de tankdopklep geeft aan welke brandstoffen toegestaan zijn.	
Bougies	Gebruik uitsluitend de voor uw motor voorgeschreven bougietypen. Het type staat aangegeven op een sticker in de motorruimte, raadpleeg anders een merkdealer. Montage van een niet voorgeschreven bougietype kan tot ernstige motorschade leiden.	–	

MASSA'S (in kg)

De aangegeven massa's zijn van de basisuitvoering zonder opties: zij variëren naargelang de uitrusting van uw auto. Raadpleeg een merkdealer.

Max. toegelaten totaalmassa (MMAC) **Max. toegelaten treinmassa (MTR)** **Max. toegelaten massa (MMTA)**	De massa's staan op het constructeursplaatje (raadpleeg de paragaaf "Identificatieplaatjes" in hoofdstuk 6)
Aanhangwagenmassa geremd*	door berekening van: **MTR - MMAC**
Aanhangwagenmassa ongeremd*	750
Maximale kogeldruk op trekhaak*	75
Toegelaten dakbelasting inclusief dragende delen	80 (met inbegrip van de dragende delen)

*** Aanhangwagengewicht (trekken van een caravan, boot enz.)**

Het trekken van een aanhangwagen is verboden wanneer de berekening MTR - MMAC gelijk is aan nul of wanneer de op het constructeursplaatje aangegeven MTR gelijk is aan nul (of niet wordt aangegeven).

– Respecteer de in het land geldende voorwaarden voor het trekken en de toegelaten maximale massa's. Laat uw merkdealer een trekhaak monteren en de bedrading van de auto aanpassen.
– In geval van een auto met aanhanger, **mag de max. toegelaten treinmassa (auto + aanhanger) nooit overschreden worden**. Voor auto's met een lang chassis gelden de volgende voorwaarden.
  – een overschrijding van de max. toegelaten massa (MMTA) gemeten onder de achteras tot 15 %,
  – een overschrijding van de max. toegelaten totaalmassa (MMAC) tot 10 % of 100 kg (tot de eerste van deze twee waarden is bereikt).
  In beide gevallen is de maximumsnelheid van het geheel 100 km/u en moet de bandenspanning worden verhoogd met 0,2 bar (3 PSI).
– Het motorvermogen neemt af naarmate u hoger in de bergen rijdt. U moet de max. toegelaten treinmassa verminderen met 10% op een hoogte van 1000 meter en daarna nog met 10% extra voor elke 1000 meter.

Lastverhouding

Wanneer de maximaal toegelaten totale massa van de auto niet wordt bereikt, kan tot 350 kg extra worden geladen op de geremde aanhangwagen tot de maximaal toegelaten treinmassa van de auto wordt bereikt.

ONDERDELEN EN REPARATIES

De originele onderdelen worden met de grootste zorg ontwikkeld en gecontroleerd. Zij voldoen dan ook aan dezelfde kwaliteitsnormen als de onderdelen die in de fabriek worden gebruikt.

Door het gebruik van de originele onderdelen houdt u de prestaties van uw auto optimaal. Bovendien zijn reparaties die uitgevoerd zijn door een merkdealer met originele onderdelen gegarandeerd volgens de voorwaarden die achter op de reparatieopdracht staan.

ONDERHOUDSCOUPONS (1/6)

VIN: .....

Datum: Km: Factuurnr.:		Toelichting/diversen
Type werkzaamheden: Onderhoudsbeurt □ ..... □ **Plaatwerkcontrole:** OK □ Niet OK* □ *Zie specifieke bladzijde	**Stempel**	

Datum: Km: Factuurnr.:		Toelichting/diversen
Type werkzaamheden: Onderhoudsbeurt □ ..... □ **Plaatwerkcontrole:** OK □ Niet OK* □ *Zie specifieke bladzijde	**Stempel**	

Datum: Km: Factuurnr.:		Toelichting/diversen
Type werkzaamheden: Onderhoudsbeurt □ ..... □ **Plaatwerkcontrole:** OK □ Niet OK* □ *Zie specifieke bladzijde	**Stempel**	

ONDERHOUDSCOUPONS (2/6)

VIN: .....

Datum: Km: Factuurnr.:		Toelichting/diversen
Type werkzaamheden: Onderhoudsbeurt □ ..... □ **Plaatwerkcontrole:** OK □ Niet OK* □ *Zie specifieke bladzijde	**Stempel**	

Datum: Km: Factuurnr.:		Toelichting/diversen
Type werkzaamheden: Onderhoudsbeurt □ ..... □ **Plaatwerkcontrole:** OK □ Niet OK* □ *Zie specifieke bladzijde	**Stempel**	

Datum: Km: Factuurnr.:		Toelichting/diversen
Type werkzaamheden: Onderhoudsbeurt □ ..... □ **Plaatwerkcontrole:** OK □ Niet OK* □ *Zie specifieke bladzijde	**Stempel**	

ONDERHOUDSCOUPONS (3/6)

VIN: .....

Datum: Km: Factuurnr.:		Toelichting/diversen
Type werkzaamheden: Onderhoudsbeurt □ ..... □ **Plaatwerkcontrole:** OK □ Niet OK* □ *Zie specifieke bladzijde	**Stempel**	

Datum: Km: Factuurnr.:		Toelichting/diversen
Type werkzaamheden: Onderhoudsbeurt □ ..... □ **Plaatwerkcontrole:** OK □ Niet OK* □ *Zie specifieke bladzijde	**Stempel**	

Datum: Km: Factuurnr.:		Toelichting/diversen
Type werkzaamheden: Onderhoudsbeurt □ ..... □ **Plaatwerkcontrole:** OK □ Niet OK* □ *Zie specifieke bladzijde	**Stempel**	

ONDERHOUDSCOUPONS (4/6)

VIN: .....

Datum: Km: Factuurnr.:		Toelichting/diversen
Type werkzaamheden: Onderhoudsbeurt □ ..... □ **Plaatwerkcontrole:** OK □ Niet OK* □ *Zie specifieke bladzijde	**Stempel**	

Datum: Km: Factuurnr.:		Toelichting/diversen
Type werkzaamheden: Onderhoudsbeurt □ ..... □ **Plaatwerkcontrole:** OK □ Niet OK* □ *Zie specifieke bladzijde	**Stempel**	

Datum: Km: Factuurnr.:		Toelichting/diversen
Type werkzaamheden: Onderhoudsbeurt □ ..... □ **Plaatwerkcontrole:** OK □ Niet OK* □ *Zie specifieke bladzijde	**Stempel**	

ONDERHOUDSCOUPONS (5/6)

VIN: .....

Datum: Km: Factuurnr.:		Toelichting/diversen
Type werkzaamheden: Onderhoudsbeurt □ ..... □ **Plaatwerkcontrole:** OK □ Niet OK* □ *Zie specifieke bladzijde	**Stempel**	

Datum: Km: Factuurnr.:		Toelichting/diversen
Type werkzaamheden: Onderhoudsbeurt □ ..... □ **Plaatwerkcontrole:** OK □ Niet OK* □ *Zie specifieke bladzijde	**Stempel**	

Datum: Km: Factuurnr.:		Toelichting/diversen
Type werkzaamheden: Onderhoudsbeurt □ ..... □ **Plaatwerkcontrole:** OK □ Niet OK* □ *Zie specifieke bladzijde	**Stempel**	

ONDERHOUDSCOUPONS (6/6)

VIN: .....

Datum: Km: Factuurnr.:		Toelichting/diversen
Type werkzaamheden: Onderhoudsbeurt □ ..... □ **Plaatwerkcontrole:** OK □ Niet OK* □ *Zie specifieke bladzijde	**Stempel**	

Datum: Km: Factuurnr.:		Toelichting/diversen
Type werkzaamheden: Onderhoudsbeurt □ ..... □ **Plaatwerkcontrole:** OK □ Niet OK* □ *Zie specifieke bladzijde	**Stempel**	

Datum: Km: Factuurnr.:		Toelichting/diversen
Type werkzaamheden: Onderhoudsbeurt □ ..... □ **Plaatwerkcontrole:** OK □ Niet OK* □ *Zie specifieke bladzijde	**Stempel**	

PLAATWERKCONTROLE (1/6)

De garantie blijft alleen van kracht na de reparatie die hieronder staat aangegeven.

VIN : .....

Uit te voeren plaatwerkreparatie: Datum reparatie:		**Stempel**
Reparatie nodig van: Datum reparatie:		**Stempel**
Reparatie nodig van: Datum reparatie:		**Stempel**

PLAATWERKCONTROLE (2/6)

De garantie blijft alleen van kracht na de reparatie die hieronder staat aangegeven.

VIN : .....

Uit te voeren plaatwerkreparatie: Datum reparatie:		**Stempel**
Reparatie nodig van: Datum reparatie:		**Stempel**
Reparatie nodig van: Datum reparatie:		**Stempel**

PLAATWERKCONTROLE (3/6)

De garantie blijft alleen van kracht na de reparatie die hieronder staat aangegeven.

VIN : .....

Uit te voeren plaatwerkreparatie: Datum reparatie:	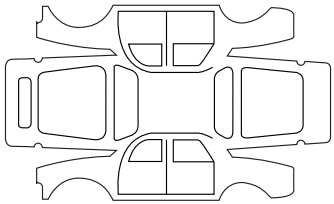	**Stempel**
Reparatie nodig van: Datum reparatie:	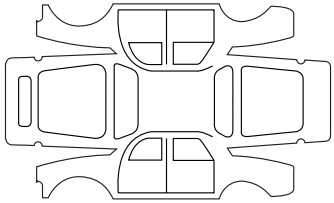	**Stempel**
Reparatie nodig van: Datum reparatie:	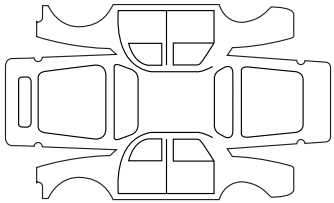	**Stempel**

PLAATWERKCONTROLE (4/6)

De garantie blijft alleen van kracht na de reparatie die hieronder staat aangegeven.

VIN : .....

Uit te voeren plaatwerkreparatie: Datum reparatie:		**Stempel**
Reparatie nodig van: Datum reparatie:		**Stempel**
Reparatie nodig van: Datum reparatie:		**Stempel**

PLAATWERKCONTROLE (5/6)

De garantie blijft alleen van kracht na de reparatie die hieronder staat aangegeven.

VIN : .....

Uit te voeren plaatwerkreparatie: Datum reparatie:		**Stempel**
Reparatie nodig van: Datum reparatie:		**Stempel**
Reparatie nodig van: Datum reparatie:		**Stempel**

PLAATWERKCONTROLE (6/6)

De garantie blijft alleen van kracht na de reparatie die hieronder staat aangegeven.

VIN : .....

Uit te voeren plaatwerkreparatie: Datum reparatie:		**Stempel**
Reparatie nodig van: Datum reparatie:		**Stempel**
Reparatie nodig van: Datum reparatie:		**Stempel**

ALFABETISCHE INHOUDSOPGAVE (1/5)

A

aan/uit knop van de motor ..... 2.5 → 2.7
aanhangwagen 6.7
aansteker 3.37
aanvullende bevestigingsmiddelen ..... 1.32 → 1.35, 1.38
  bescherming zijkant 1.37
  bij de autogordels achterin ..... 1.32 → 1.36
aanvullende bevestigingsmiddelen bij de gordels ..... 1.36 → 1.38
aanwijzers:
  buitentemperatuur 1.90
  richtingaanwijzers 1.94, 5.19
ABS ..... 2.35 → 2.39
accessoireaansluiting 3.22, 3.37
accessoires 5.33
accu ..... 4.10 – 4.11
  storing ..... 5.29 – 5.30
achterbank
  gebruiksmogelijkheden ..... 3.39 → 3.44
achterklep ..... 3.45 – 3.46
achteruitrijcamera ..... 2.87 – 2.88
achteruitrijradar ..... 2.82 → 2.86
achteruitversnelling
  inschakelen ..... 2.20, 2.93 → 2.95
actieve noodstop ..... 2.40 → 2.46
adaptieve snelheidsregeling ..... 2.74 → 2.81
afstandsbediening van de portiervergrendeling
  batterijtjes 5.32
afstandsbediening van de vergrendeling ..... 1.2 → 1.4
afstandsregeling ..... 2.59 → 2.61
afstellen zithouding 1.28
airbag ..... 1.32 → 1.38
  activeren passagiersairbags voorin 1.61
  uitschakelen passagiersairbag voorin 1.59
airconditioning ..... 3.6 → 3.13, 3.19
airconditioning, handbediend ..... 3.6 → 3.8
alarmknipperlichten ..... 1.94 – 1.95
antiblokkeersysteem: ABS ..... 2.35 → 2.39
anticorrosiebescherming 4.14
antiluchtverontreiniging
  tips 2.30
armsteun
  voor 3.32
asbak 3.37
autogordels ..... 1.28 → 1.30, 1.32 → 1.35, 1.38
automatische parkeerrem ..... 2.21 → 2.23
automatische portiervergrendeling tijdens het rijden 1.18
automatische transmissie (gebruik) ..... 2.93 → 2.95

B

bagageafdekplaat 3.47
bagageruimte 3.45, 3.48, 3.50
banden ..... 2.29, 2.32 → 2.34, 4.12 – 4.13, 5.14 → 5.16
bandenspanning ..... 2.32 → 2.34, 4.12 – 4.13, 5.15
bandenspanning-controlesysteem ..... 2.32 → 2.34
batterijtje (afstandsbediening) 5.32
batterijtje RENAULT card 5.31
bedieningsorganen ..... 1.62 → 1.71
bestuurdersondersteuning ..... 2.35 → 2.39, 2.47 → 2.61, 2.64 → 2.92
bevestigingsmiddelen voor kinderen ..... 1.39 – 1.40, 1.42 → 1.46
bevestigingssysteem voor kinderen ..... 1.39 – 1.40, 1.42 → 1.58
bijzonderheid van de benzinemotor 2.12
bijzonderheid van de dieselmotor 2.13
Binnen rijstrook blijven: hulpsysteem ..... 2.51 → 2.54
binnenlicht ..... 3.26 – 3.27, 5.24 → 5.26
boodschappen op het instrumentenpaneel ..... 1.80 → 1.87
boordcomputer ..... 1.66 → 1.71, 1.78 → 1.87
brandstof
  inhoud 1.110
  kwaliteit ..... 1.110 → 1.112
  tanken ..... 1.110 → 1.112
  tips voor zuinig rijden ..... 2.24 → 2.29
  verbruik ..... 2.24 → 2.29
brandstof besparen ..... 2.24 → 2.29
brandstofpeil 1.72
brandstofsysteem ontluchten 1.111
brandstoftank
  inhoud ..... 1.110 → 1.112
brandstofverbruik ..... 2.24 → 2.29
buitentemperatuur 1.90

ALFABETISCHE INHOUDSOPGAVE (2/5)

C
caravan trekken ... 3.50 – 3.51, 6.7
claxon ... 1.94
commando's ... 1.62 → 1.65
contact aanzetten van de auto ... 2.3, 2.6
controlelampjes ... 1.66 → 1.71, 1.78 → 1.87

D
dakdragers ... 3.54
dashboard ... 1.62 → 1.65
display ... 1.66 → 1.77, 3.21
dodehoekwaarschuwing ... 2.55 → 2.58
dode hoek: waarschuwing ... 2.55 → 2.58
dynamische rijcontrole: ESC ... 2.35 → 2.39

E
ECO-modus ... 2.27
ECO-rijden ... 2.24 → 2.29
ESC: dynamische rijcontrole ... 2.35 → 2.39
extra portiervergrendeling ... 1.5, 1.12

F
filter
  brandstof ... 4.9
filter:
  interieur ... 4.9
  lucht ... 4.9
  olie ... 4.9
functie Stop and Start ... 2.8 → 2.11

G
gegevens van de motor ... 6.6
geïntegreerde bediening van handsfree telefoon ... 3.21 – 3.22
geluidssignaal ... 1.16, 1.94, 1.98
gereedschap ... 5.9 → 5.11
gordelspanners ... 1.32 → 1.35

H
handgreep ... 3.32
handrem ... 2.20 – 2.21
hoedenplank ... 3.36, 3.46 – 3.47
hoofdsteunen ... 3.38
hulp bij wegrijden op helling ... 2.35 → 2.39
Hybrid Assist ... 1.69, 2.14 → 2.19, 3.44, 3.49, 5.28
Hybrid Assist-systeem ... 1.69, 2.14 → 2.19, 3.44, 3.49, 5.28

I
imperiaal
  dakdragers ... 3.54

I
indicator energieverbruik/-terugwinning ... 2.17 → 2.19

I
inhoud brandstoftank ... 1.110 → 1.112
inrichting ... 3.29 → 3.36
inrijden ... 2.2 – 2.3
instrumentenpaneel ... 1.66 → 1.87, 1.95
interieurbekleding
  onderhoud ... 4.16 – 4.17
Isofix ... 1.53 → 1.58

K
kaartleeslampje ... 3.26 – 3.27
katalysator ... 2.12 – 2.13
kinderen ... 1.39 – 1.40, 1.40
kinderen (veiligheid) ... 1.6, 1.9, 3.23
kinderen vervoeren ... 1.39 – 1.40, 1.42 → 1.58
kinderveiligheid ... 1.6, 1.9, 1.39 – 1.40, 1.42 → 1.58, 3.23
kinderzitjes ... 1.39 – 1.40, 1.42 → 1.58
klokje ... 1.90
knipperlichten ... 1.94, 5.17 – 5.18
koelvloeistof ... 4.7
koplampen
  verstellen ... 1.101
  vervangen van een lamp ... 5.17 – 5.18
  voor ... 5.17 – 5.18
koplampen elektrisch verstellen ... 1.100 – 1.101
koplampsproeiers ... 1.106
krik ... 5.9 → 5.11

L
lak
onderhoud ... 4.14 – 4.15
lampen
vervangen ... 5.17 → 5.23
lekke band ... 5.2 → 5.4, 5.9 → 5.13
lichten:
achteruitrijlichten ... 5.19
alarmknipperlichten ... 1.94
dimlichten ... 1.95, 5.17 – 5.18
grootlicht ... 1.96, 1.98, 5.17 – 5.18
kentekenverlichting ... 5.23
markeringslichten ... 1.95, 5.19
mistlichten ... 1.100, 5.19
regeling ... 1.101
remlichten ... 5.19
richtingaanwijzers ... 1.94, 5.17 → 5.19
lichtsignaal ... 1.94

M
make-up spiegels ... 3.28
massa's ... 6.7
maten ... 6.4 – 6.5
menu persoonlijke instellingen van de auto ... 1.88 – 1.89
meters:
instrumentenpaneel ... 1.66 → 1.79
milieu ... 2.31
motor
gegevens ... 6.6
motorkap ... 4.2 – 4.3
motorolie ... 4.4 → 4.6
motorolie verversen ... 4.4, 4.6
multifunctiedisplay ... 1.72 → 1.77
multifunctiescherm ... 1.72 → 1.77
multimedia (uitrusting) ... 3.21 – 3.22
multimedia uitrusting ... 3.21 – 3.22
Multi-Sense ... 3.2 – 3.3

N
navigatie ... 3.21 – 3.22
navigatiesysteem ... 3.21 – 3.22
noodsleutel ... 1.6 – 1.7
noodstopbekrachtiging ... 2.35 → 2.39
noodstopbekrachtiging: BAS ... 2.35 → 2.39

O
oliepeil van de motor ... 4.5 – 4.6
onderdelen ... 6.8
onderhoud ... 2.30
onderhoud:
carrosserie ... 4.14 – 4.15
interieurbekleding ... 4.16 – 4.17
mechanisch ... 4.2 – 4.3, 6.9 → 6.14
onderhoudscoupons ... 6.9 → 6.14
ontdooien/ontwasemen achterruit ... 3.13
ontdooien/ontwasemen voorruit ... 3.13
ontgrendelen van de portieren ... 1.13 → 1.15
ontwaseming
achterruit ... 3.6 → 3.8
voorruit ... 3.6 → 3.8
opbergruimtes ... 3.29 → 3.36, 3.48
openen van de portieren ... 1.13 → 1.17
opkrikken van de auto
verwisselen van een wiel ... 5.12 – 5.13
overheadscherm ... 1.72 → 1.77

P
Park Assist ... 2.82 → 2.86, 2.89 → 2.92
parkeerhulp ... 2.82 → 2.86
parkeerhulp: Park Assist ... 2.82 → 2.86, 2.89 → 2.92
peilen
remvloeistof ... 4.8
ruitensproeierreservoir ... 4.9
peilen:
motorolie ... 4.4
koelvloeistof ... 4.7
persoonlijke instellingen van de auto ... 1.88 – 1.89
plaatwerkcontrole ... 6.15 → 6.20
pompset voor de banden ... 5.5 → 5.8
portieren ... 1.16 → 1.18

portieren / achterklep 1.4, 1.12
portieren vergrendelen ..... 1.4, 1.6 → 1.12, 1.16 → 1.18
portiervergrendeling ..... 1.2 – 1.3, 1.5, 1.12 → 1.15, 1.18

R
radio ..... 3.21 – 3.22
remvloeistof 4.8
RENAULT card
batterijtje 5.31
gebruik ..... 1.6 → 1.12
reservewiel ..... 5.2 → 5.4
reservoir
koelvloeistof 4.7
remvloeistof 4.8
ruitensproeier 4.9
rijden 2.2 → 2.7, 2.12 – 2.13, 2.20 → 2.29, 2.32 → 2.39, 2.67 → 2.86, 2.93 → 2.95
rijhulp ..... 2.35 → 2.39, 2.47 → 2.92
rijpositie
instellingen 1.28
rijtips ..... 2.24 → 2.29
rijverlichting 1.98
ruitbediening. ..... 3.23 – 3.24
ruitensproeiers ..... 1.108 – 1.109, 4.9
ruitenwisser
bladen ..... 5.34 – 5.35
ruitenwisser/-sproeier ..... 1.108 – 1.109
ruitenwisserbladen ..... 5.34 – 5.35

S
schakelen ..... 2.20, 2.93 → 2.95
scheidingsnet ..... 3.52 – 3.53
scherm
navigatiescherm ..... 1.73, 3.21 – 3.22
uitklapbaar scherm 1.74
weergave van de navigatie ..... 1.73, 3.21 – 3.22
schoonmaken:
binnenkant auto ..... 4.16 – 4.17
selecteurhendel automatische transmissie ..... 2.93 → 2.95
signaal afstandsregeling ..... 2.59 → 2.61
signaal
geluid 1.94
licht 1.94
signalen verlichting ..... 1.95 → 1.101
sjorringen 3.50, 3.53
sleepogen ..... 5.36 – 5.37
slepen
pechhulp ..... 5.36 – 5.37
sleutel/FM-afstandsbediening
gebruik ..... 1.2 → 1.4
sleutels ..... 1.2 → 1.5
sluiten van de portieren ..... 1.13 → 1.17
snelheidsalarm ..... 1.72, 2.64 → 2.66
snelheidsbegrenzer ..... 2.67 → 2.69
snelheidsregelaar ..... 2.67 → 2.73
snelheidsregelaar met afstandsregelaar ..... 2.74 → 2.81
snelheidsregelaar/-begrenzer ..... 2.67 → 2.73
spiegels ..... 1.92 – 1.93
starten van de motor ..... 2.3 → 2.7
startschakelaar 2.3
stilzetten van de motor 2.4
Stop and Start ..... 2.8 → 2.11
storingen ..... 5.38 → 5.44
stuurbekrachtiging 1.91
stuurwiel
verstellen 1.91

T
technische gegevens ..... 6.4 → 6.8
telefoon ..... 3.21 – 3.22
temperatuurregeling ..... 3.9 → 3.13, 3.19
tijd 1.90
tips voor een schoner milieu 2.30
tractiecontrole ..... 2.35 → 2.39
trekhaak
montage ..... 3.50 – 3.51
trekken
trekhaak ..... 3.50 – 3.51

U
uitschakelen passagiersairbag voorin 1.59
uitschakelvertraging..... 1.99

V
vast glazen dak..... 3.25
ventilatie .....3.6 → 3.13, 3.19

V
ventilatierooster (Hybrid Assist)..... 3.44, 3.49

V
ventilatieroosters ..... 3.4 – 3.5
verkeersbordherkenning: snelheidsalarm.....2.64 → 2.66
verlichting
instrumentenpaneel..... 1.95
binnenkant.....3.26 – 3.27, 5.24 → 5.26
buitenkant.....1.7, 1.95 → 1.101

V
vermoeidheidsdetector ..... 2.62 – 2.63

V
versnellingshendel..... 2.20
verstellen van de koplampen..... 1.101
verstellen van de voorstoelen.....1.20 → 1.22
vervangen van een lamp .....5.17 → 5.23
vervoer van voorwerpen
in de bagageruimte 3.50
scheidingsnet ..... 3.52 – 3.53
verwarming.....3.6 → 3.13, 3.19
verwisselen van een wiel..... 5.12 – 5.13
voorstoel
bestuurder met geheugen 1.27
voorstoelen
met elektrische bediening ..... 1.23 – 1.24
met handmatige bediening..... 1.20
verstellen.....1.20 → 1.22

W
waarneming van voertuigen .....2.40 → 2.46
waarneming van voetgangers .....2.40 → 2.46

W
waarschuwing bij het verlaten van de rijstrook.....2.47 → 2.54

W
waarschuwing vermoeidheidsdetector ..... 2.62 – 2.63

W
wassen ..... 4.14 – 4.15
wieldoppen 5.10
wieldopsleutel..... 5.9 → 5.11
wielen (veiligheid).....5.14 → 5.16
wielmoersleutel..... 5.9
wielsleutel..... 5.9 → 5.11

Z
zekeringen..... 5.27 – 5.28
zijknipperlichten
vervangen van een lamp..... 5.23
zonnegordijnen..... 3.28
zonneklep 3.28
zonnescherm..... 3.28

RENAULT S.A.S. SOCIÉTÉ PAR ACTIONS SIMPLIFIÉE AU CAPITAL DE 533 941 113 € / 13-15, QUAI LE GALLO
92100 BOULOGNE-BILLANCOURT R.C.S. NANTERRE 780 129 987 — SIRET 780 129 987 03591 / TÉL. : 0810 40 50 60
NU 1183-2 – 99 91 048 88R – 08/2016 – Edition néerlandaise

J1

999104888R